21.08.8512.00

MODE SANDALYE *SOMON“Mode” Chair Salmon*

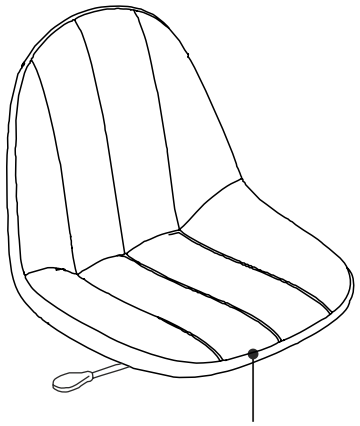

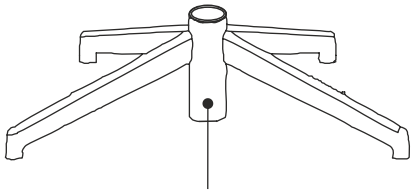

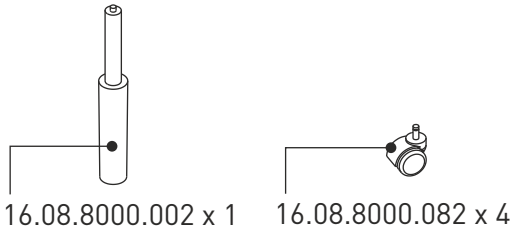

1

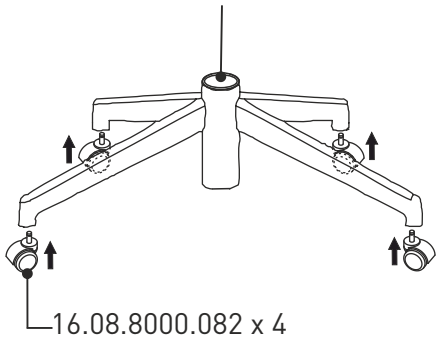

2

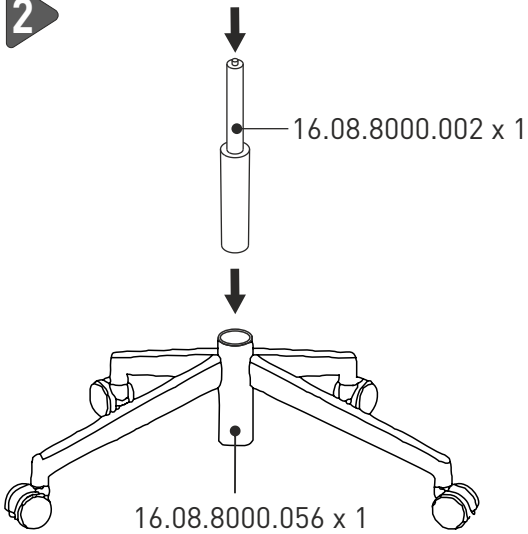

3

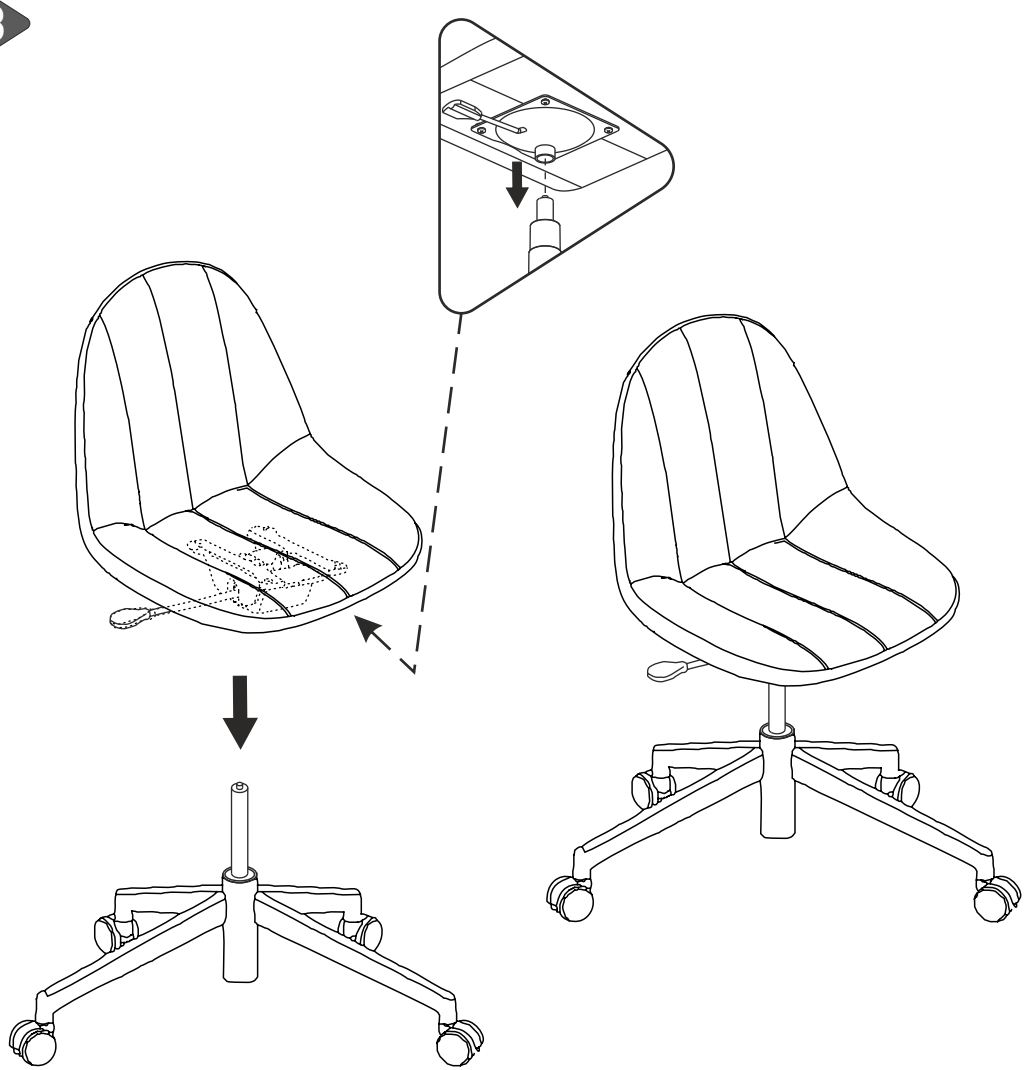

TEKERLEKLİ SANDALYE KULLANMA TALİMATI

* Kullanmaya başlamadan önce, bağlantı parçalarının tam olarak monte edilmiş olmasına dikkat edilmelidir.

* Parça bağlantı bölgeleri periyodik aralıklarla kontrol edilmelidir.

* Sandalye üzerinde ayakta durulmamalıdır.

* Sandalye seyyar merdiven ya da ev içinde eşya taşıma amaçlı kullanılmamalıdır.

* Ürün parçalarının hasar görmesi ya da yıpranması durumunda, ilgili parçanın yerine fabrika onaylı olmayan yedek parça kullanılmamalıdır.

* Temizleme ve silme işlemlerinde kuru, yumuşak yüzeyli bezler kullanılmalıdır.

* Temizlik esnasında çamaşır suyu, ağartıcı, kimyasal madde içeren deterjanlar ve tel fırça kullanılmamalıdır. Aksi halde ürün kumaşı ve diğer bölgeler ciddi zarar görebilir.

* Oluşabilecek lekelere anında müdahale edilmelidir.

* Sandalyenin, kolçak ve oturak kısımlarının deforme olmaması için, çalışma esnasında sağa ve sola ani dönüşler yapılarak masaya çarpmamasına dikkat edilmelidir.