20.94.1707.00

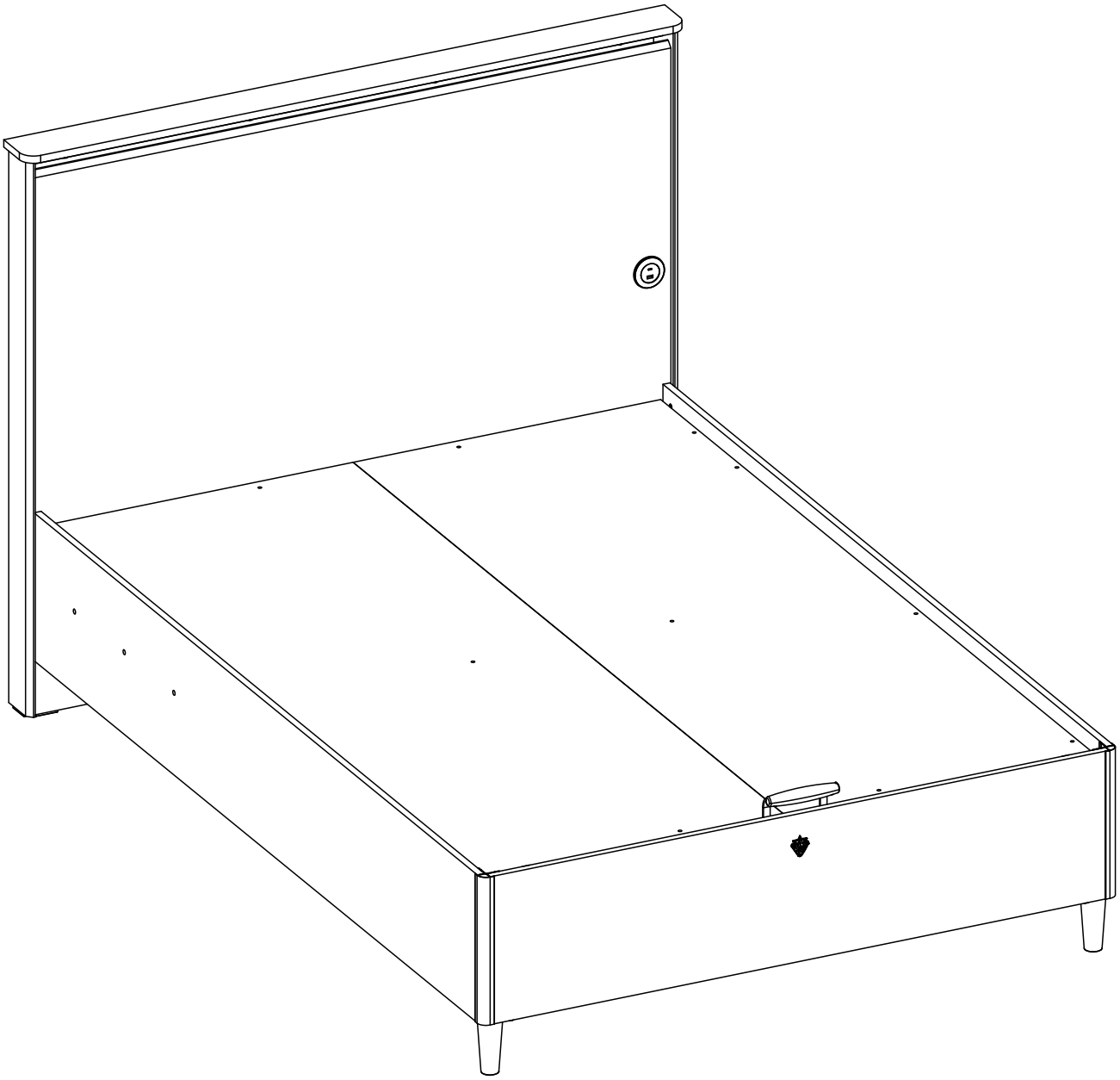

GARANTİ BELGESİ VE
KULLANMA KILAVUZU

WARRANTY CERTIFICATE
AND USER MANUAL

شهادة الضمان ودليل المستخدم

ÇİLEK

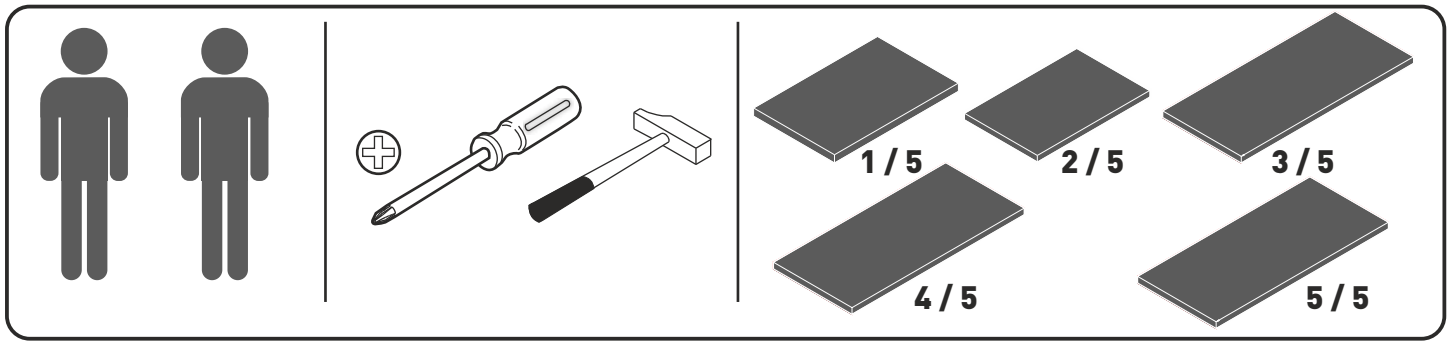
1 / 5
2 / 5
3 / 5
4 / 5
5 / 5

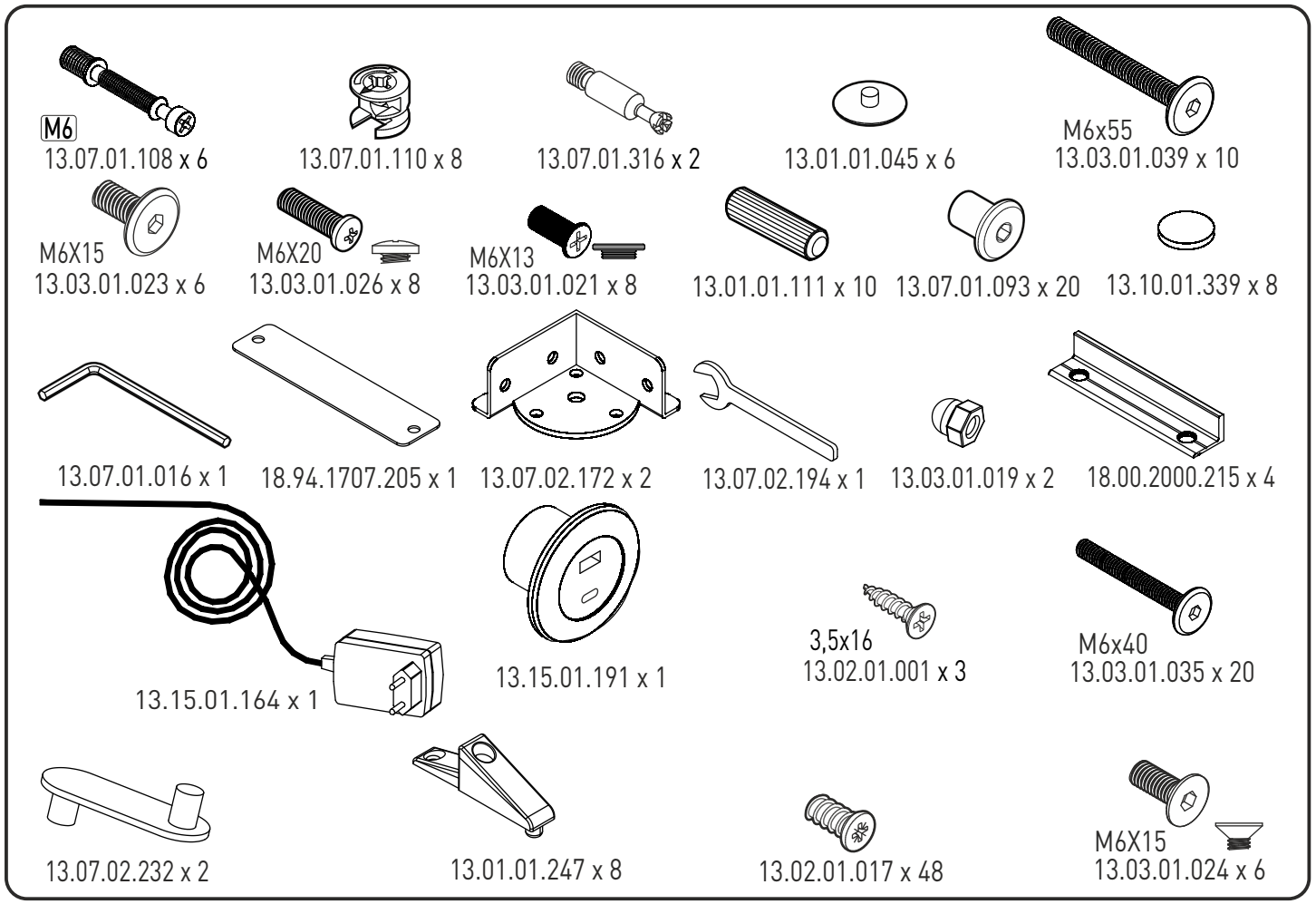
M6
13.07.01.108 x 6
13.07.01.110 x 8
13.07.01.316 x 2
13.01.01.045 x 6
M6x55
13.03.01.039 x 10
M6X15
13.03.01.023 x 6
M6X20
13.03.01.026 x 8
M6X13
13.03.01.021 x 8
13.01.01.111 x 10
13.07.01.093 x 20
13.10.01.339 x 8
13.07.01.016 x 1
18.94.1707.205 x 1
13.07.02.172 x 2
13.07.02.194 x 1
13.03.01.019 x 2
18.00.2000.215 x 4
13.15.01.164 x 1
13.15.01.191 x 1
3,5x16
13.02.01.001 x 3
M6x40
13.03.01.035 x 20
13.07.02.232 x 2
13.01.01.247 x 8
13.02.01.017 x 48
M6X15
13.03.01.024 x 6

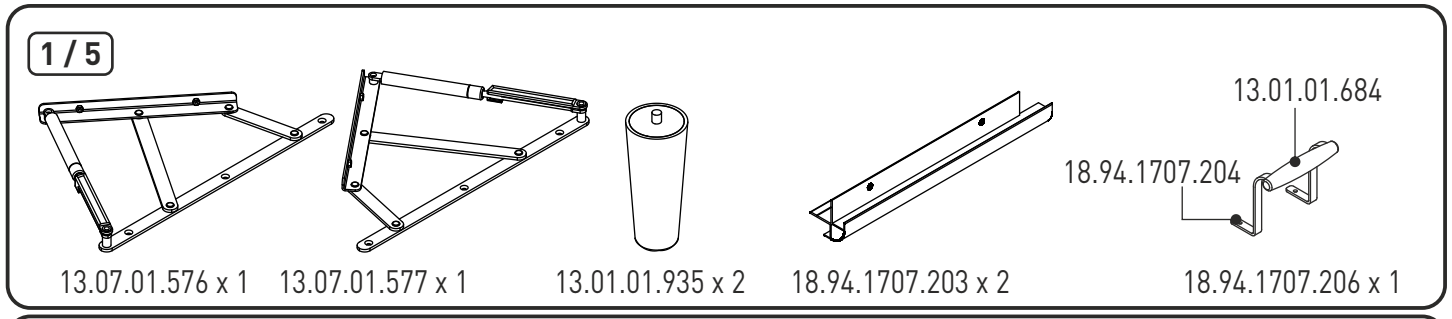
1 / 5
13.01.01.684
18.94.1707.204
13.07.01.576 x 1
13.07.01.577 x 1
13.01.01.935 x 2
18.94.1707.203 x 2
18.94.1707.206 x 1

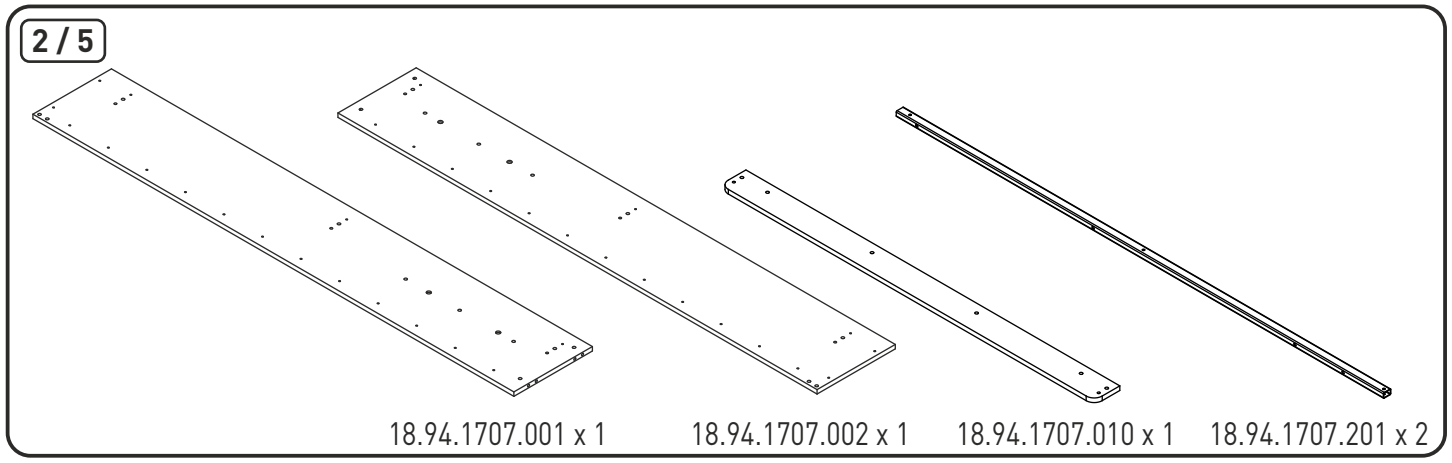
2 / 5
18.94.1707.001 x 1
18.94.1707.002 x 1
18.94.1707.010 x 1
18.94.1707.201 x 2

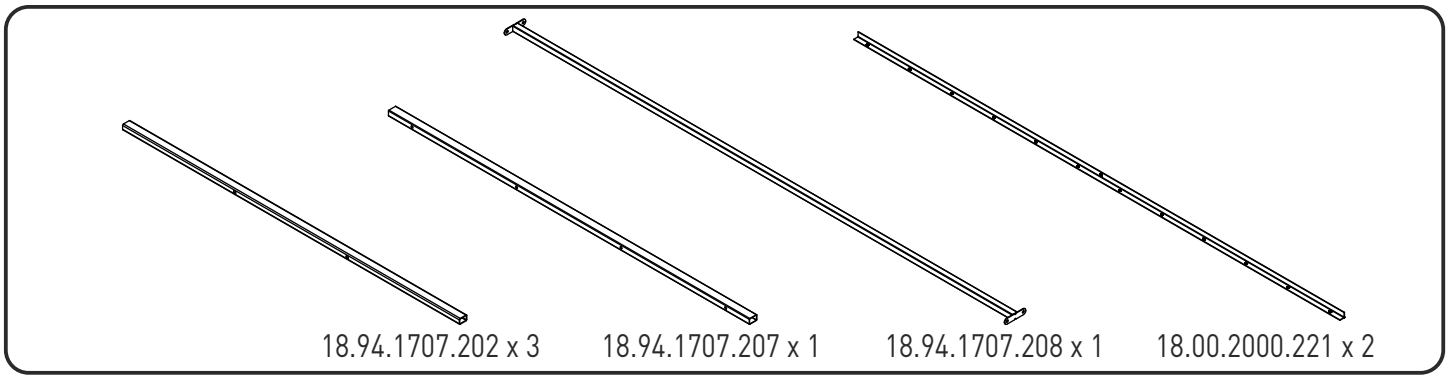
18.94.1707.202 x 3
18.94.1707.207 x 1
18.94.1707.208 x 1
18.00.2000.221 x 2

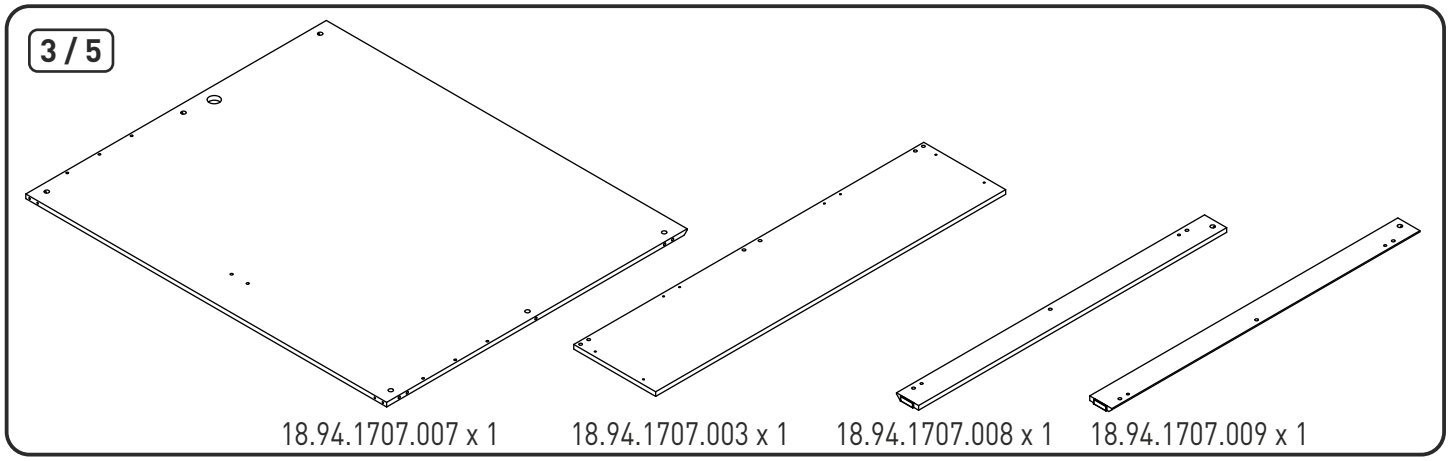
3 / 5
18.94.1707.007 x 1
18.94.1707.003 x 1
18.94.1707.008 x 1
18.94.1707.009 x 1

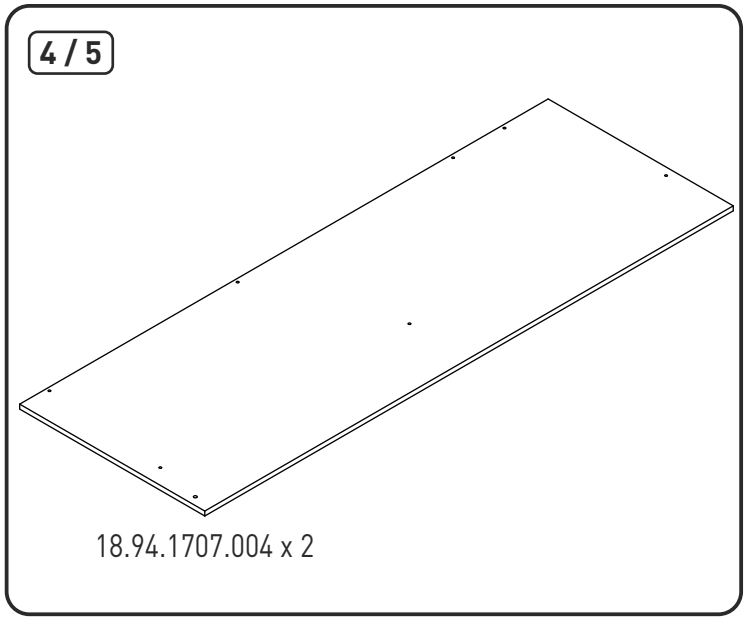
4 / 5
18.94.1707.004 x 2

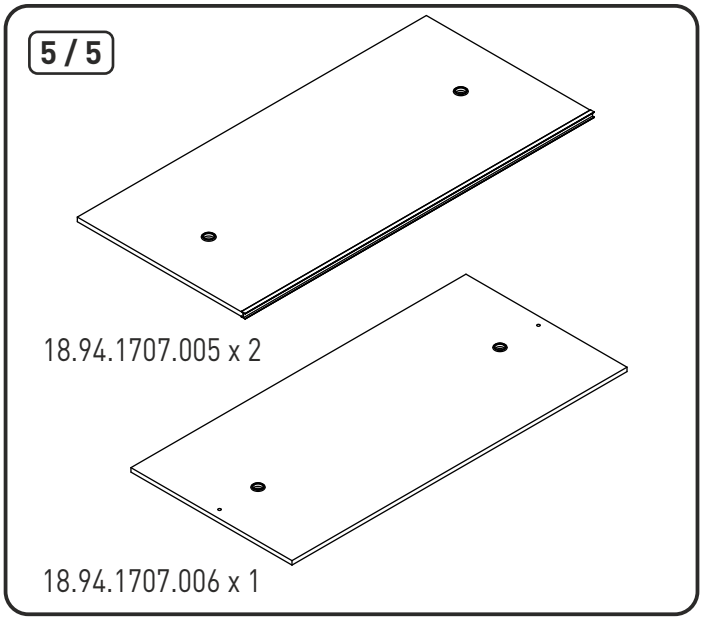
5 / 5
18.94.1707.005 x 2
18.94.1707.006 x 1

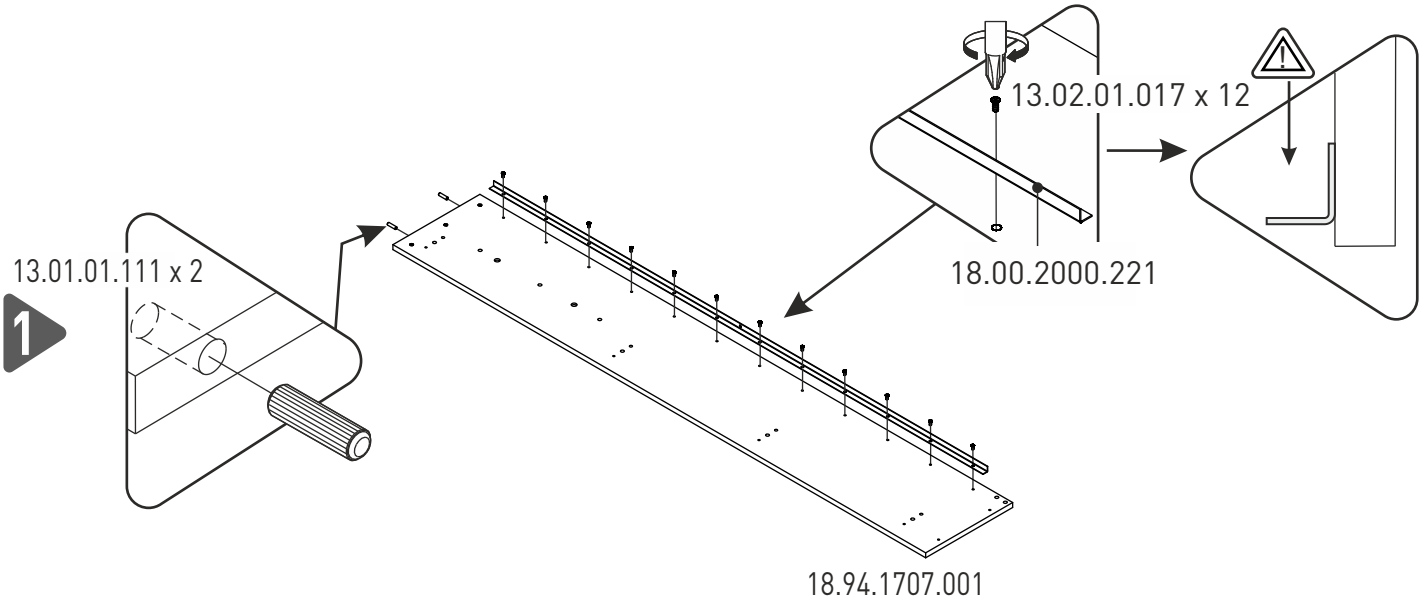
13.02.01.017 x 12
13.01.01.111 x 2
1
18.00.2000.221
18.94.1707.001

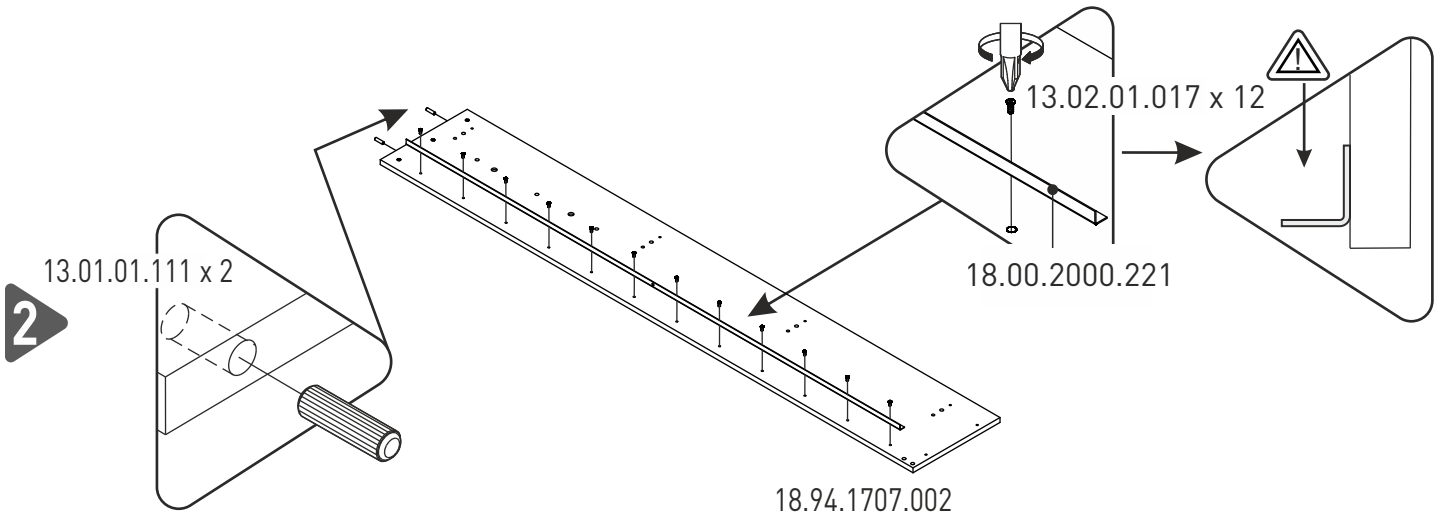
2
13.01.01.111 x 2
13.02.01.017 x 12
18.00.2000.221
18.94.1707.002

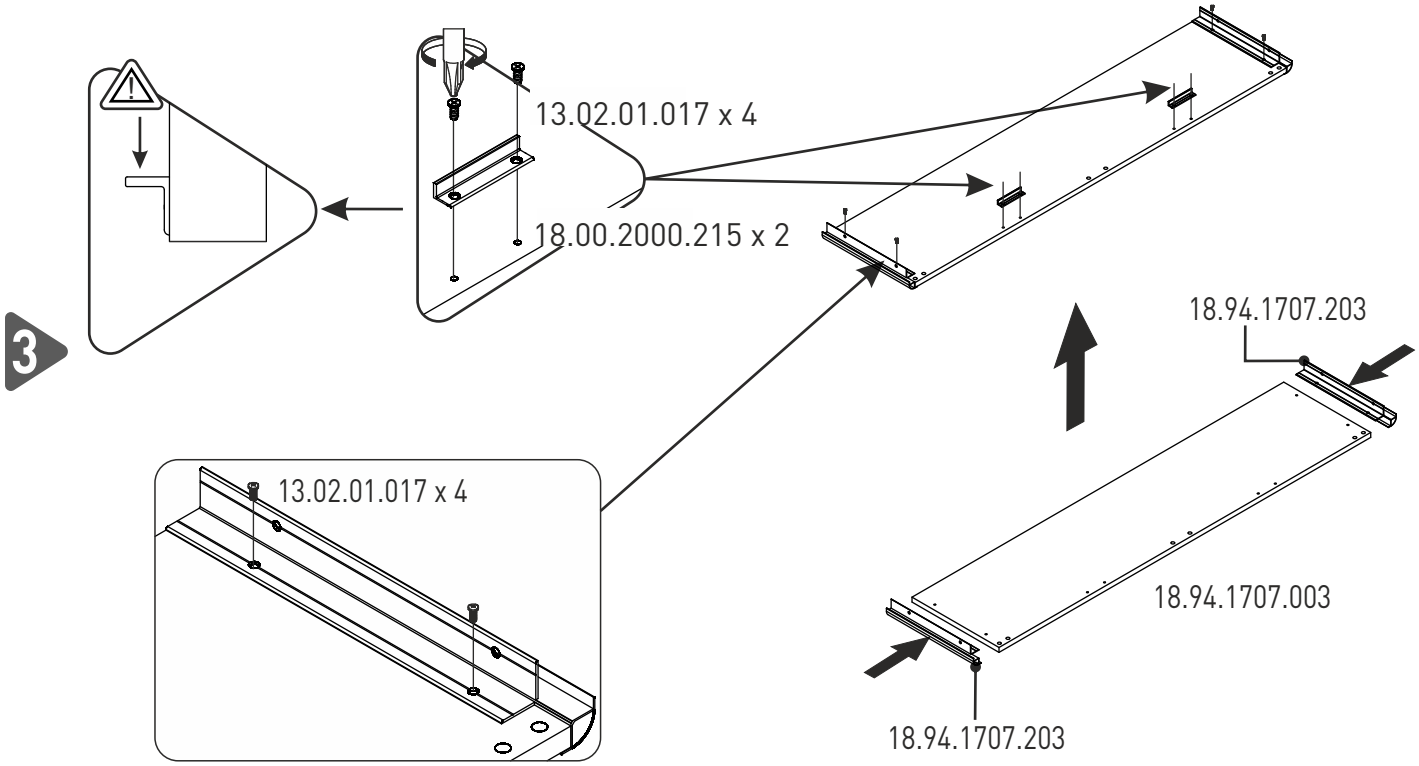
3
13.02.01.017 x 4
18.00.2000.215 x 2
18.94.1707.203
13.02.01.017 x 4
18.94.1707.003
18.94.1707.203

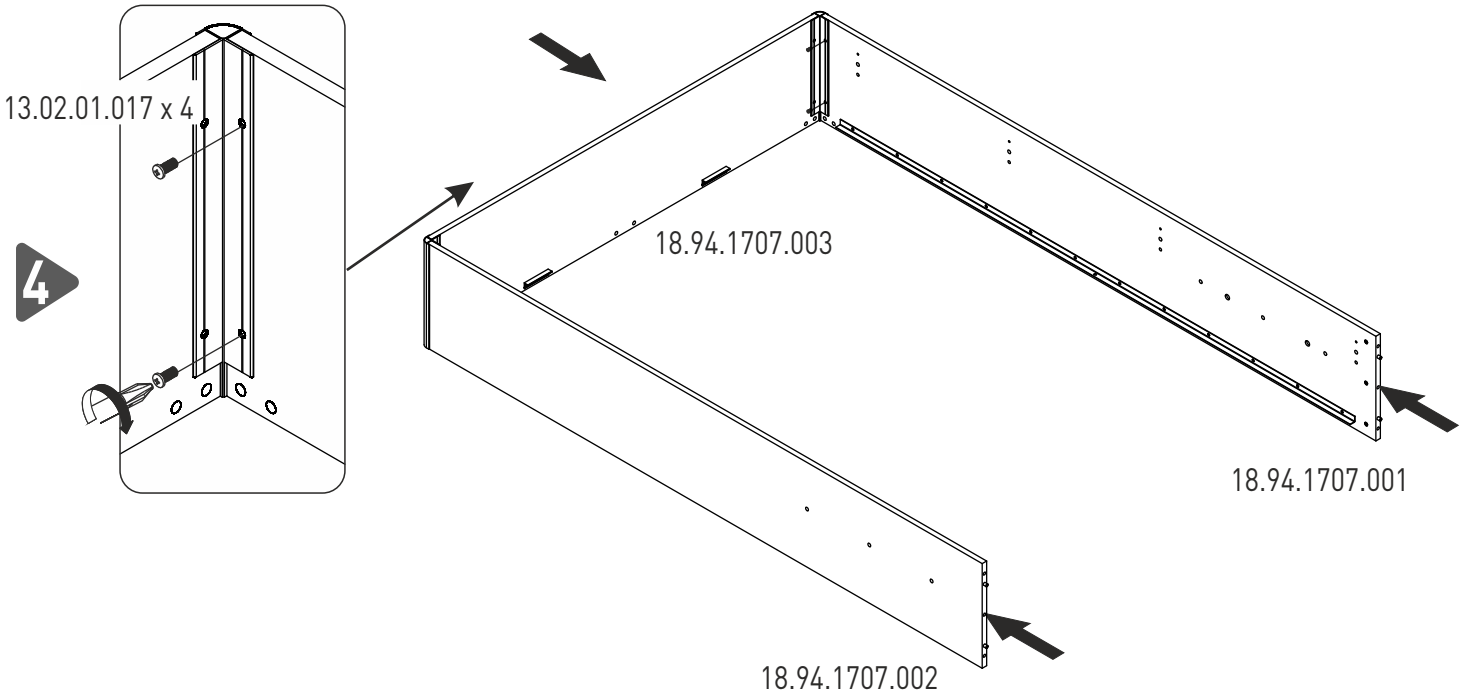
4
13.02.01.017 x 4
18.94.1707.003
18.94.1707.001
18.94.1707.002

5

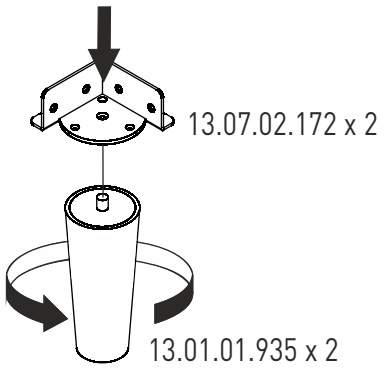
13.07.02.172 x 2
13.01.01.935 x 2

6

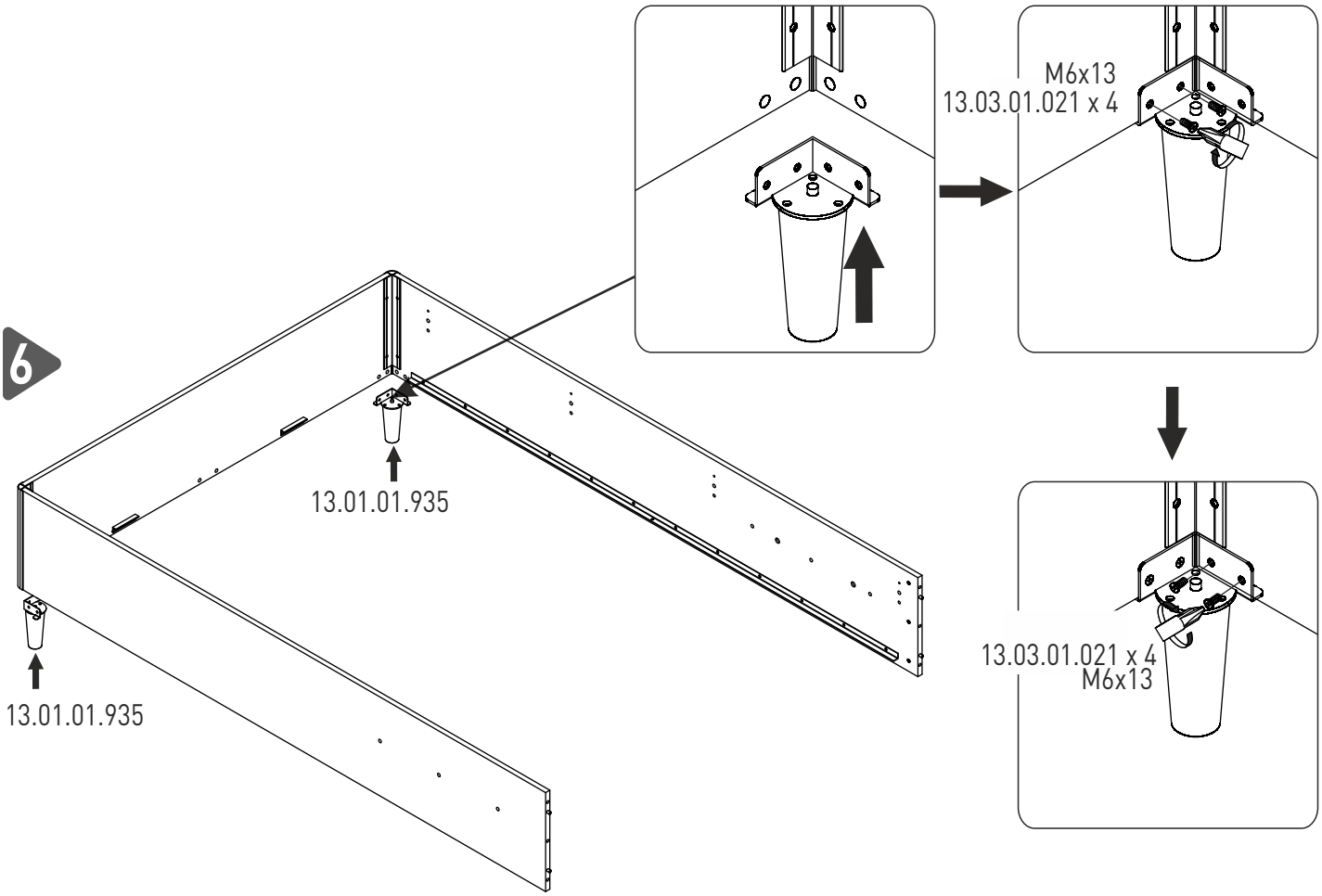
M6x13
13.03.01.021 x 4
13.01.01.935
13.01.01.935
13.03.01.021 x 4
M6x13

7

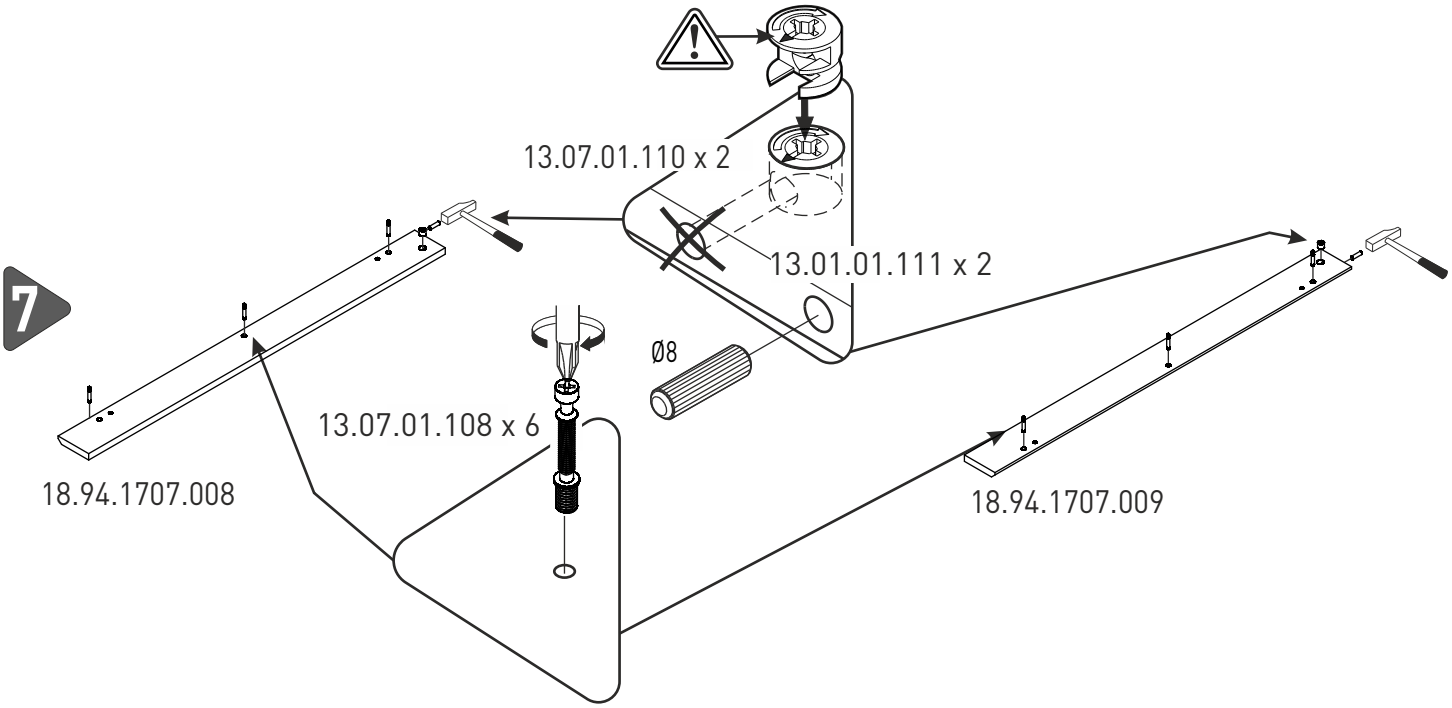
13.07.01.110 x 2
13.01.01.111 x 2
Ø8
13.07.01.108 x 6
18.94.1707.008
18.94.1707.009

8

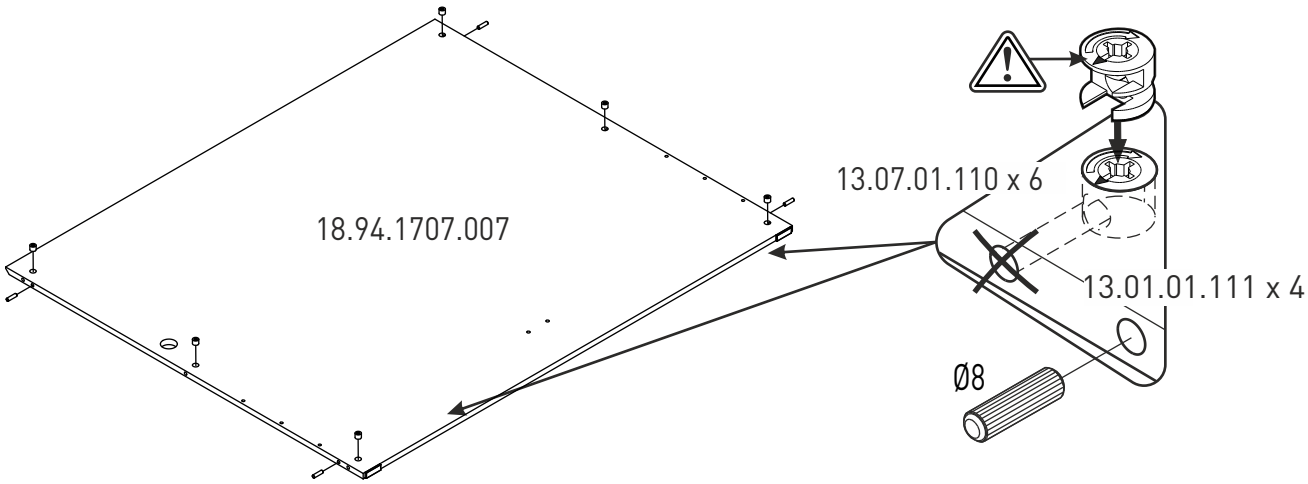
18.94.1707.007
13.07.01.110 x 6
13.01.01.111 x 4
Ø8

9

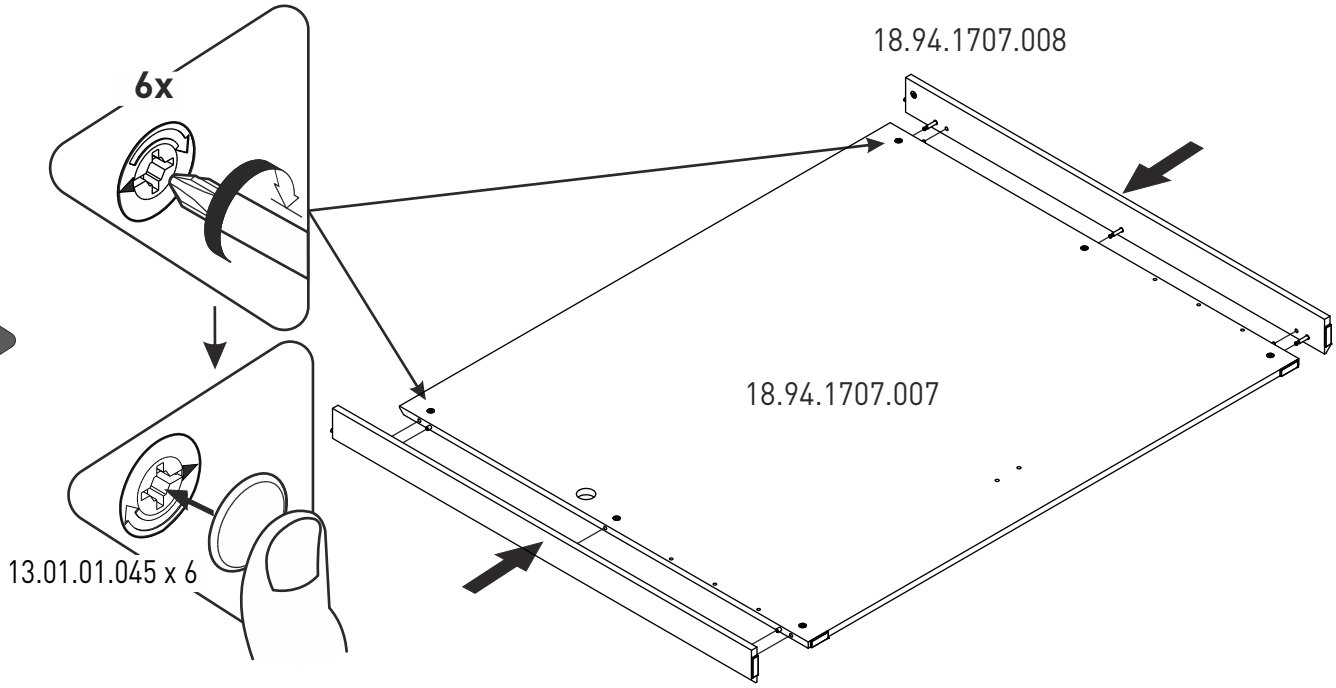
6x
18.94.1707.008
18.94.1707.007
13.01.01.045 x 6
18.94.1707.009

10

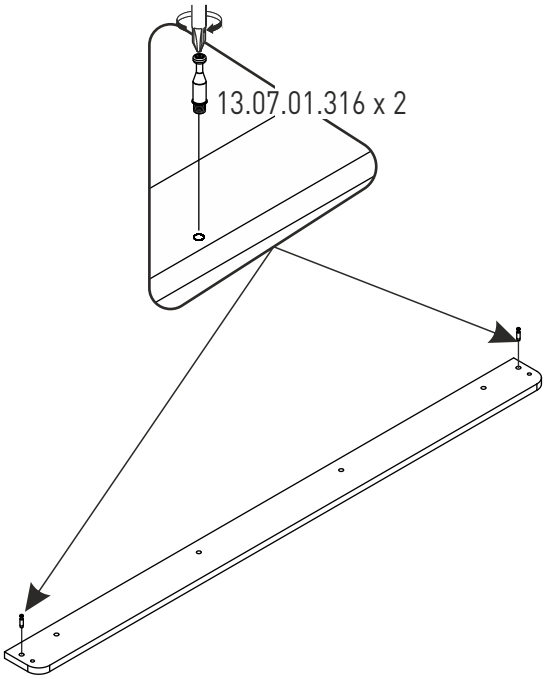
13.07.01.316 x 2
18.94.1707.010

11

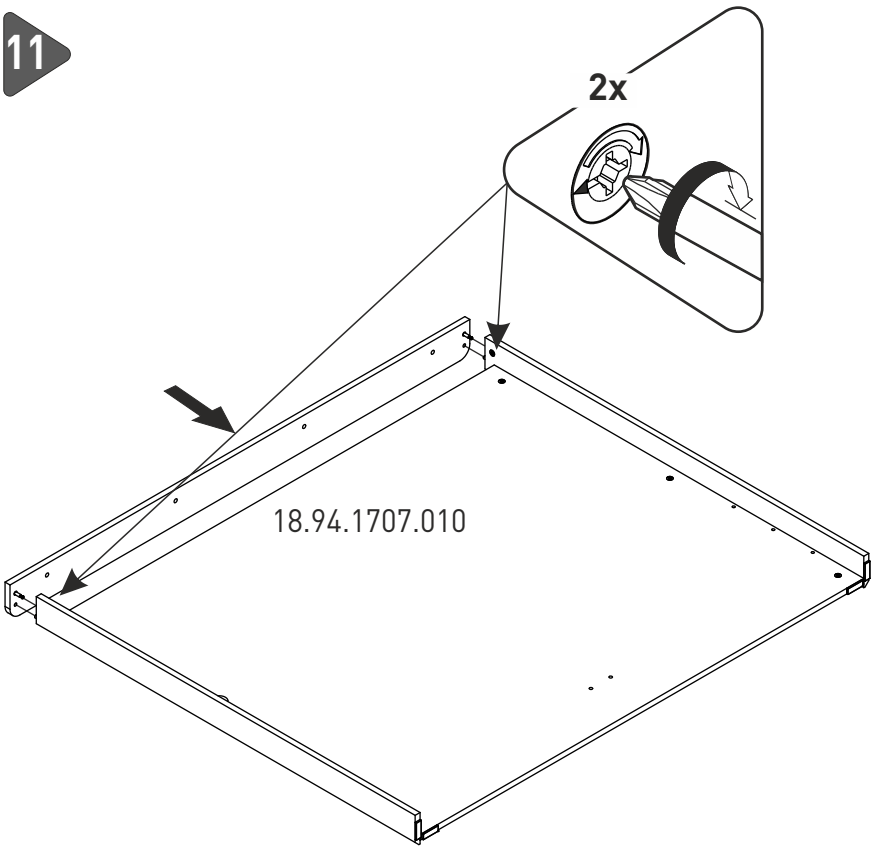
2x
18.94.1707.010

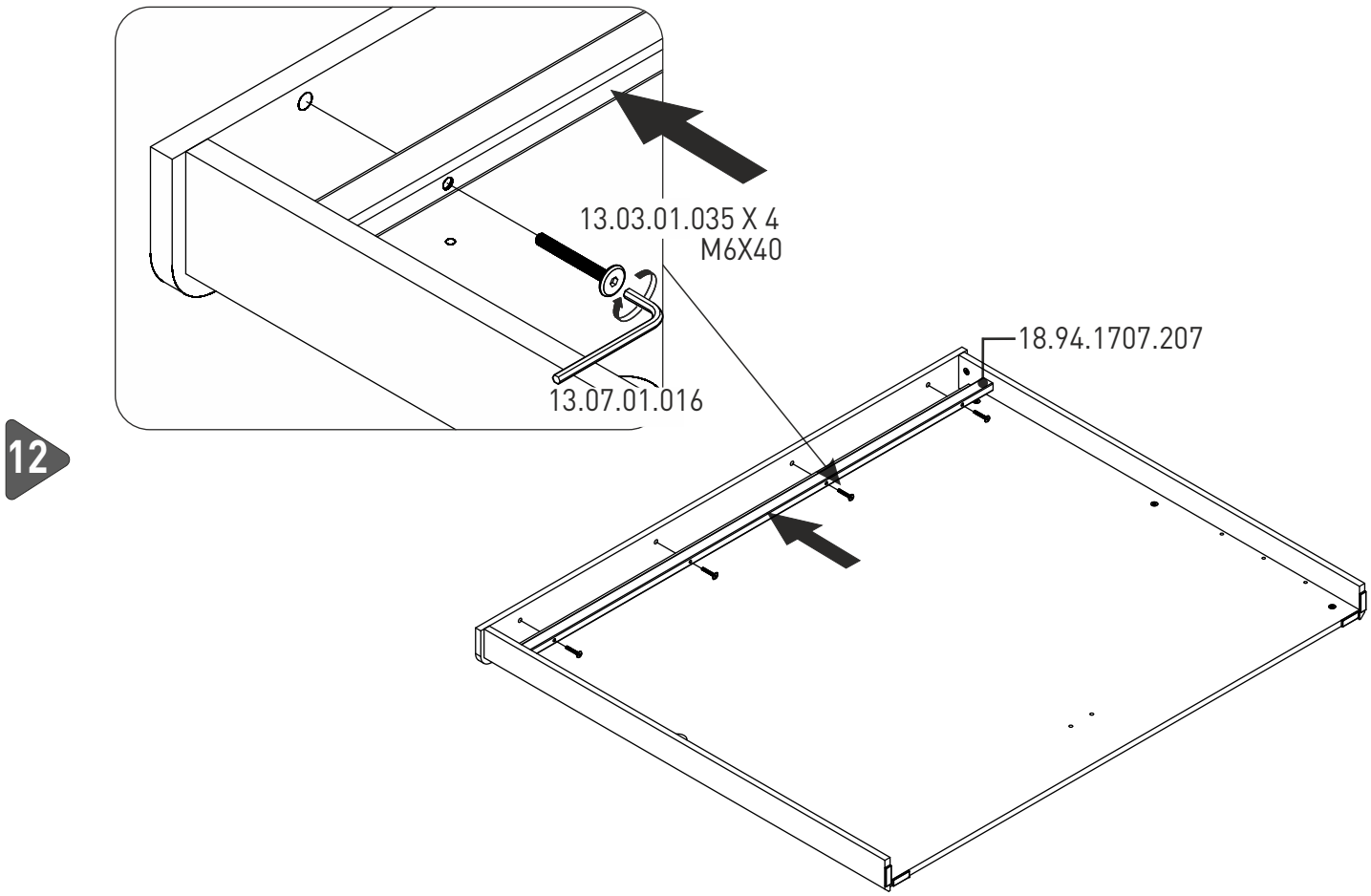
12
13.03.01.035 X 4
M6X40
13.07.01.016
18.94.1707.207

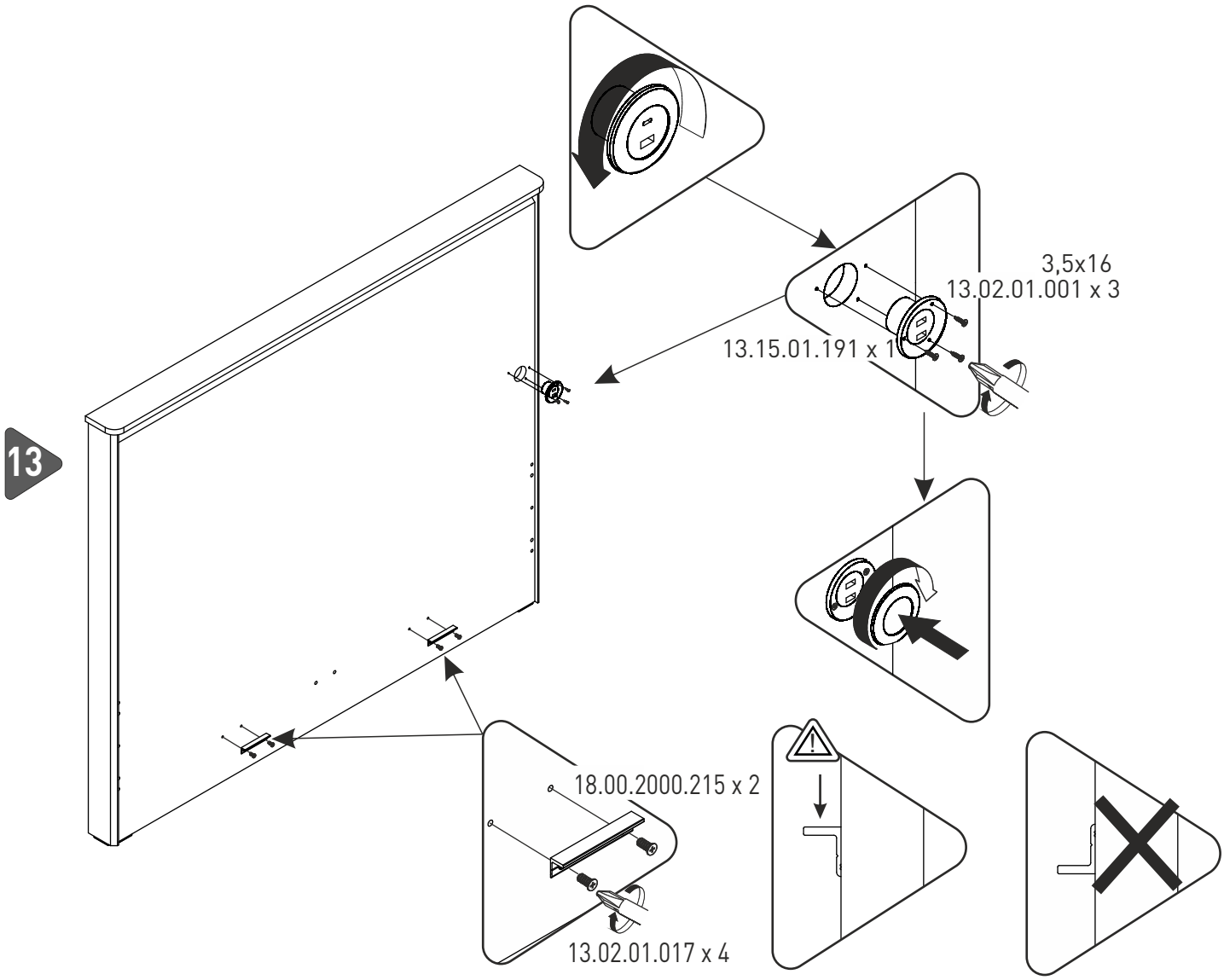
13
3,5x16
13.02.01.001 x 3
13.15.01.191 x 1
18.00.2000.215 x 2
13.02.01.017 x 4

14

13.03.01.023 x 4
M6X15

13.07.01.016

13.07.01.016

13.03.01.039 x 6
M6x55

18.94.1707.208

15

13.07.02.232 x 2

13.03.01.019 x 2

13.07.02.194

18.94.1707.005

16

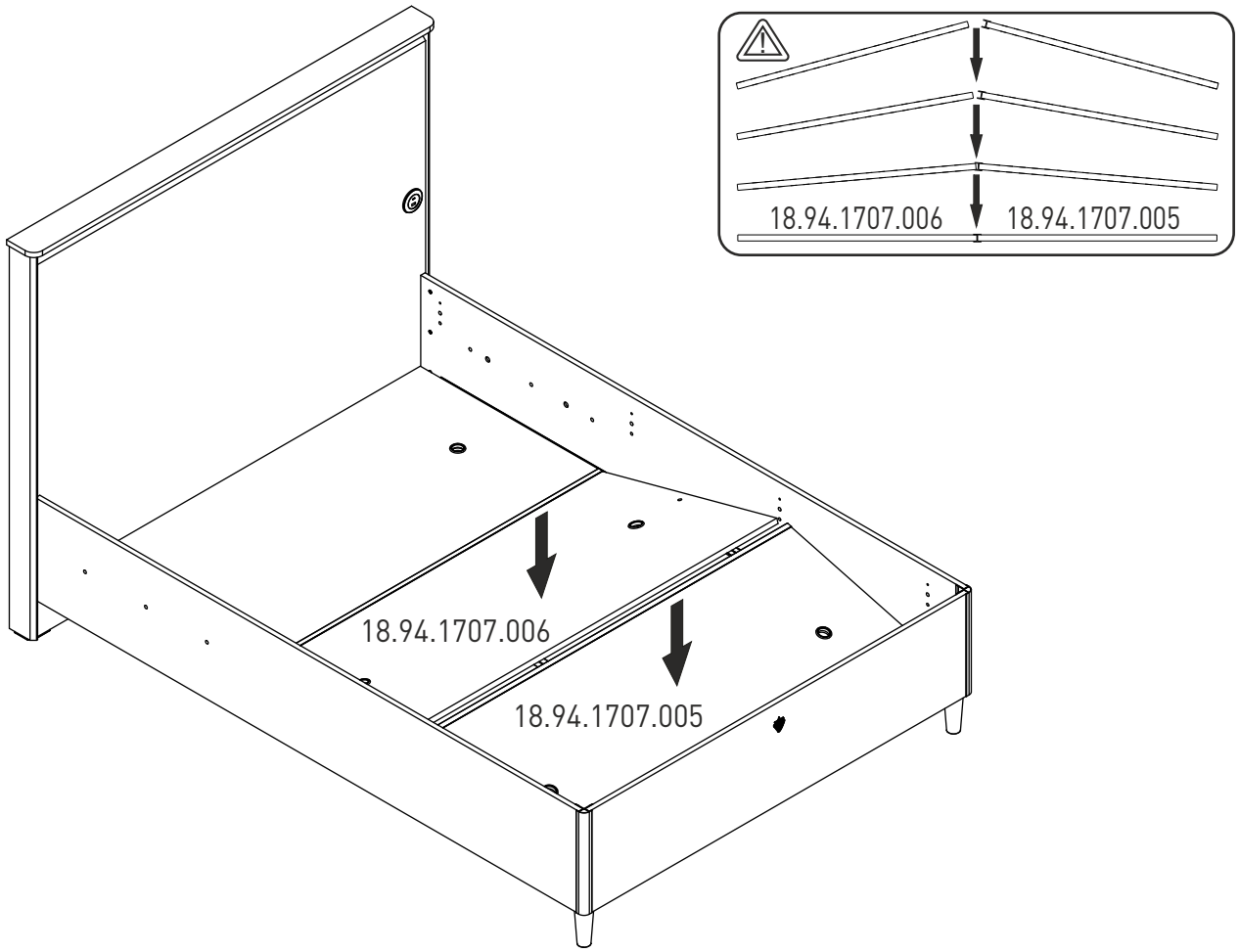

17

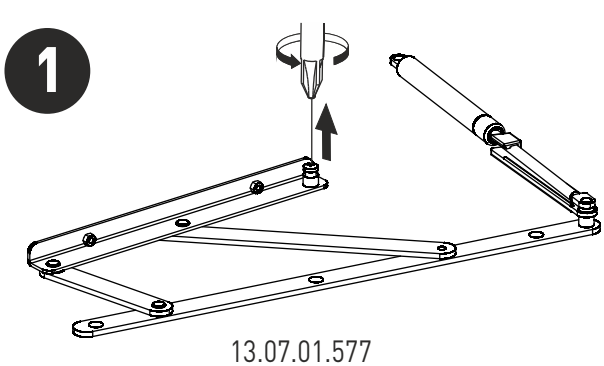

13.07.01.577

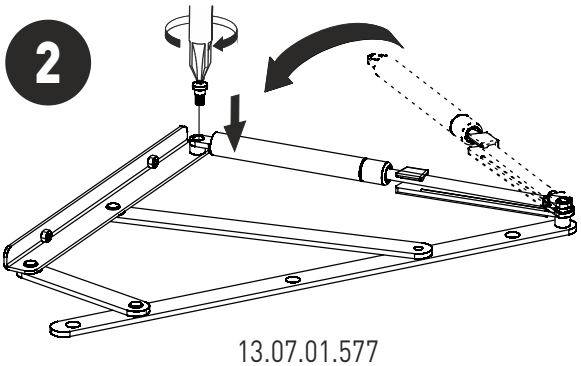

13.07.01.577

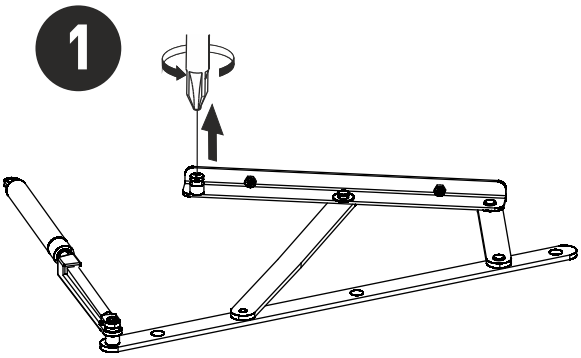

13.07.01.576

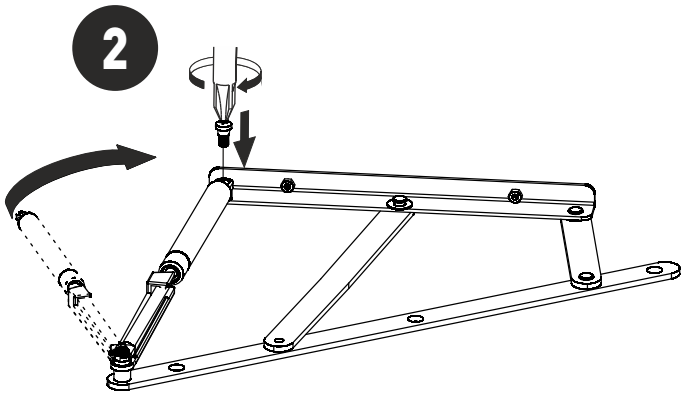

13.07.01.576

18

13.07.01.577

13.07.01.093 x 6

13.03.01.024 x 6

13.07.01.576

13.07.01.093 x 2

13.07.01.016

19

13.02.01.017 x 8

M6X20

13.03.01.026 x 8

13.01.01.247 x 8

13.10.01.339 x 8

6x

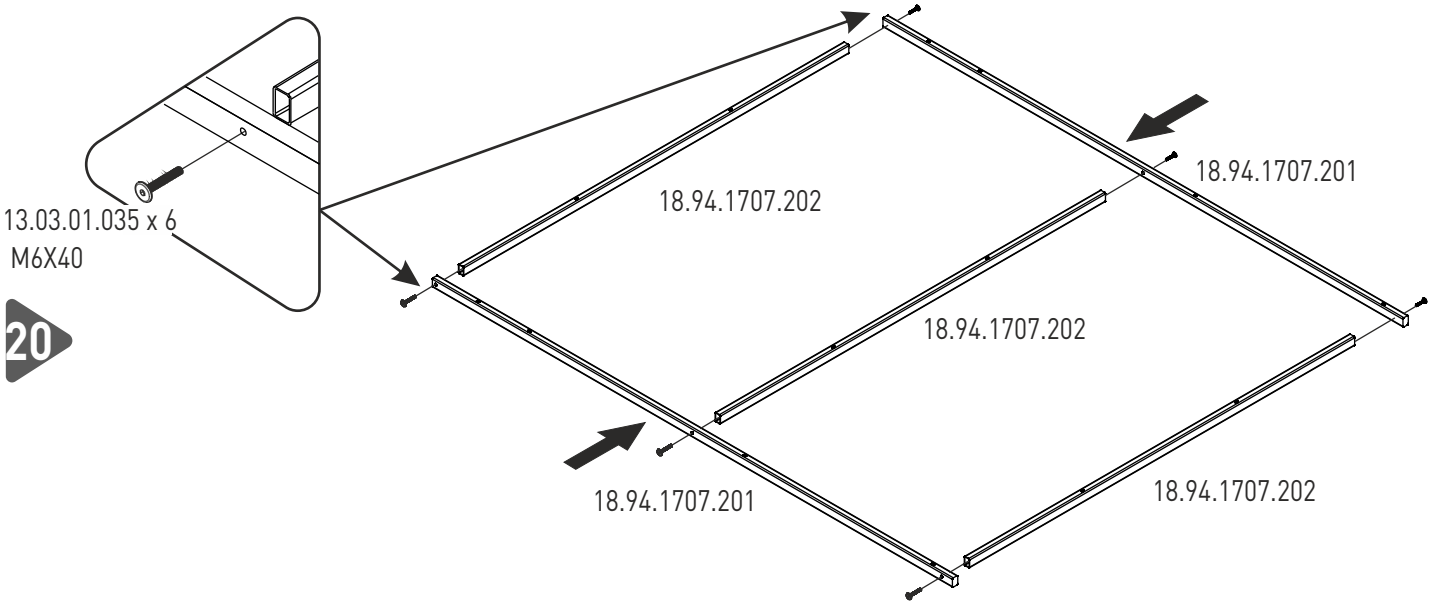
13.03.01.035 x 6
M6X40
20
18.94.1707.202
18.94.1707.201
18.94.1707.202
18.94.1707.201
18.94.1707.202

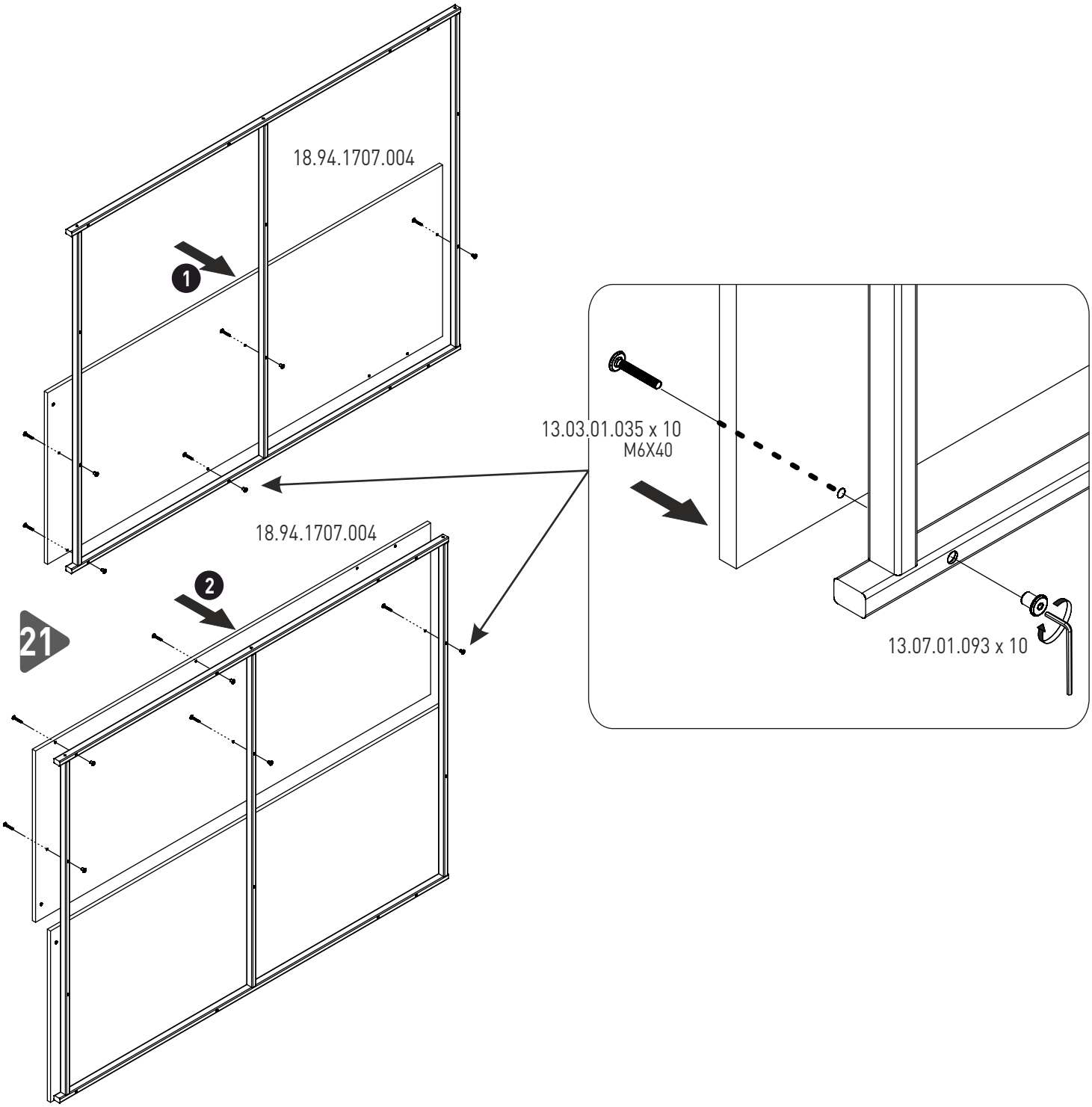
18.94.1707.004
1
13.03.01.035 x 10
M6X40
18.94.1707.004
2
21
13.07.01.093 x 10

22

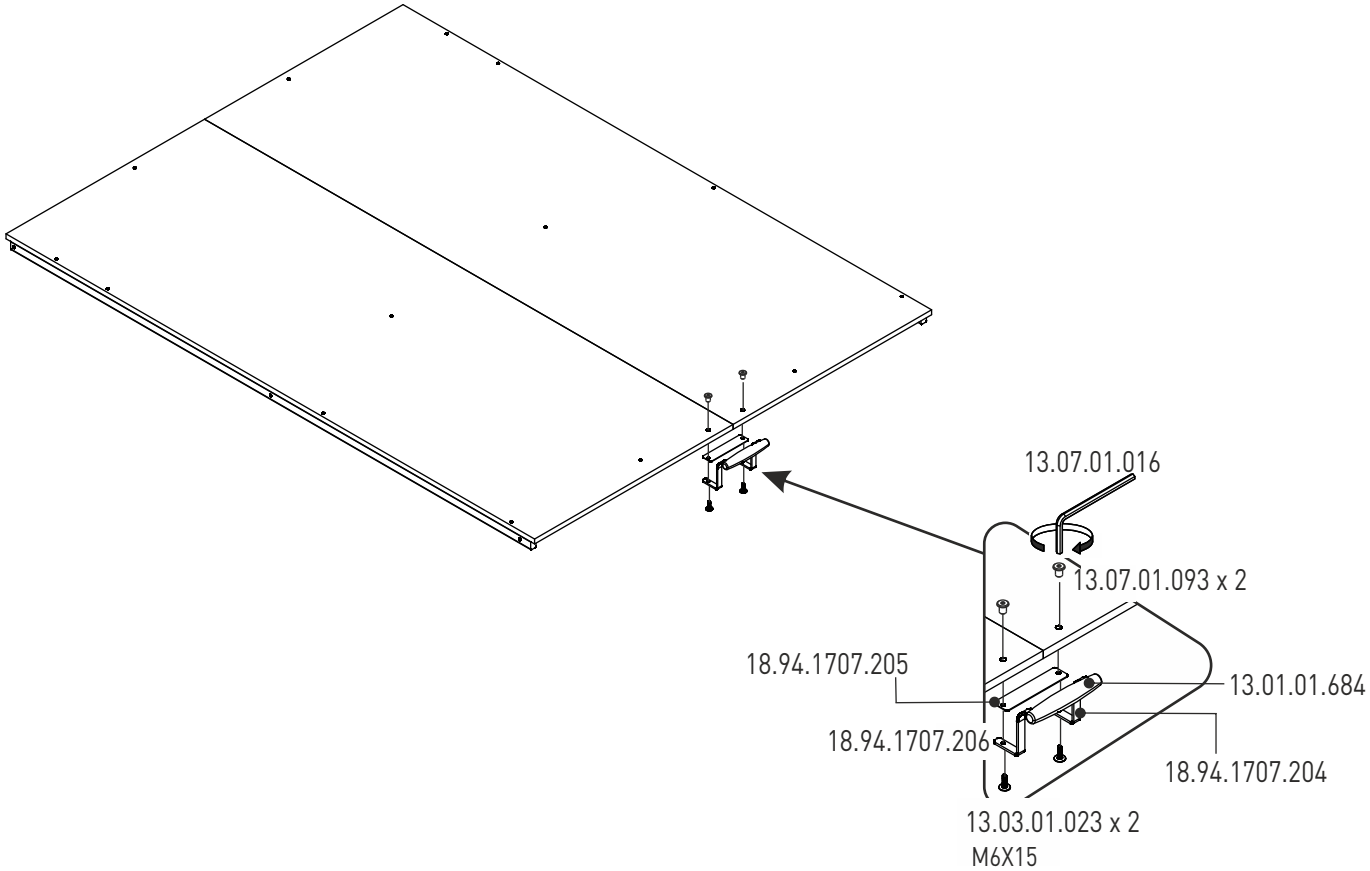
13.07.01.016
13.07.01.093 x 2
18.94.1707.205
13.01.01.684
18.94.1707.206
18.94.1707.204
13.03.01.023 x 2
M6X15

23

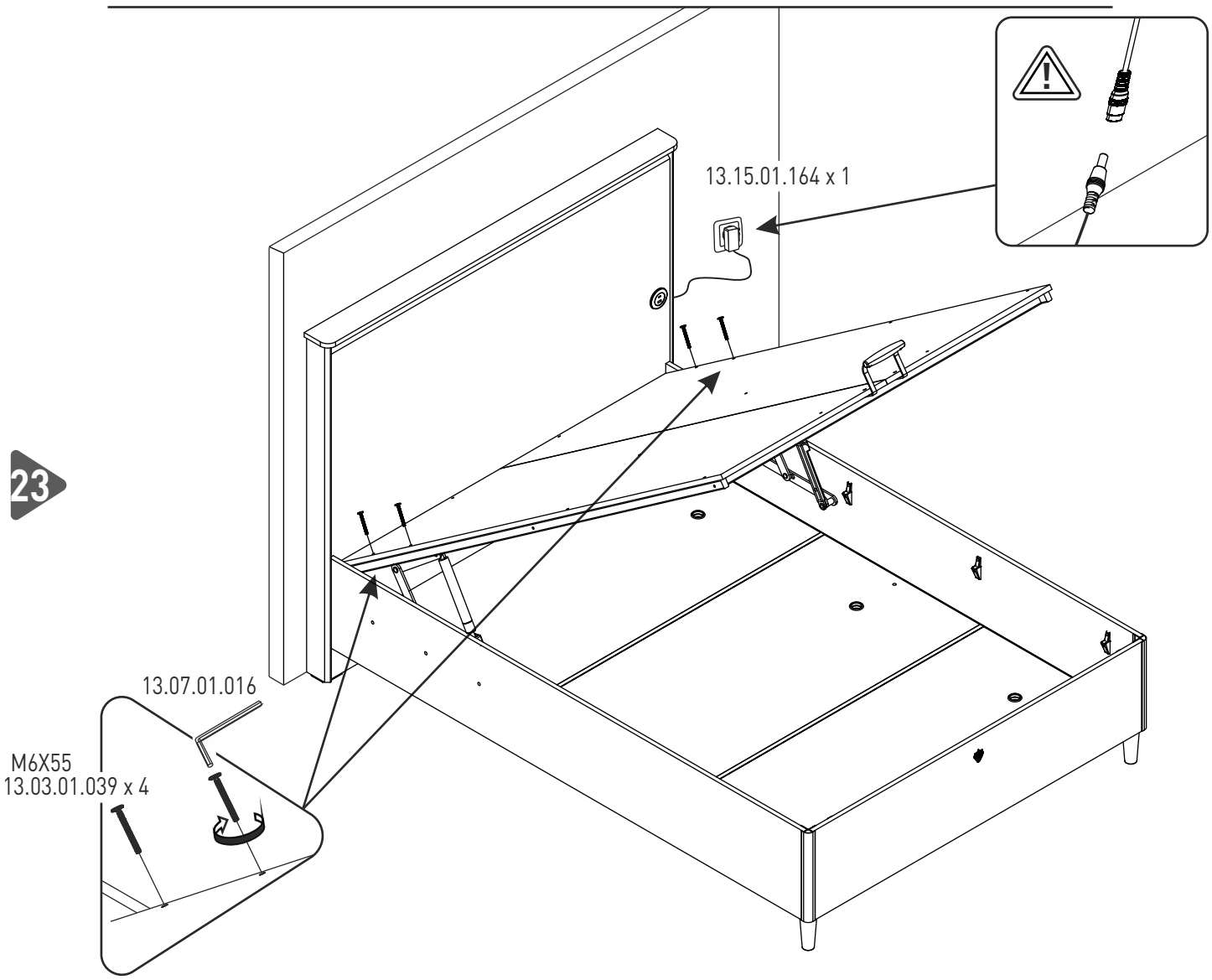
13.15.01.164 x 1
13.07.01.016
M6X55
13.03.01.039 x 4