20.84.1705.00

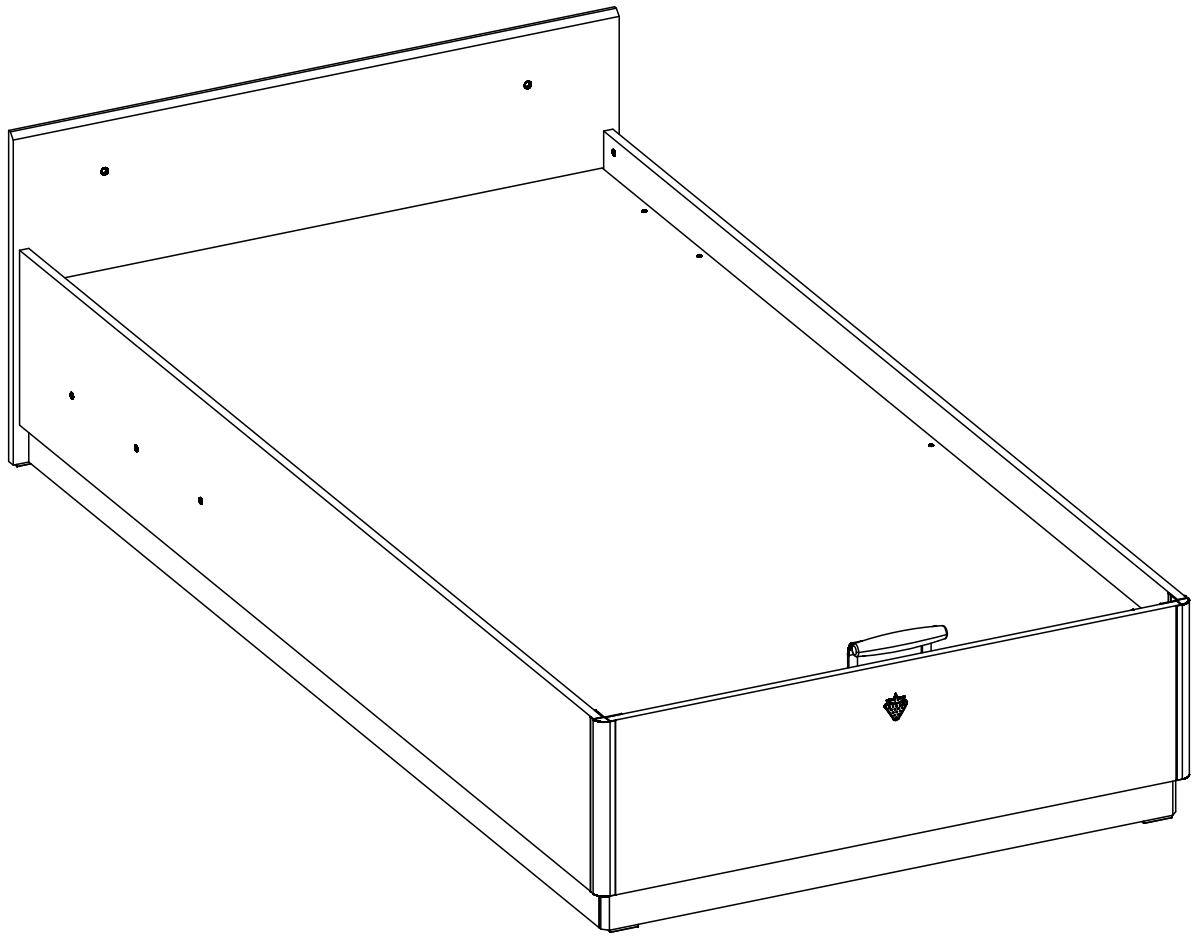

GARANTİ BELGESİ VE KULLANMA KILAVUZU

WARRANTY CERTIFICATE AND USER MANUAL

شهادة الضمان ودليل المستخدم

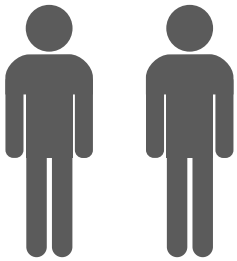

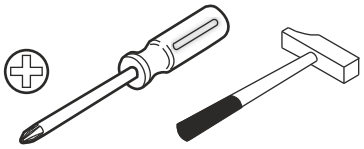

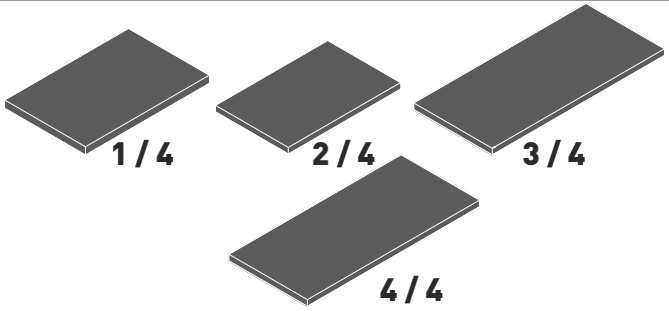

13.01.01.248 x 10

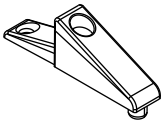

13.01.01.247 x 6

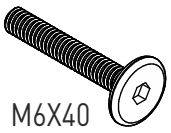

M6X40
13.03.01.035 x 6

13.10.01.339 x 6

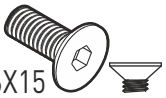

M6X15
13.03.01.024 x 6

M6X15
13.03.01.023 x 2

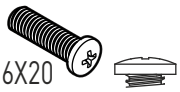

M6X20
13.03.01.026 x 6

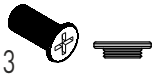

M6X13
13.03.01.021 x 20

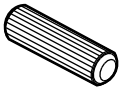

13.01.01.111 x 4

13.02.01.017 x 14

13.07.01.093 x 12

13.07.01.016 x 1

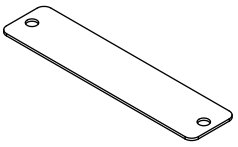

18.84.1705.205 x 1

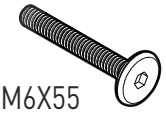

M6X55
13.03.01.039 x 8

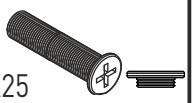

M6X25
13.03.01.128 x 13

1 / 4

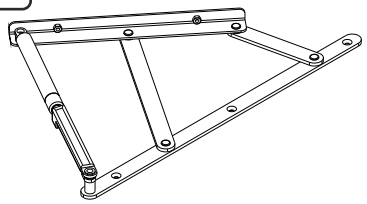

13.07.01.440 x 1

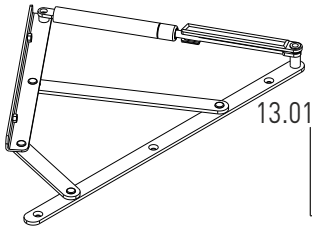

13.07.01.441 x 1

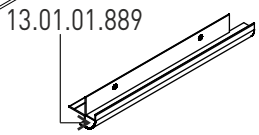

18.84.1705.203 x 2

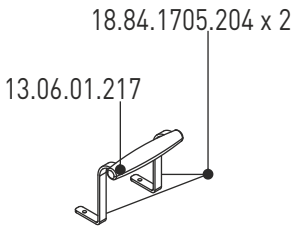

18.84.1705.206 x 1

2 / 4

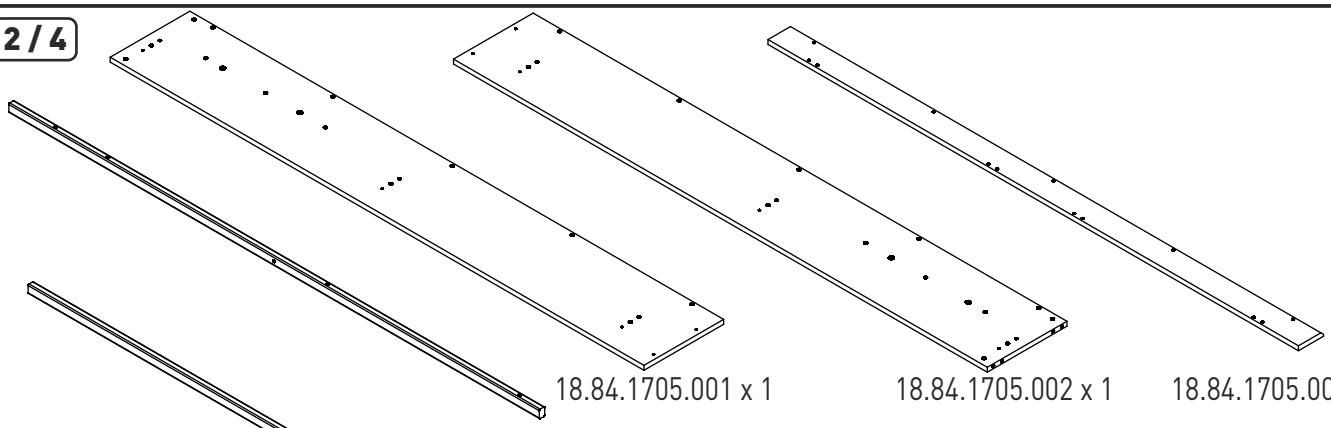

18.84.1705.001 x 1

18.84.1705.002 x 1

18.84.1705.006 x 2

18.00.2000.217 x 1

18.00.2000.216 x 2

3 / 4

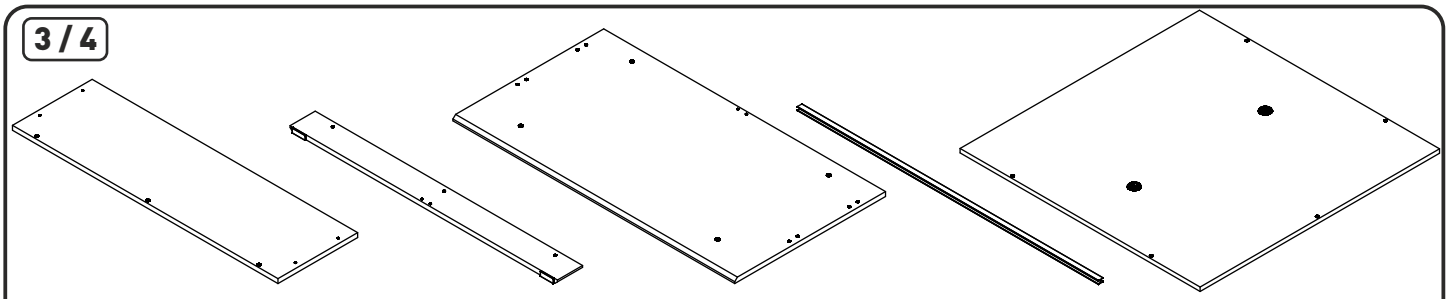

18.84.1705.003 x 1

18.84.1705.007 x 1

18.84.1705.008 x 1

13.01.01.908 x 1

18.84.1705.005 x 2

4 / 4

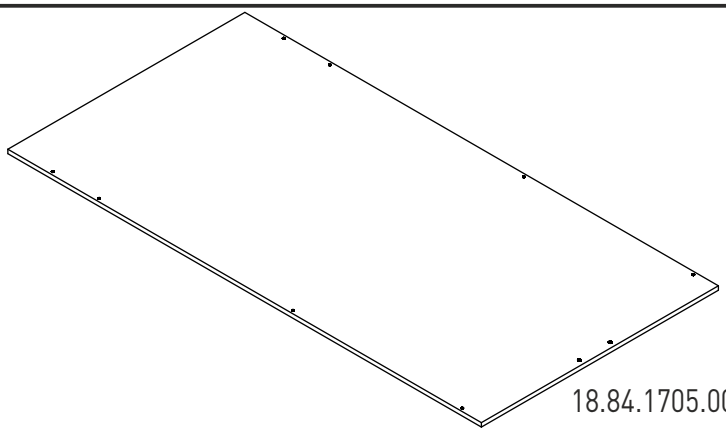

18.84.1705.004 x 1

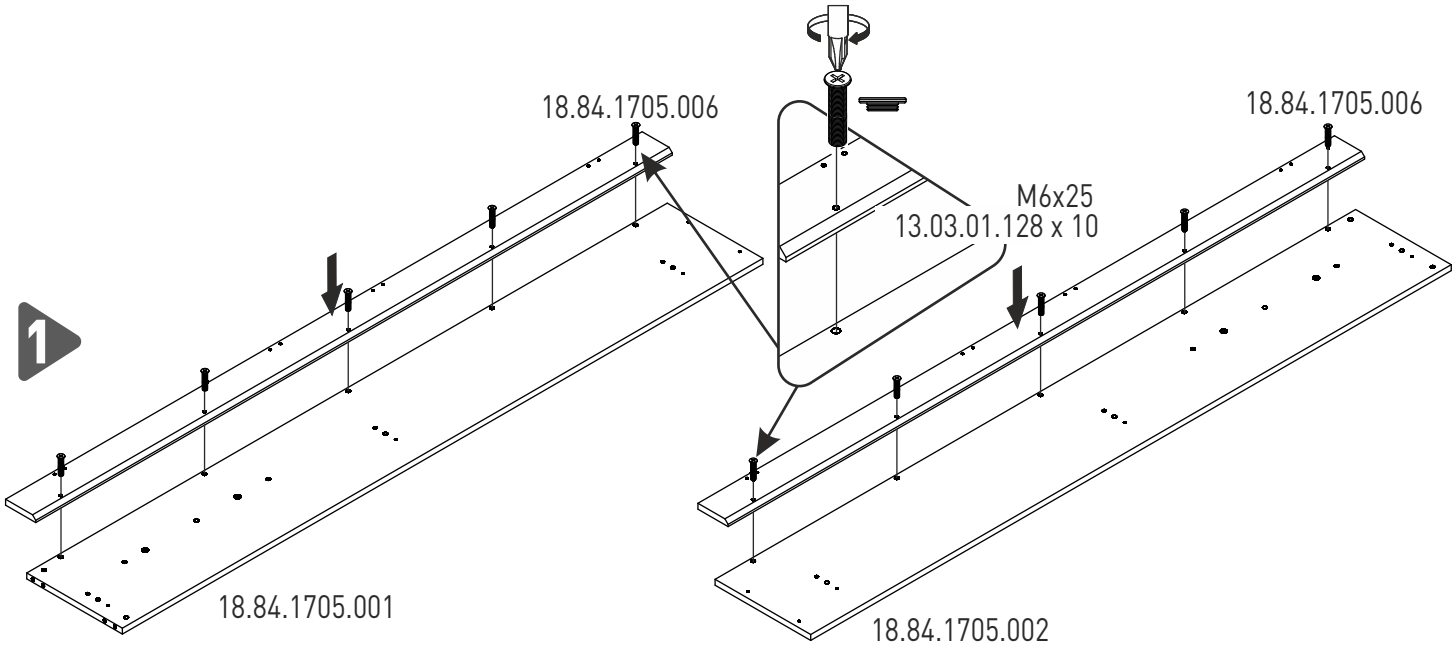

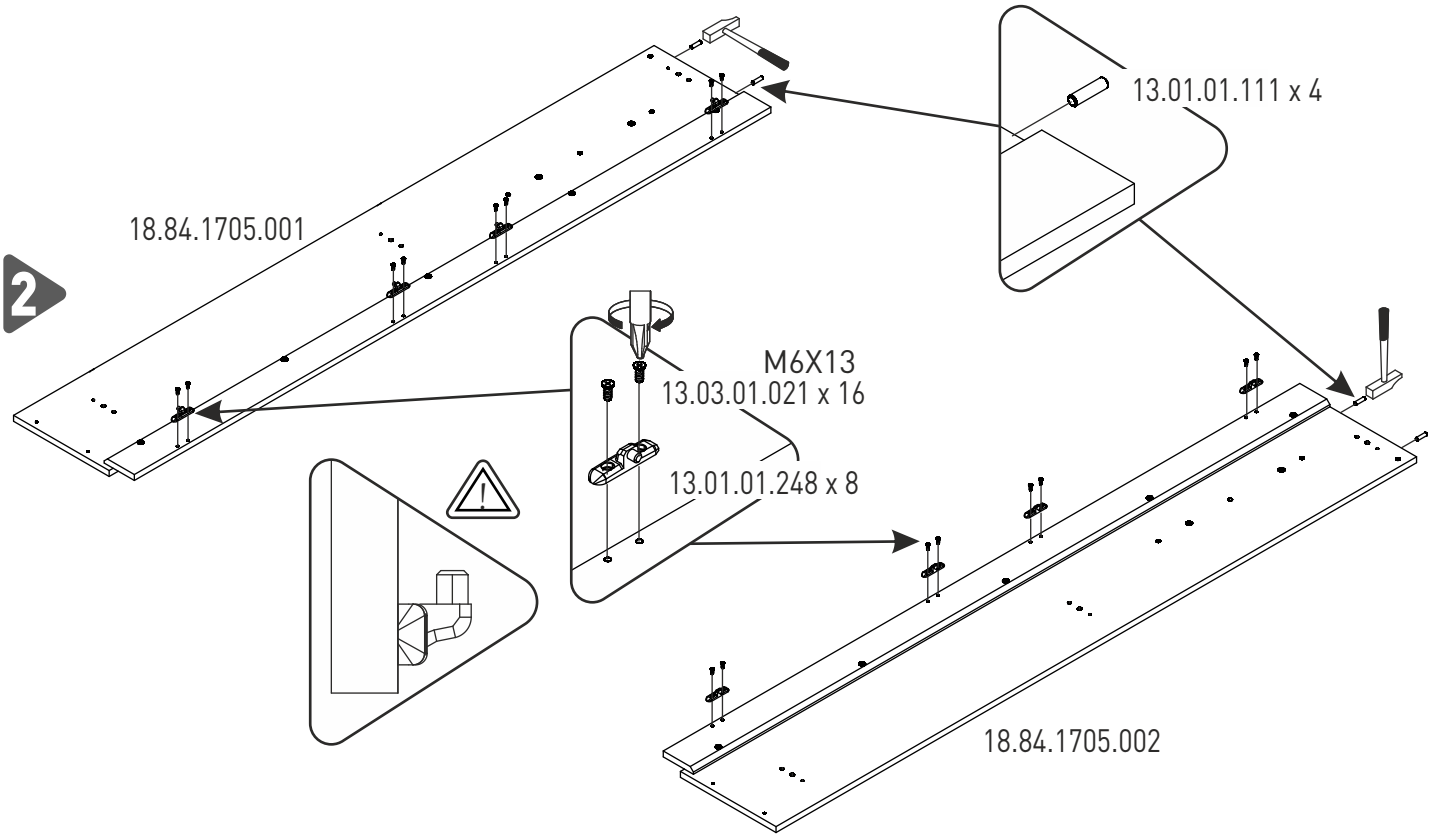

3

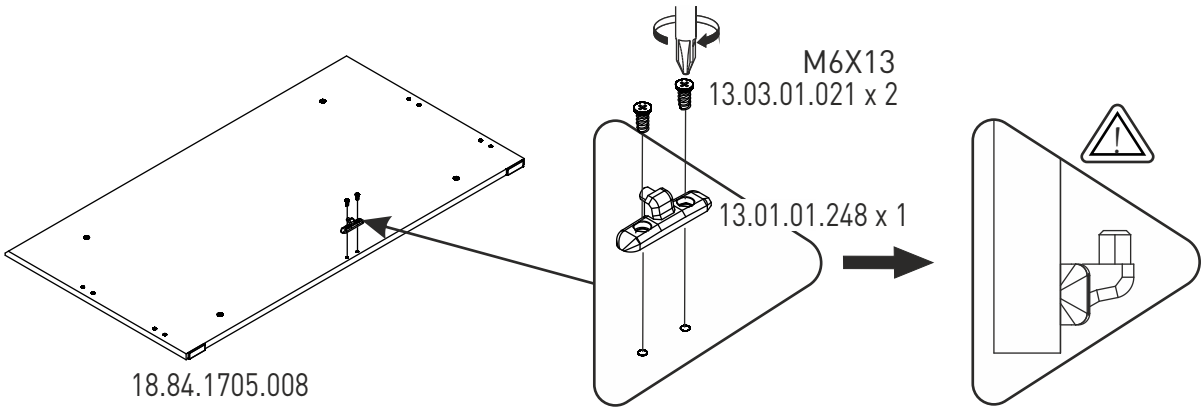
M6X13
13.03.01.021 x 2
13.01.01.248 x 1
18.84.1705.008

4

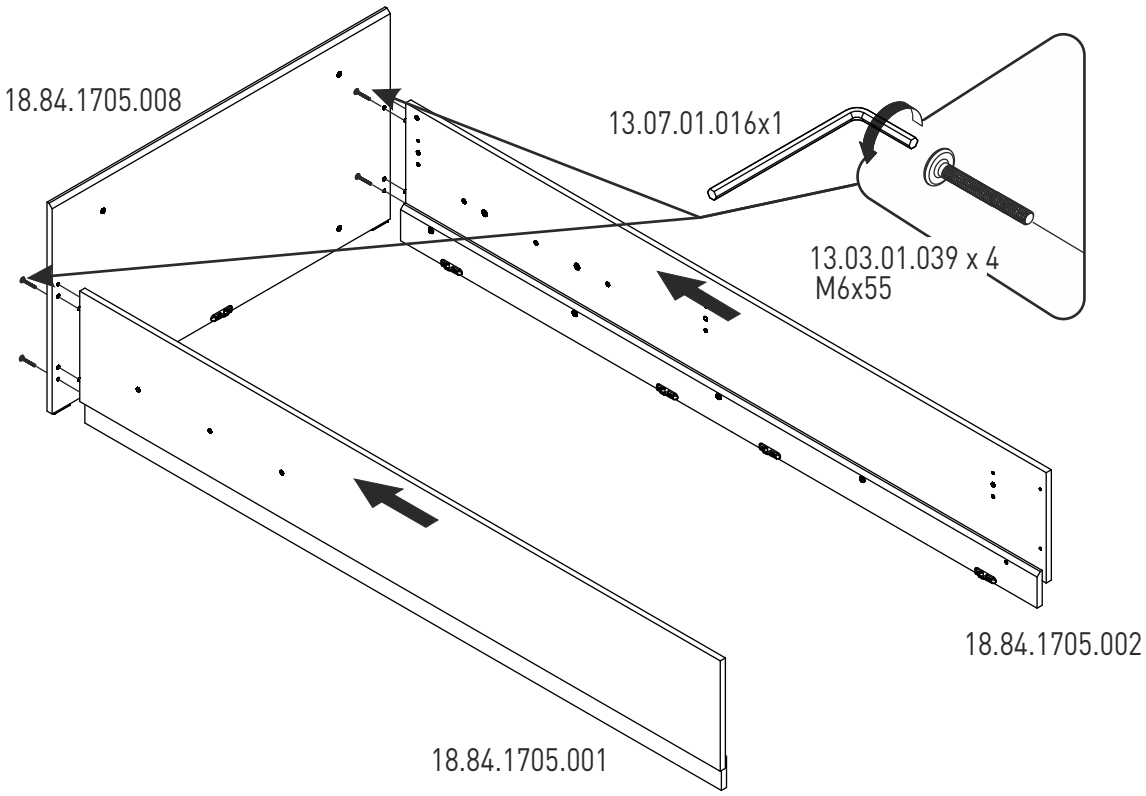
18.84.1705.008
13.07.01.016x1
13.03.01.039 x 4
M6x55
18.84.1705.002
18.84.1705.001

5

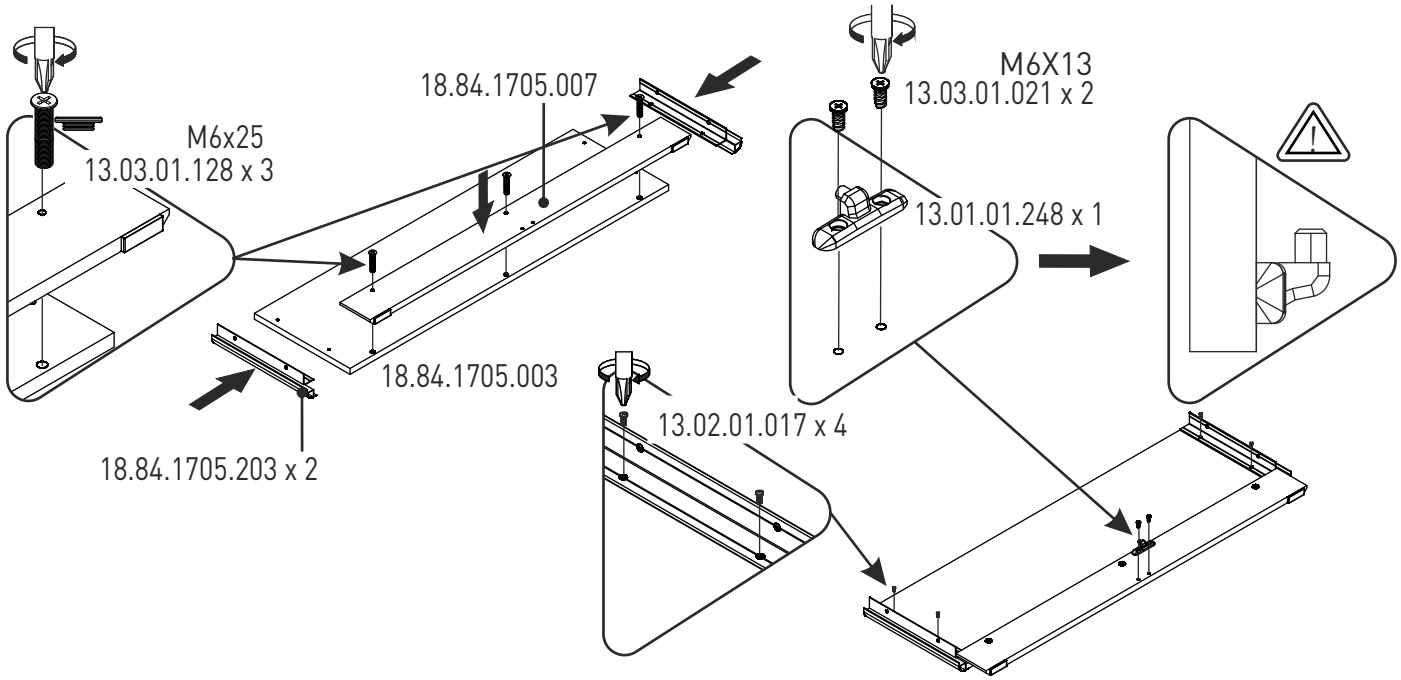
M6x25
13.03.01.128 x 3
18.84.1705.007
18.84.1705.003
18.84.1705.203 x 2
M6X13
13.03.01.021 x 2
13.01.01.248 x 1
13.02.01.017 x 4

6

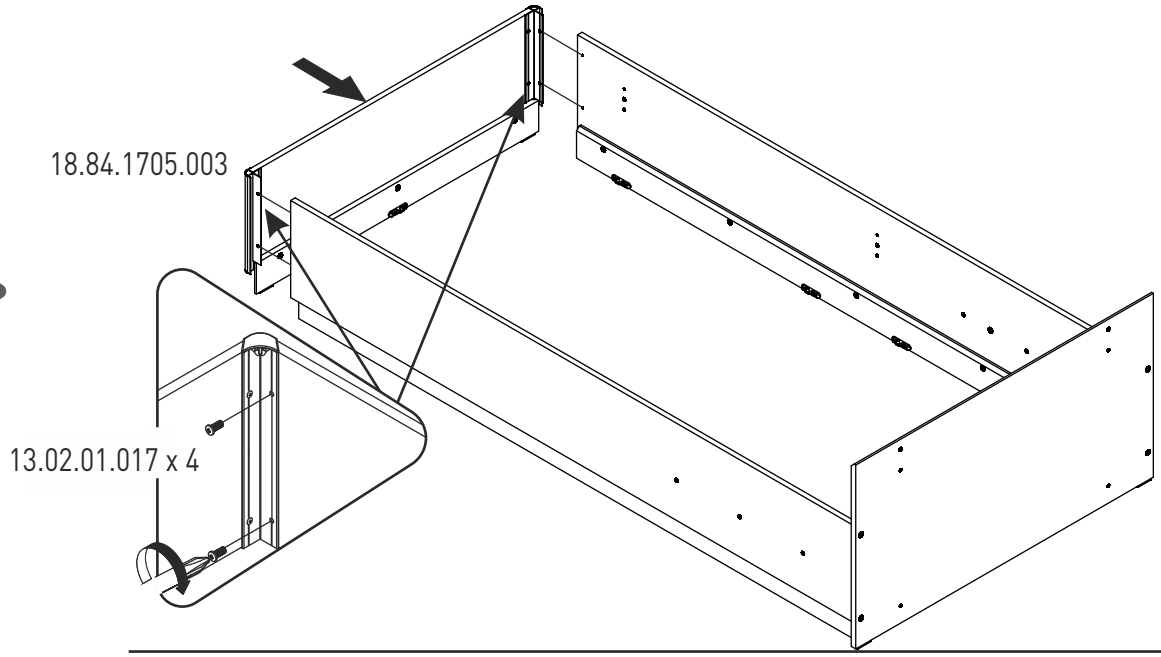
18.84.1705.003
13.02.01.017 x 4

7

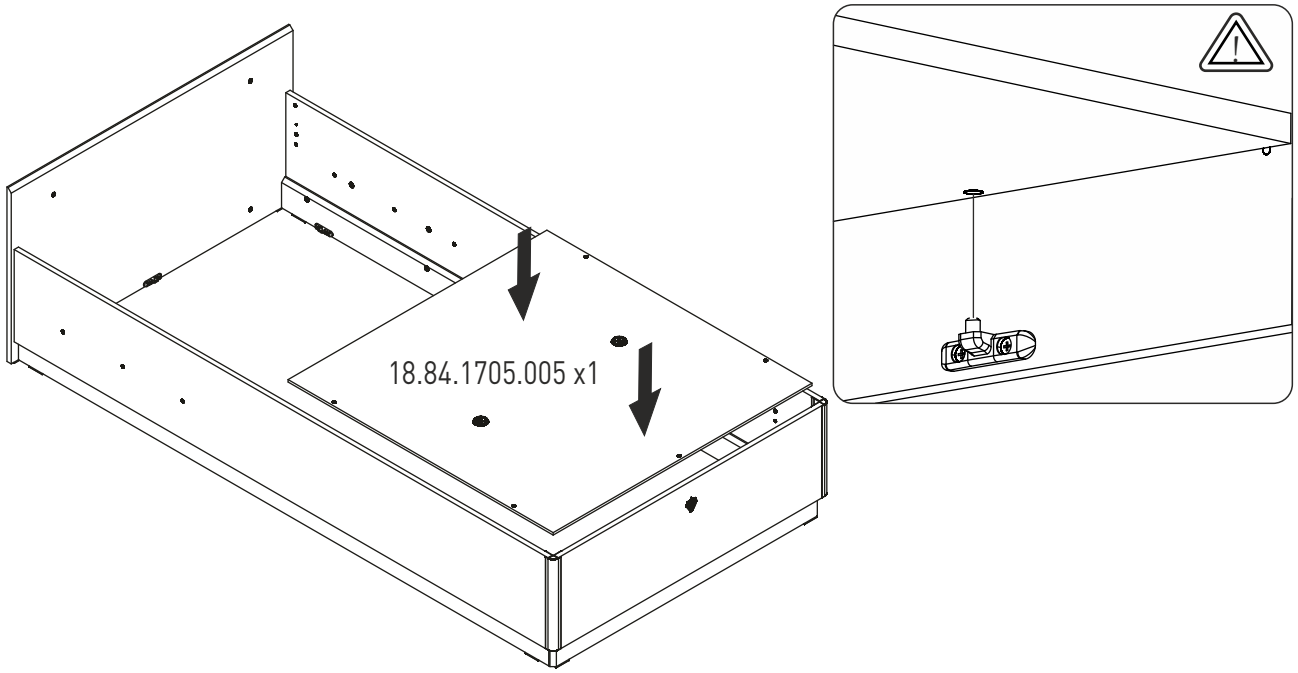
18.84.1705.005 x1

8

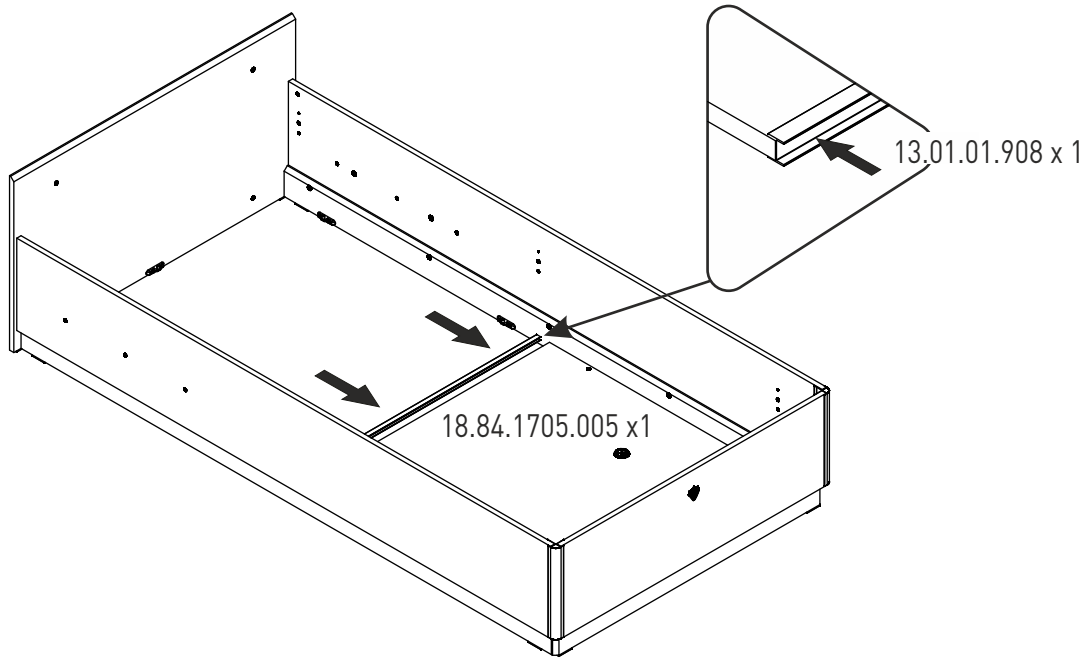
13.01.01.908 x 1
18.84.1705.005 x1

9

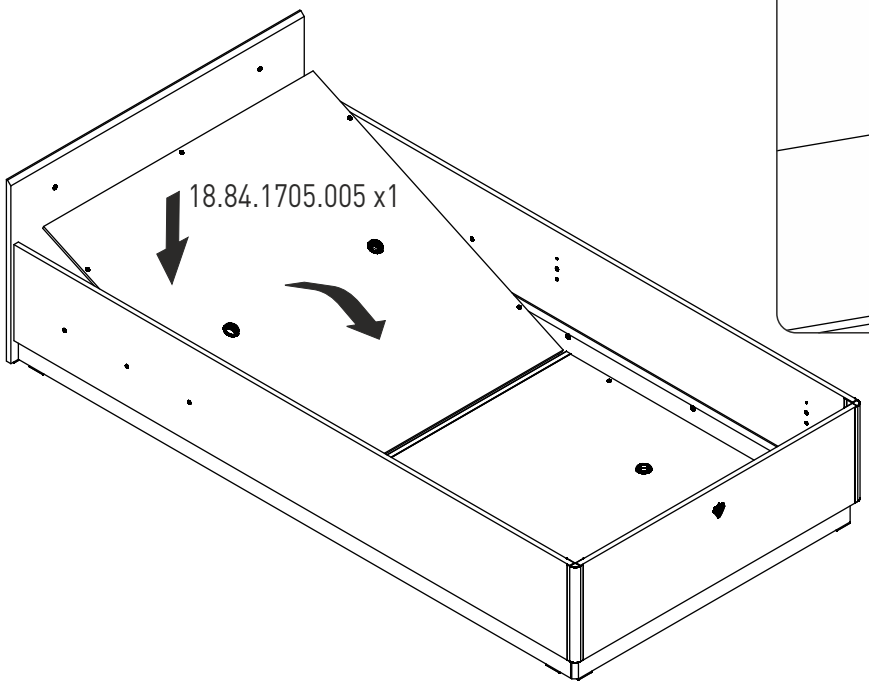

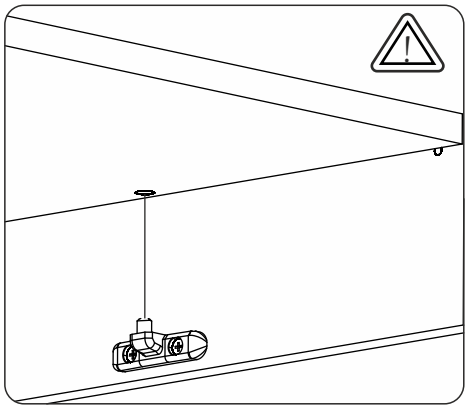

1

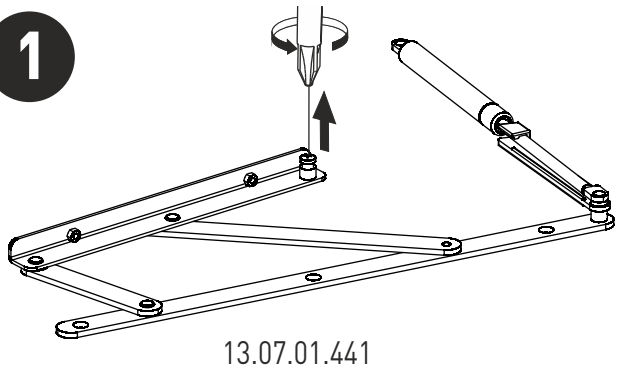

13.07.01.441

2

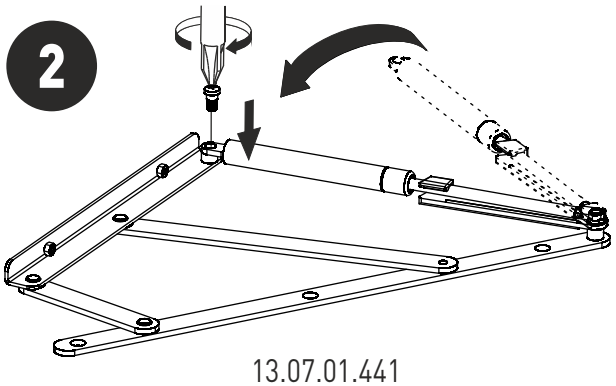

13.07.01.441

1

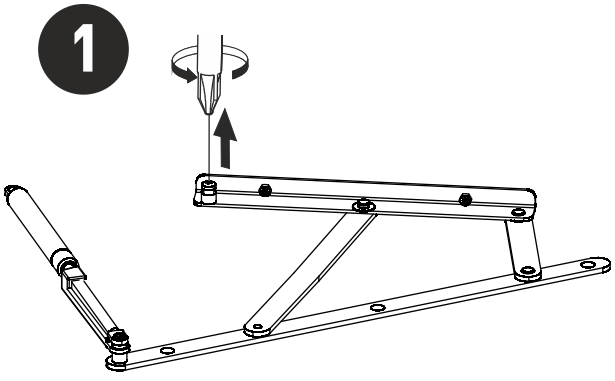

13.07.01.440

2

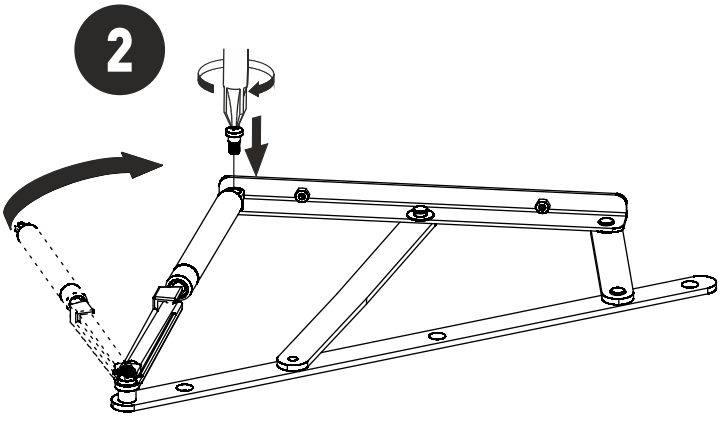

13.07.01.440

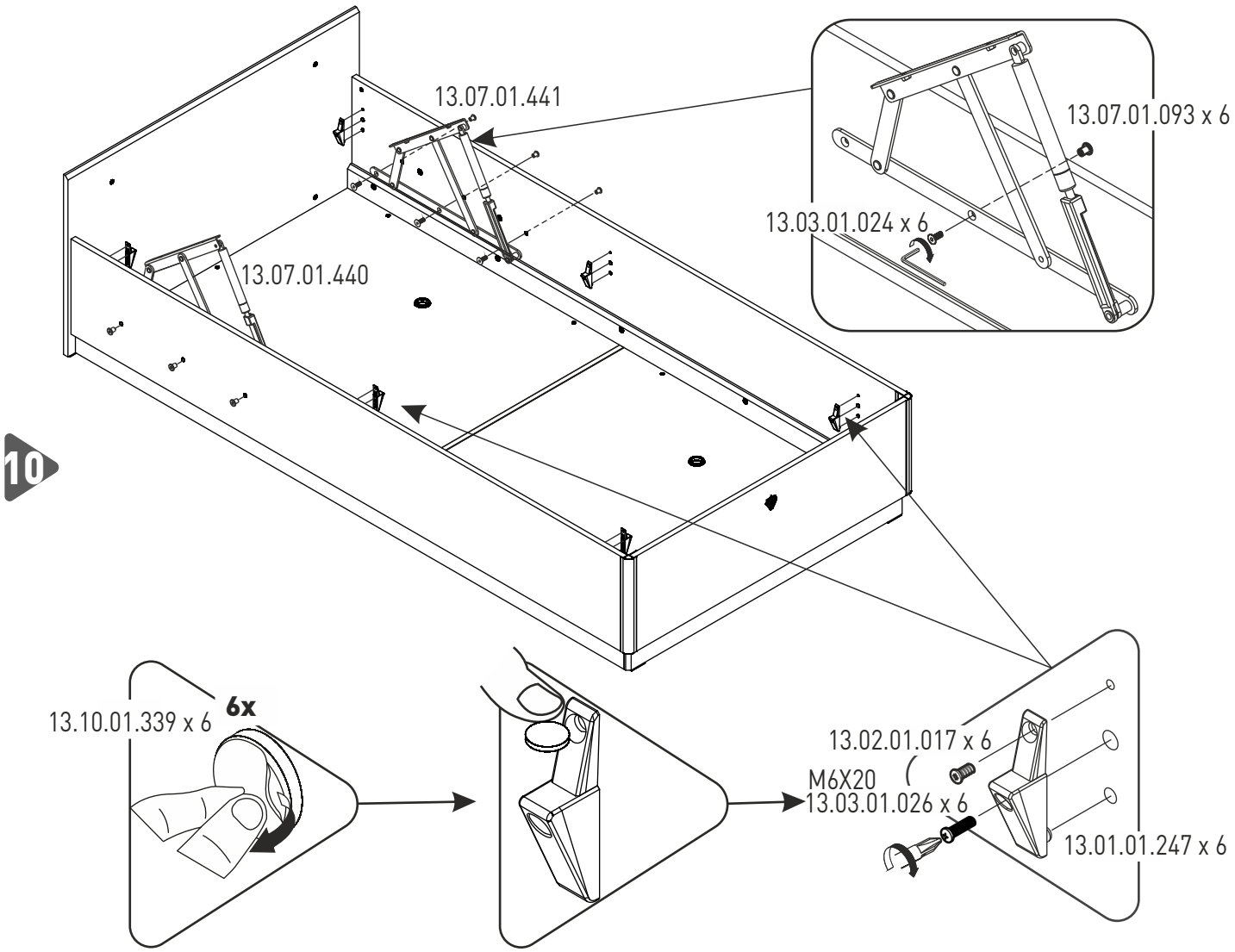
10
13.07.01.441
13.07.01.093 x 6
13.03.01.024 x 6
13.07.01.440
13.10.01.339 x 6
6x
13.02.01.017 x 6
M6X20
13.03.01.026 x 6
13.01.01.247 x 6

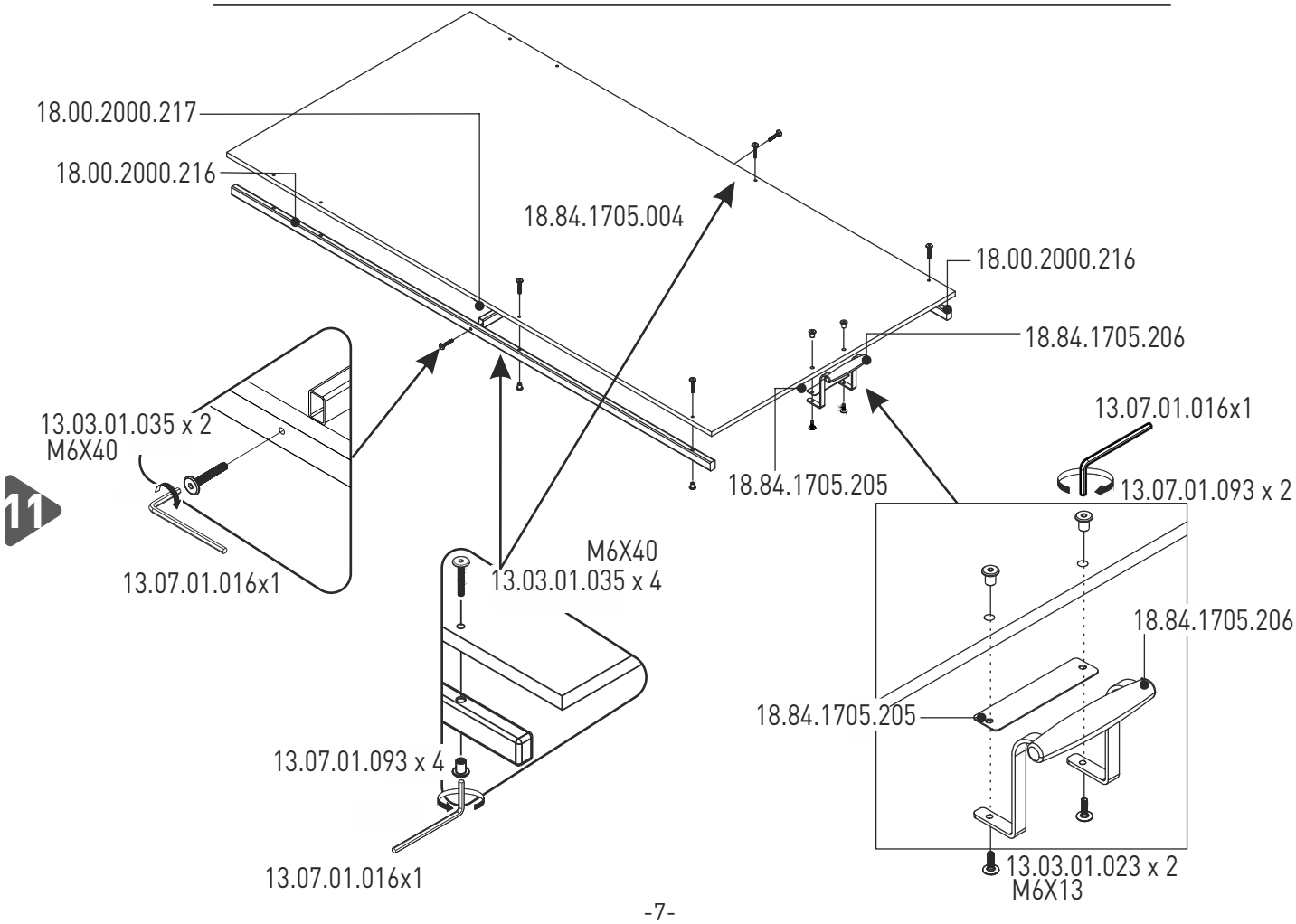
11
18.00.2000.217
18.00.2000.216
18.84.1705.004
18.00.2000.216
18.84.1705.206
13.03.01.035 x 2
M6X40
13.07.01.016x1
18.84.1705.205
13.07.01.016x1
13.07.01.093 x 2
M6X40
13.03.01.035 x 4
18.84.1705.206
18.84.1705.205
13.07.01.093 x 4
13.07.01.016x1
13.03.01.023 x 2
M6X13

11

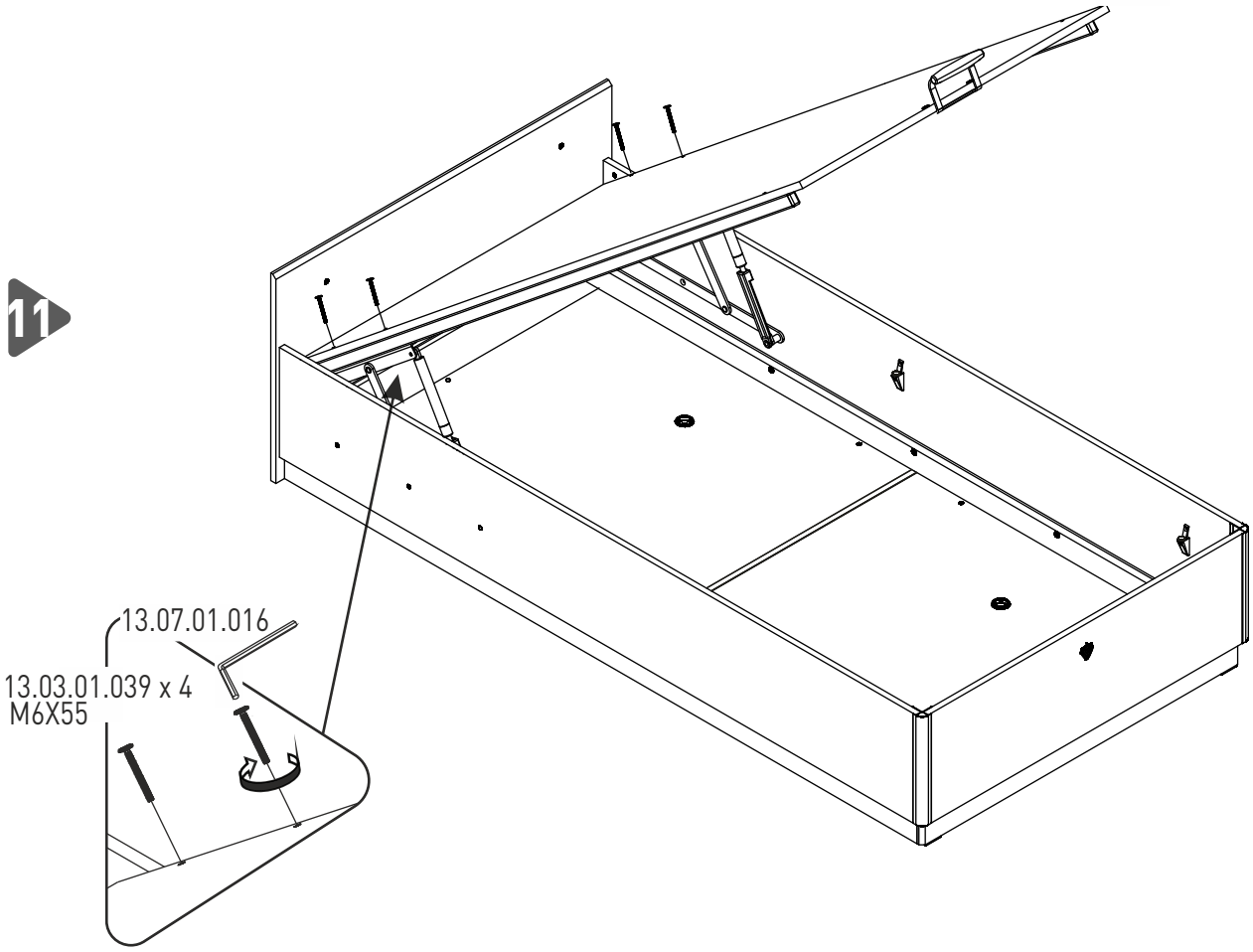
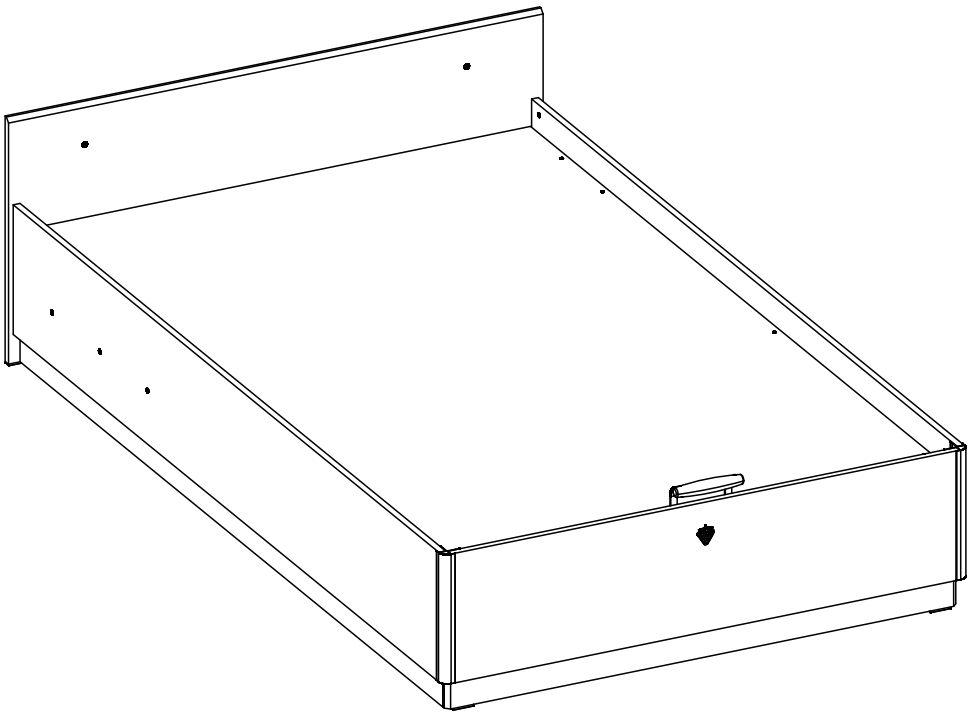
i