20.84.1317.00

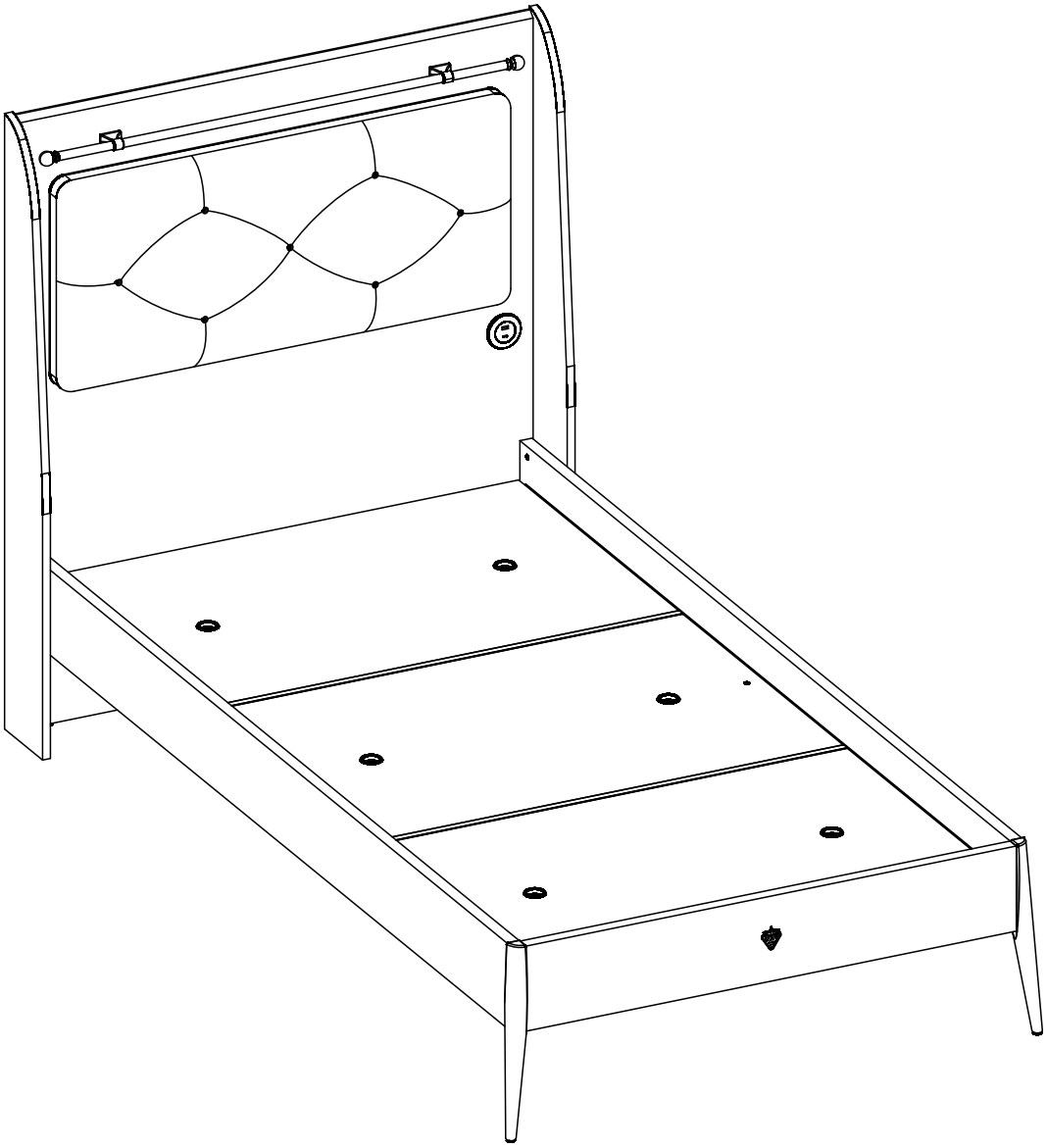

GARANTİ BELGESİ VE
KULLANMA KILAVUZU

WARRANTY CERTIFICATE
AND USER MANUAL

شهادة الضمان ودليل المستخدم

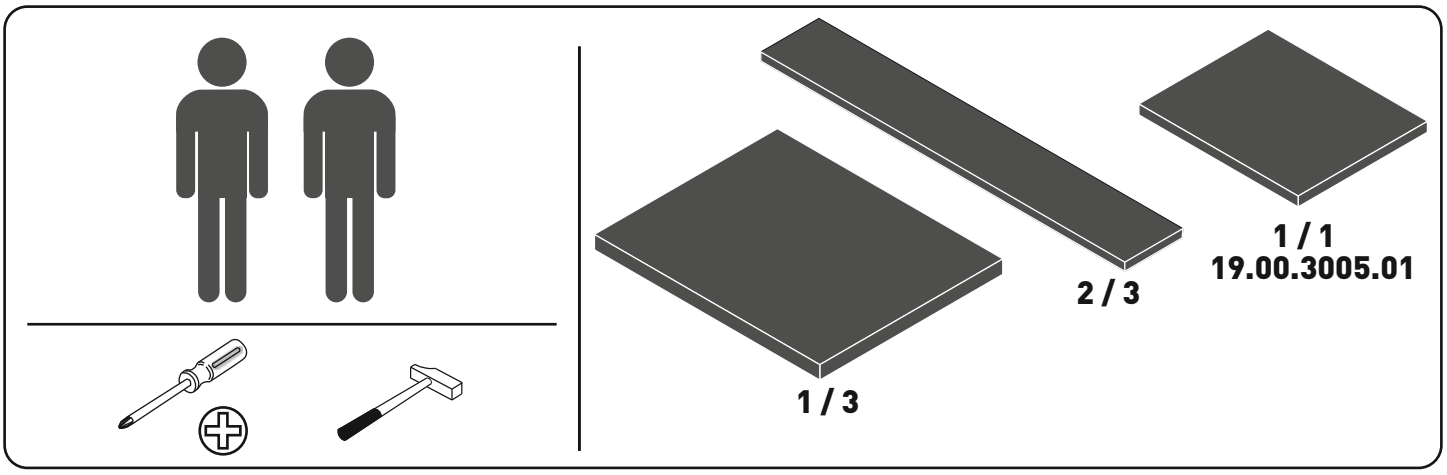
1 / 3
2 / 3
1 / 1
19.00.3005.01

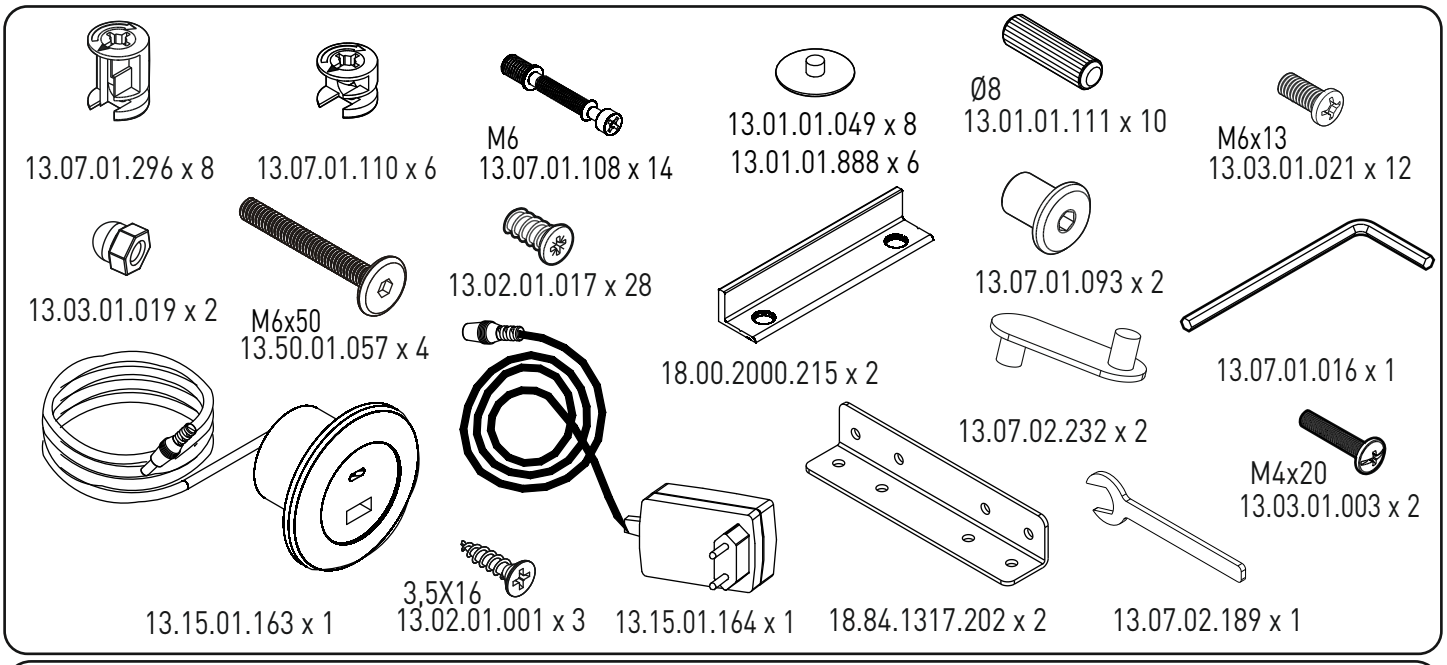
13.07.01.296 x 8
13.07.01.110 x 6
M6
13.07.01.108 x 14
13.01.01.049 x 8
13.01.01.888 x 6
Ø8
13.01.01.111 x 10
M6x13
13.03.01.021 x 12
13.03.01.019 x 2
M6x50
13.50.01.057 x 4
13.02.01.017 x 28
18.00.2000.215 x 2
13.07.01.093 x 2
13.07.01.016 x 1
13.07.02.232 x 2
M4x20
13.03.01.003 x 2
13.15.01.163 x 1
3,5X16
13.02.01.001 x 3
13.15.01.164 x 1
18.84.1317.202 x 2
13.07.02.189 x 1

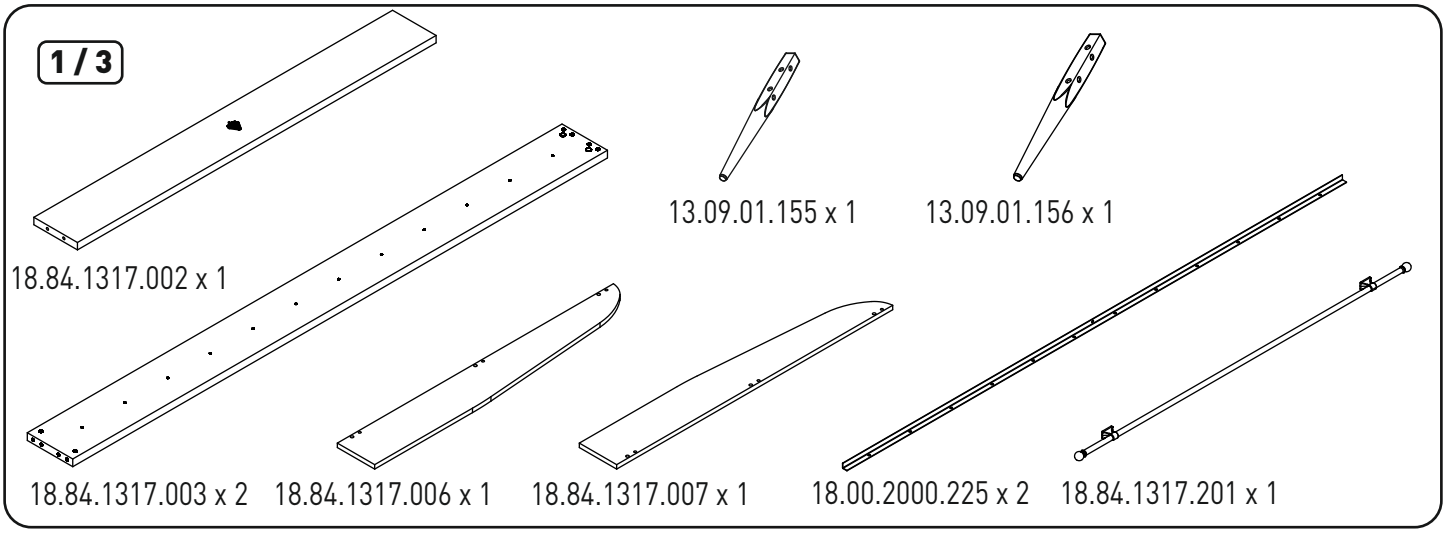
1 / 3
18.84.1317.002 x 1
13.09.01.155 x 1
13.09.01.156 x 1
18.84.1317.003 x 2
18.84.1317.006 x 1
18.84.1317.007 x 1
18.00.2000.225 x 2
18.84.1317.201 x 1

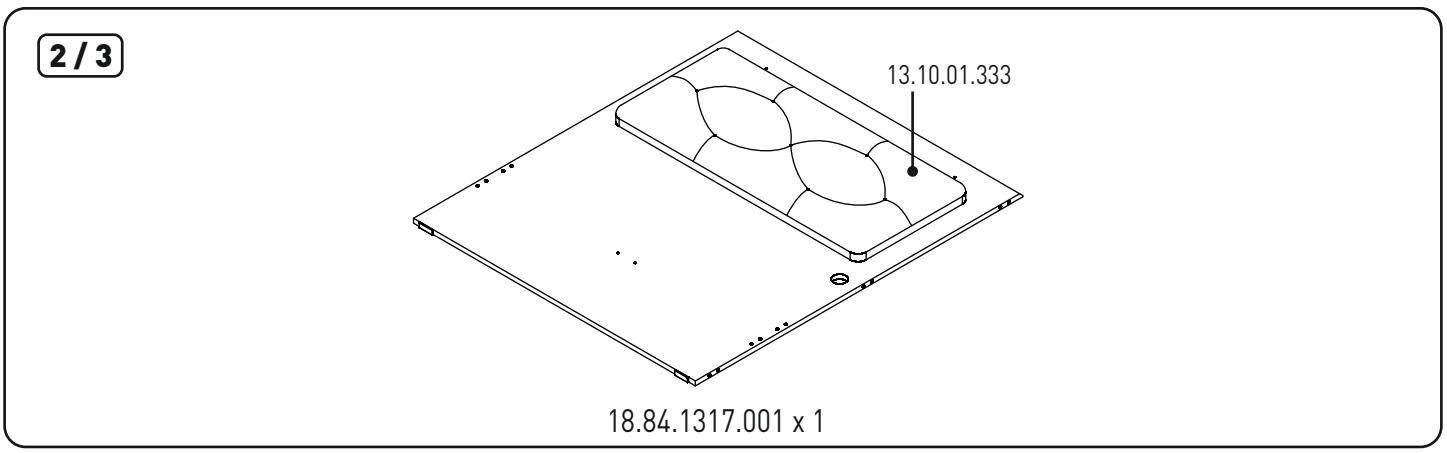
2 / 3
13.10.01.333
18.84.1317.001 x 1

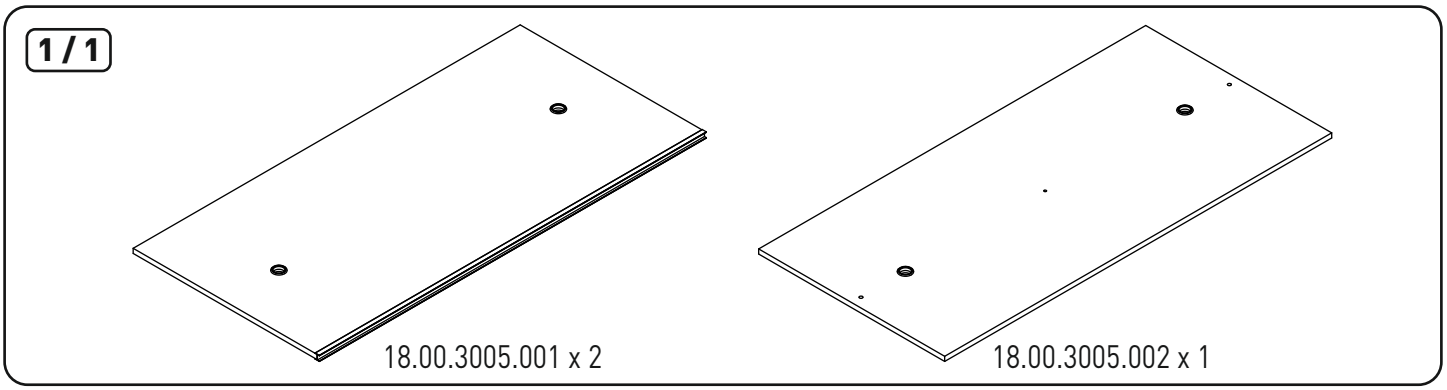
1 / 1
18.00.3005.001 x 2
18.00.3005.002 x 1

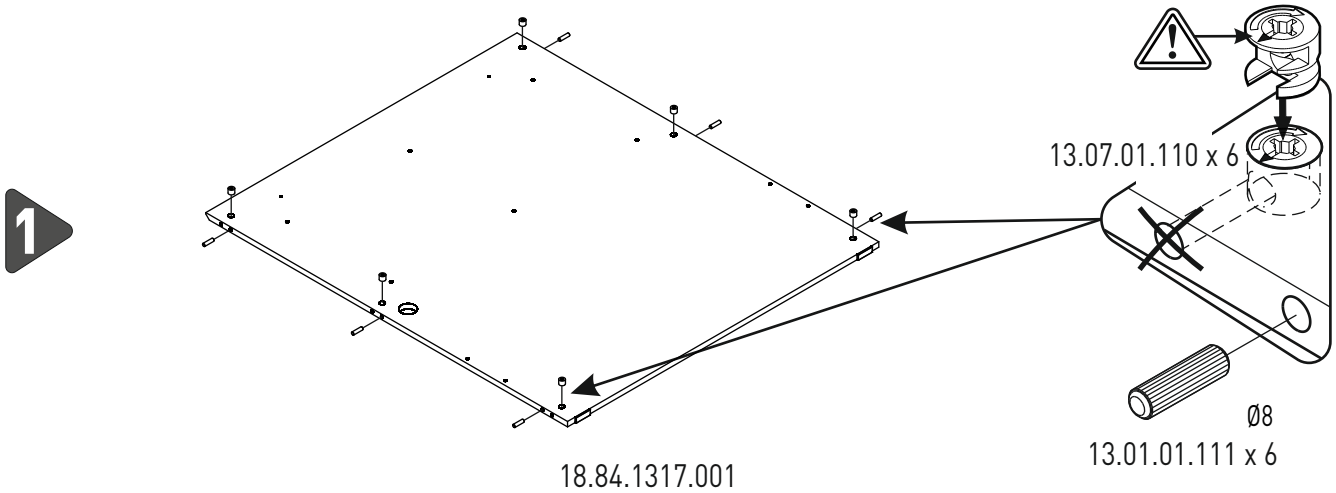
1
13.07.01.110 x 6
Ø8
13.01.01.111 x 6
18.84.1317.001

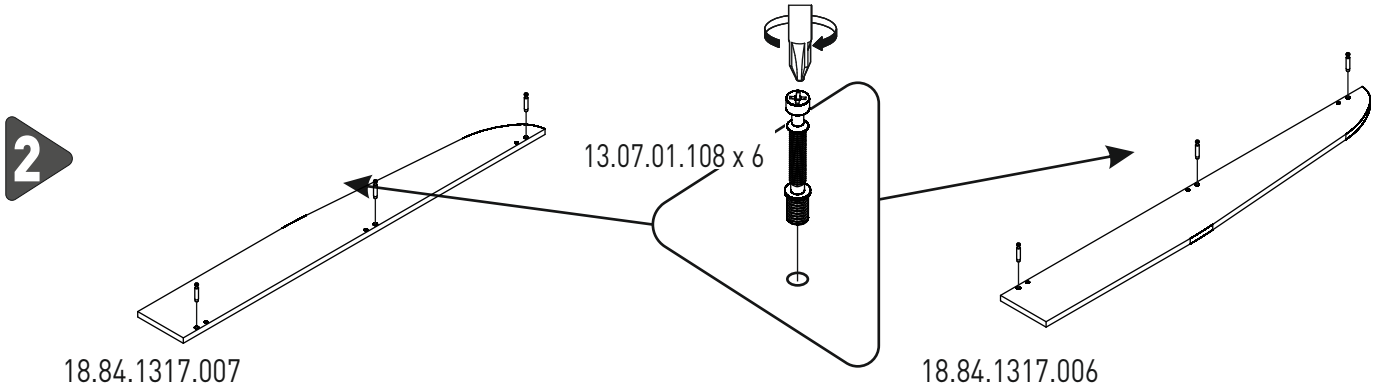
2
13.07.01.108 x 6
18.84.1317.007
18.84.1317.006

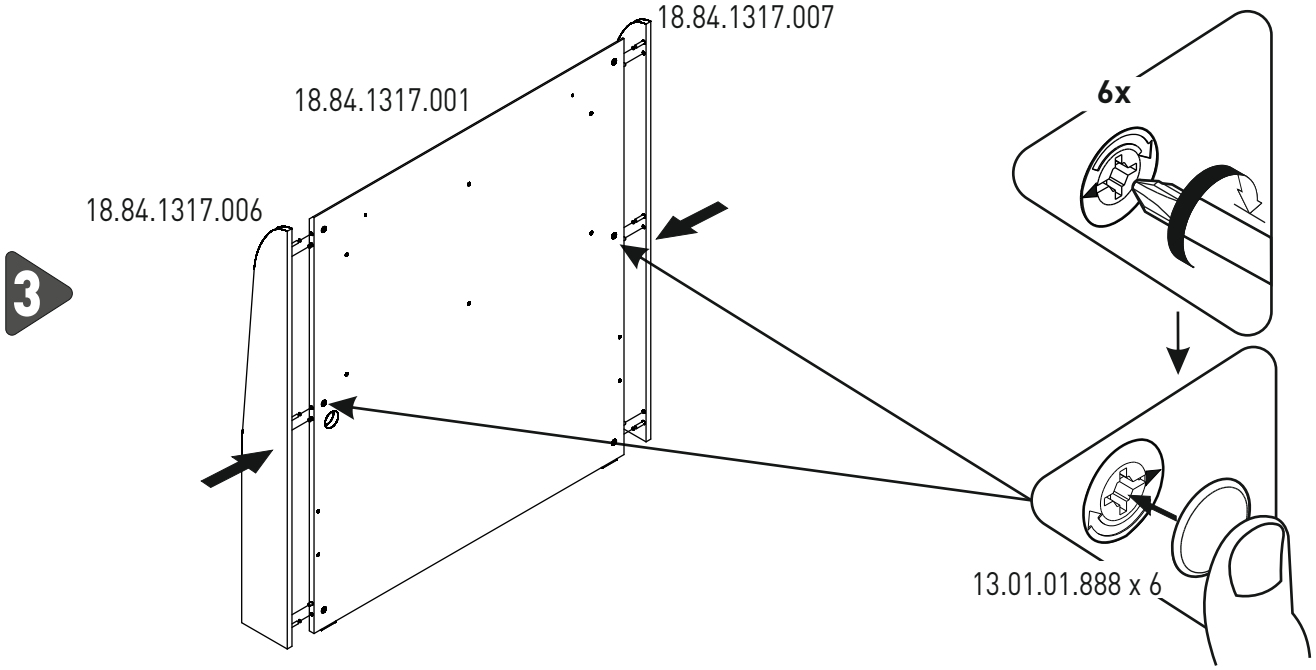
3
18.84.1317.007
18.84.1317.001
18.84.1317.006
6x
13.01.01.888 x 6

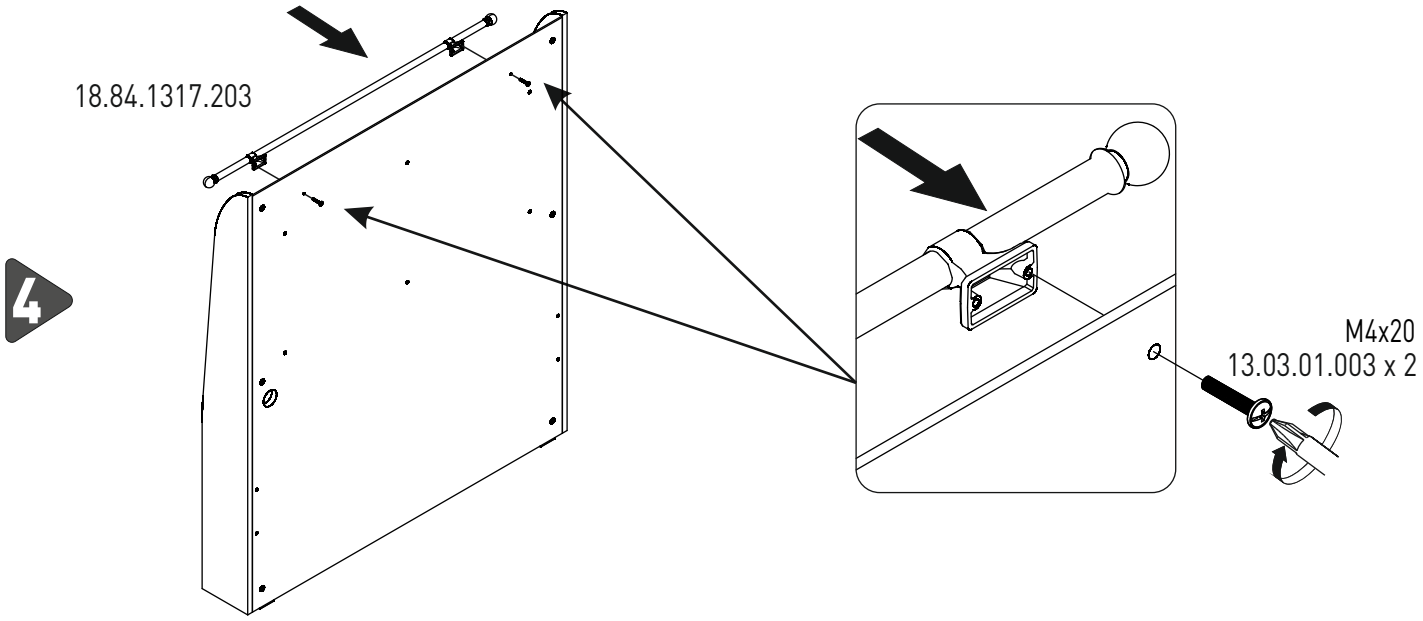
4
18.84.1317.203
M4x20
13.03.01.003 x 2

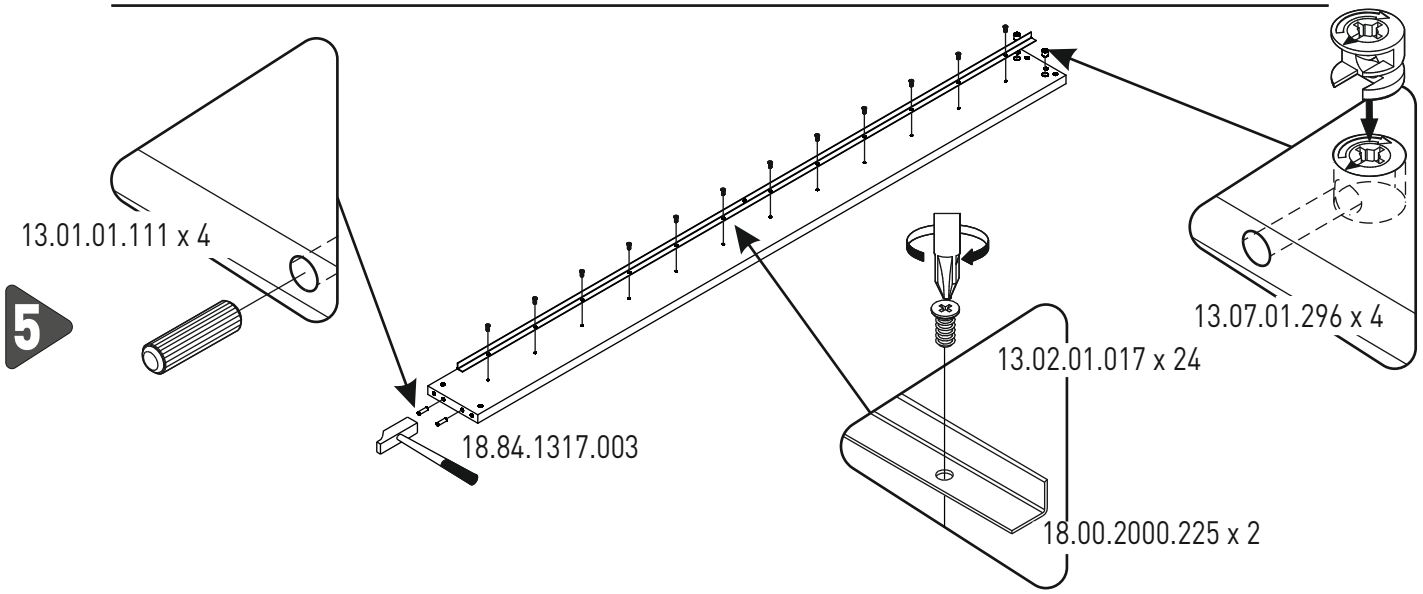
5
13.01.01.111 x 4
13.07.01.296 x 4
13.02.01.017 x 24
18.84.1317.003
18.00.2000.225 x 2

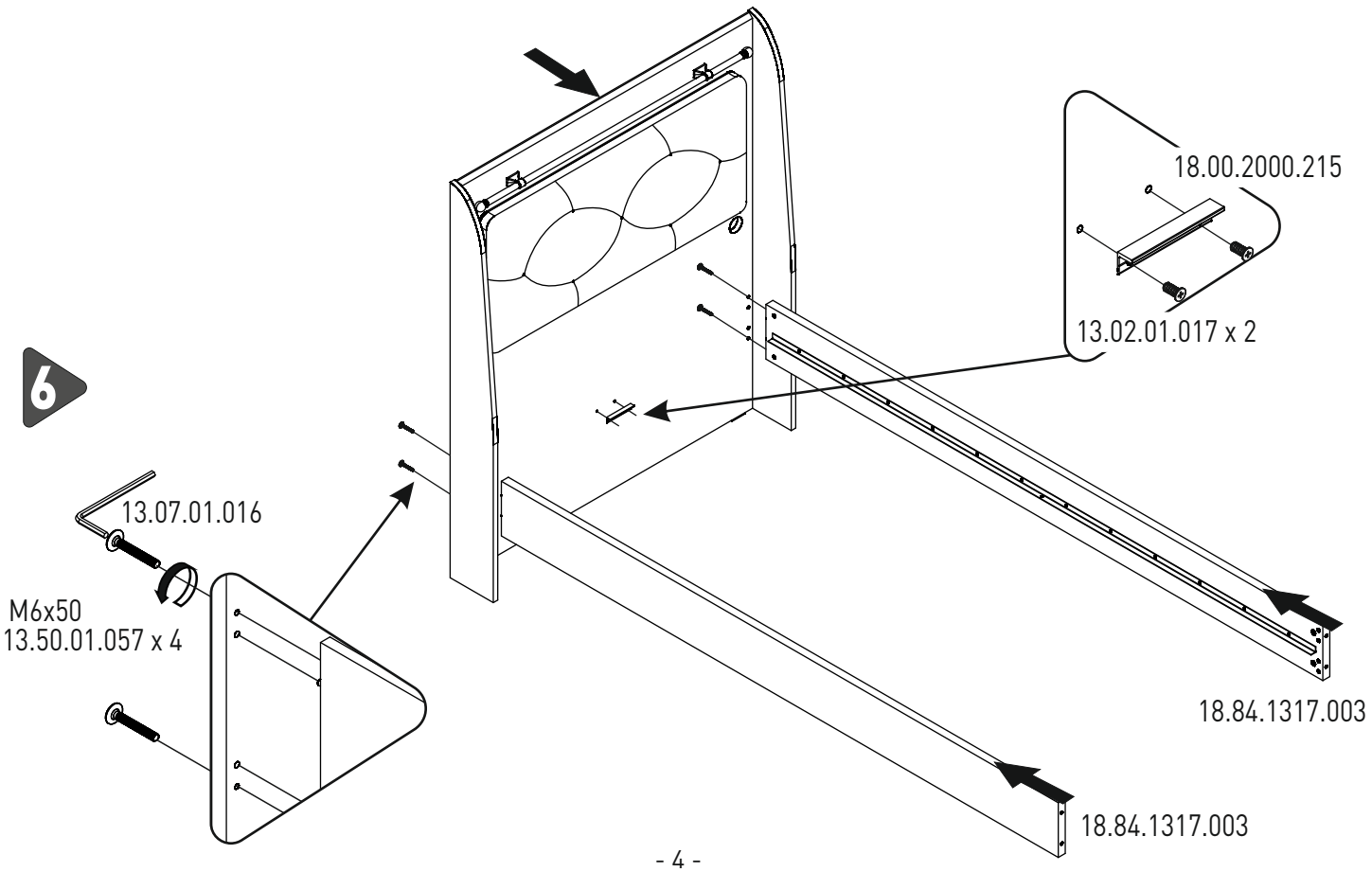
6
18.00.2000.215
13.02.01.017 x 2
13.07.01.016
M6x50
13.50.01.057 x 4
18.84.1317.003
18.84.1317.003

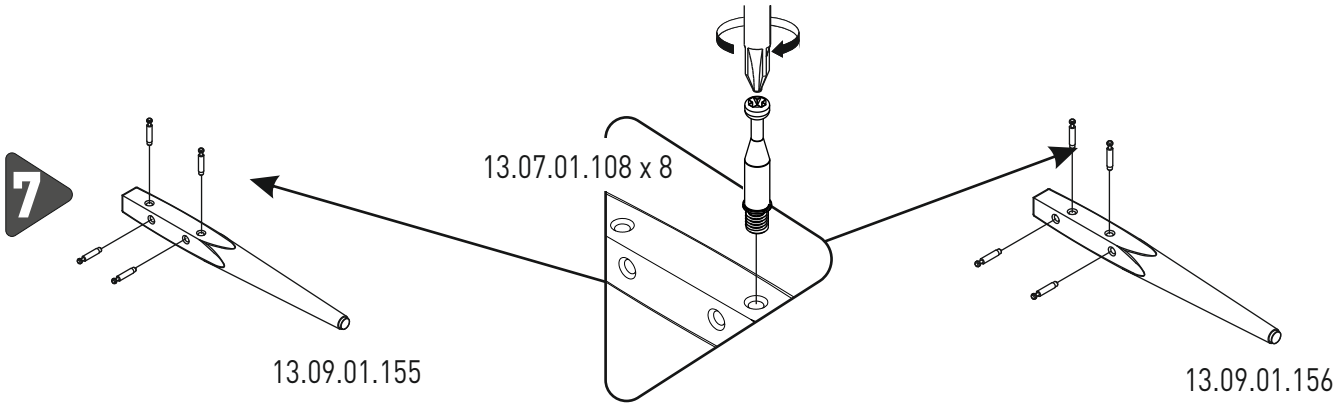
7
13.07.01.108 x 8
13.09.01.155
13.09.01.156

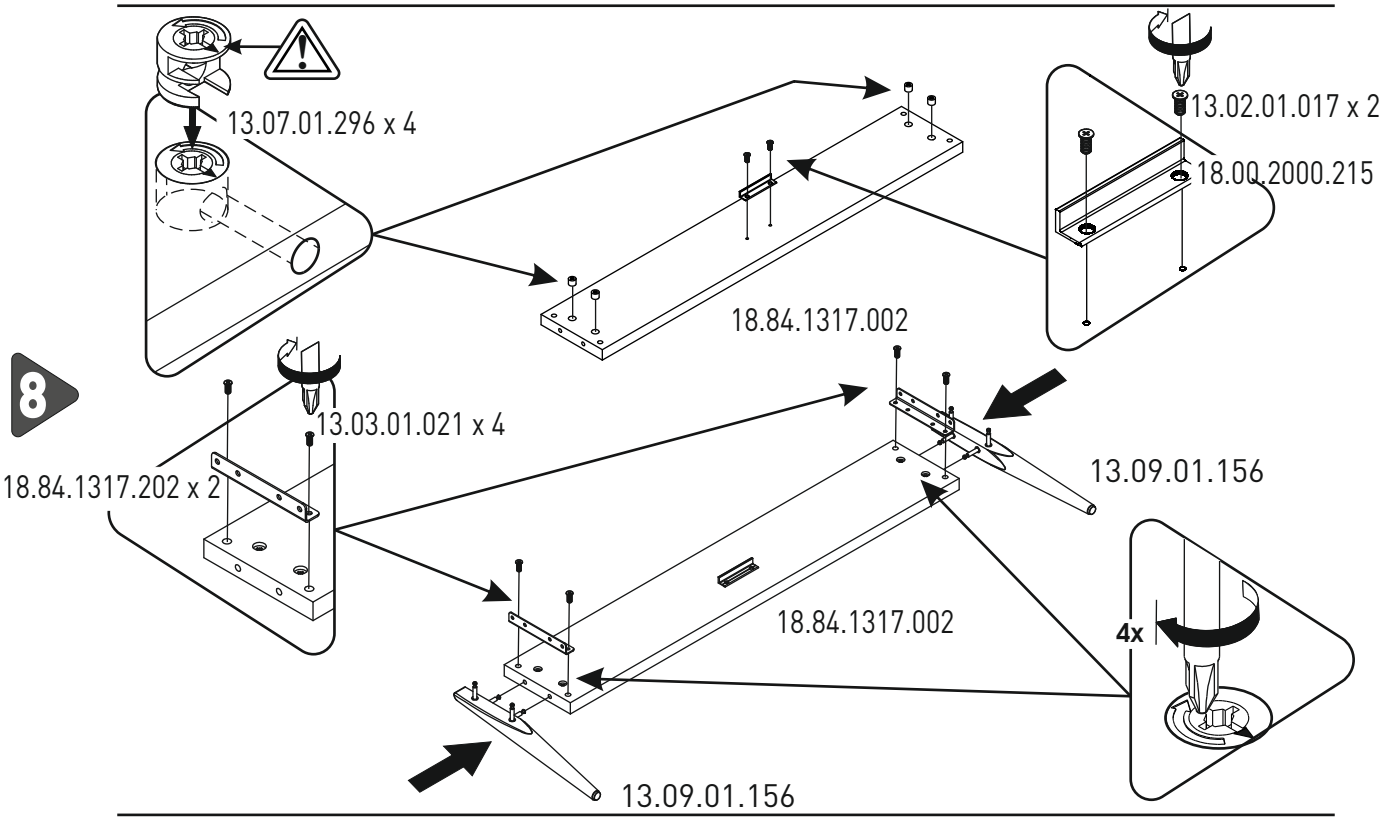
8
13.07.01.296 x 4
13.02.01.017 x 2
18.00.2000.215
18.84.1317.002
13.03.01.021 x 4
18.84.1317.202 x 2
13.09.01.156
18.84.1317.002
4x
13.09.01.156

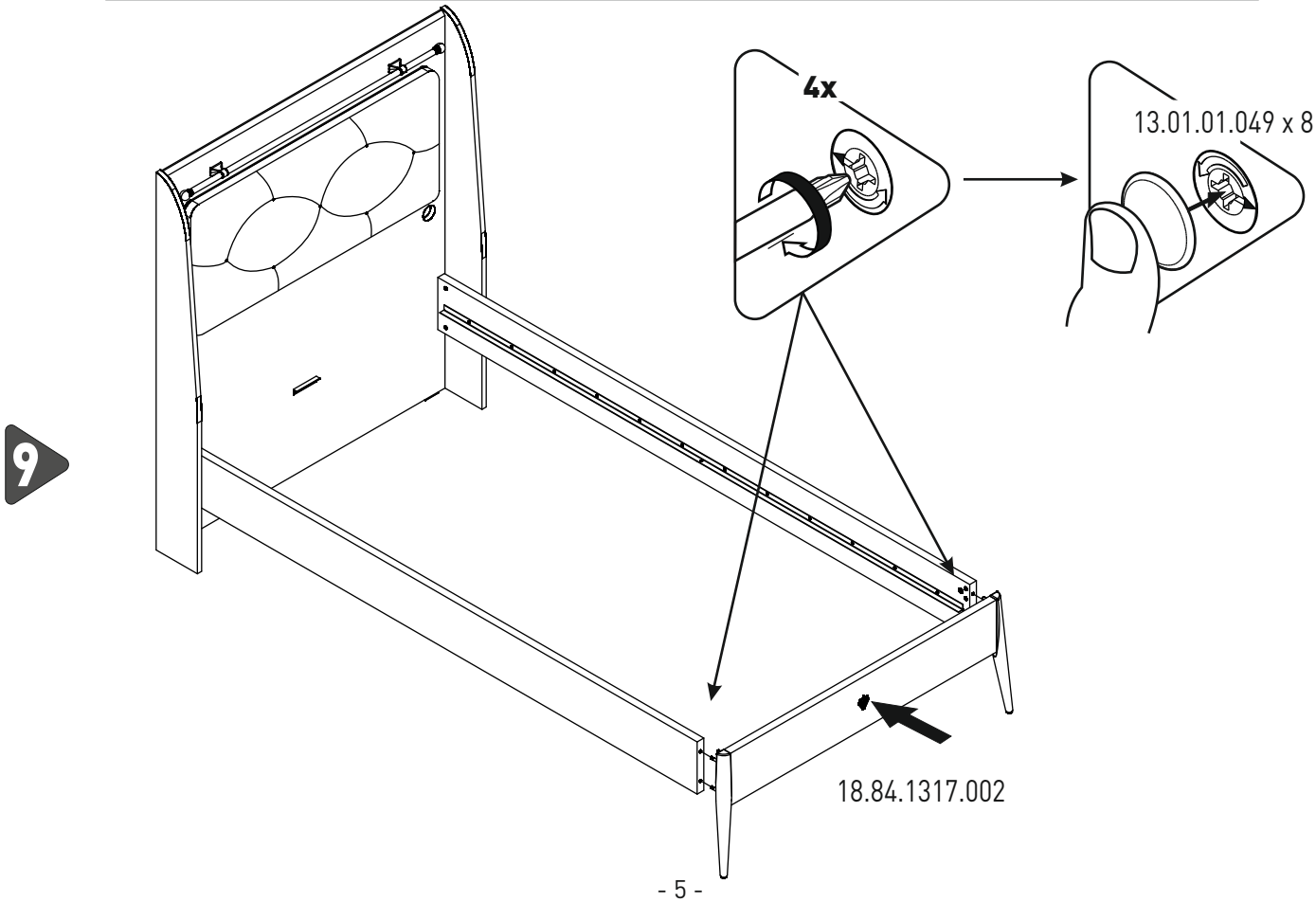
9
4x
13.01.01.049 x 8
18.84.1317.002

10

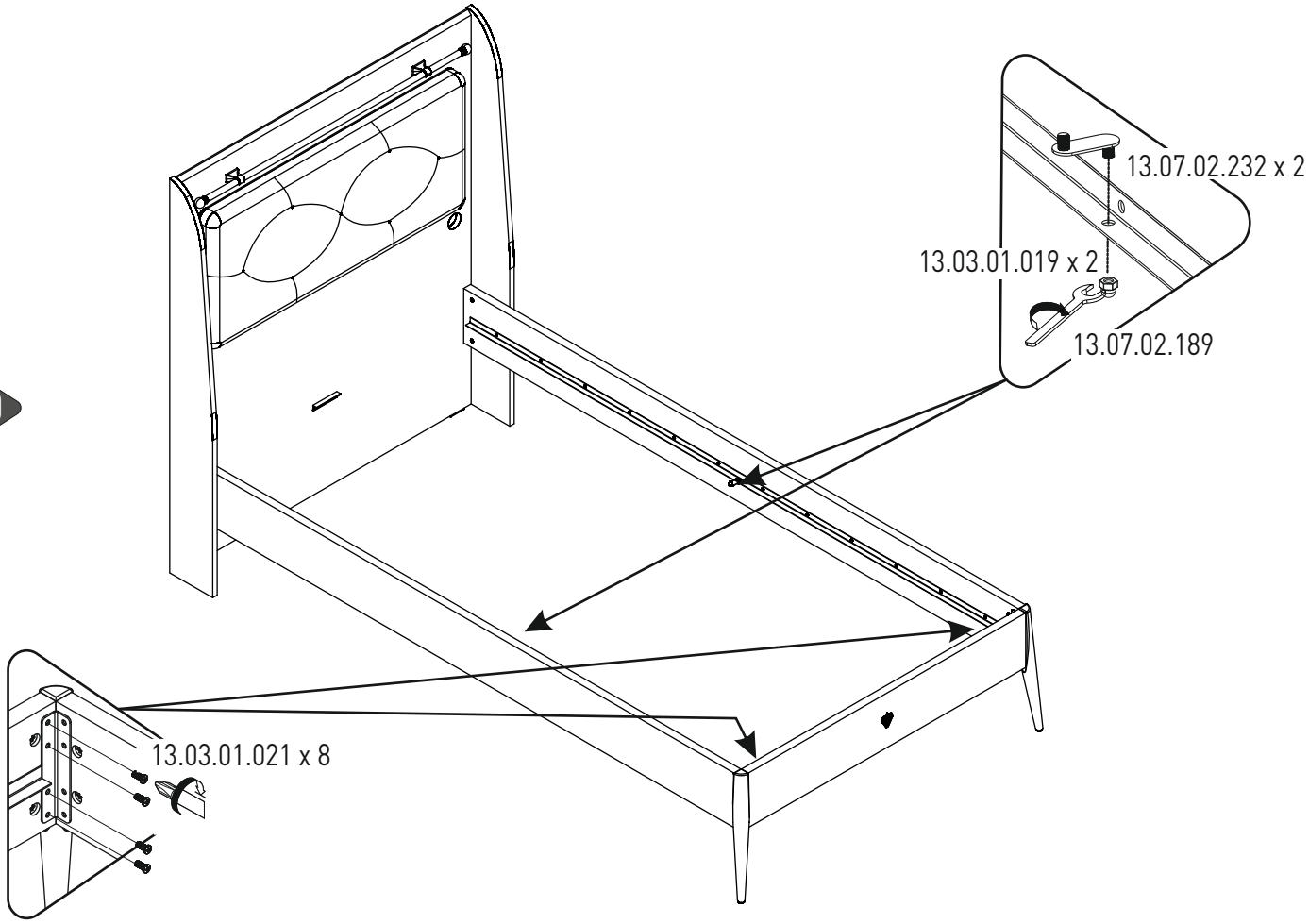
13.07.02.232 x 2
13.03.01.019 x 2
13.07.02.189
13.03.01.021 x 8

11

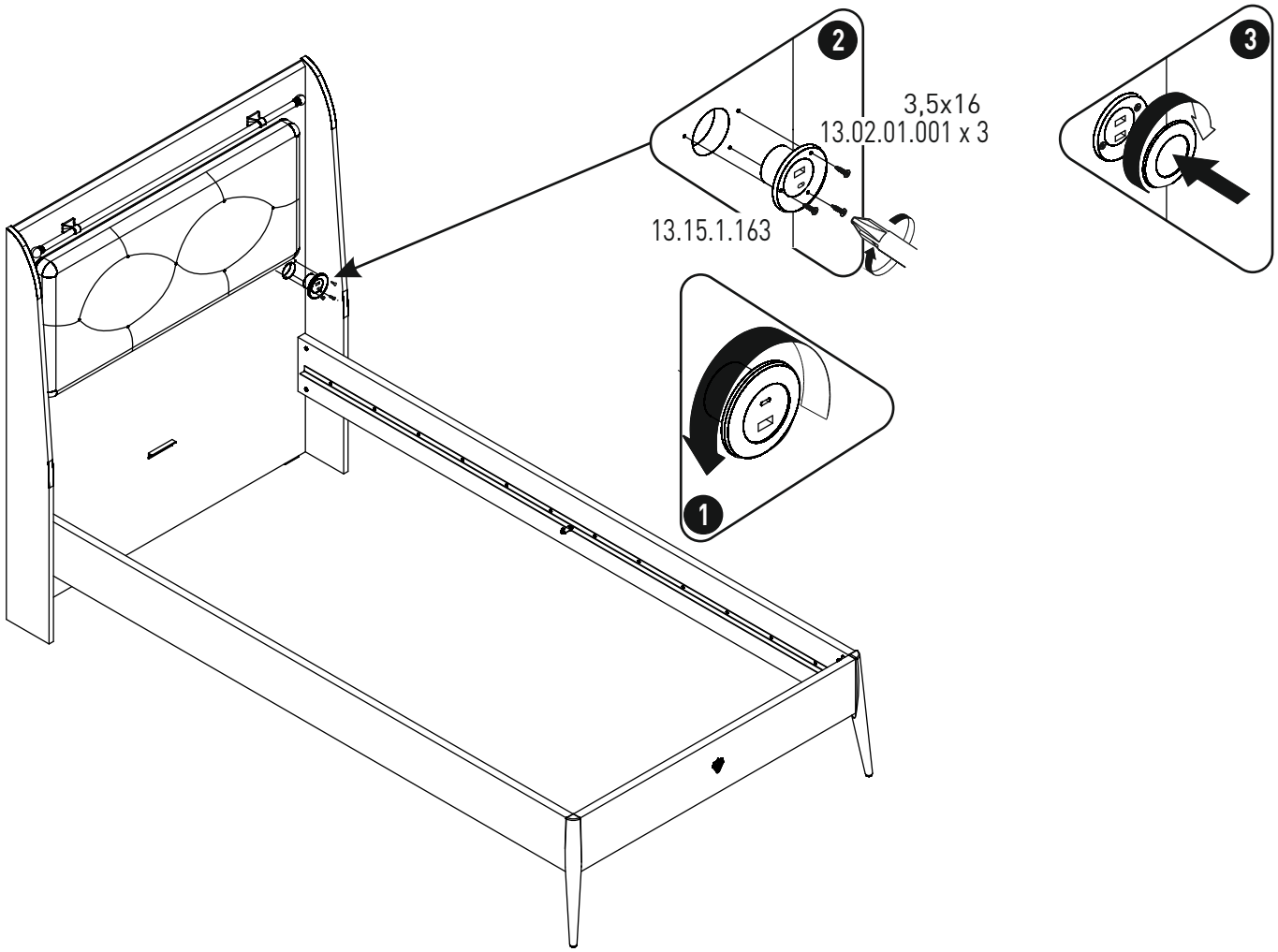
2
3,5x16
13.02.01.001 x 3
13.15.1.163
3
1

12

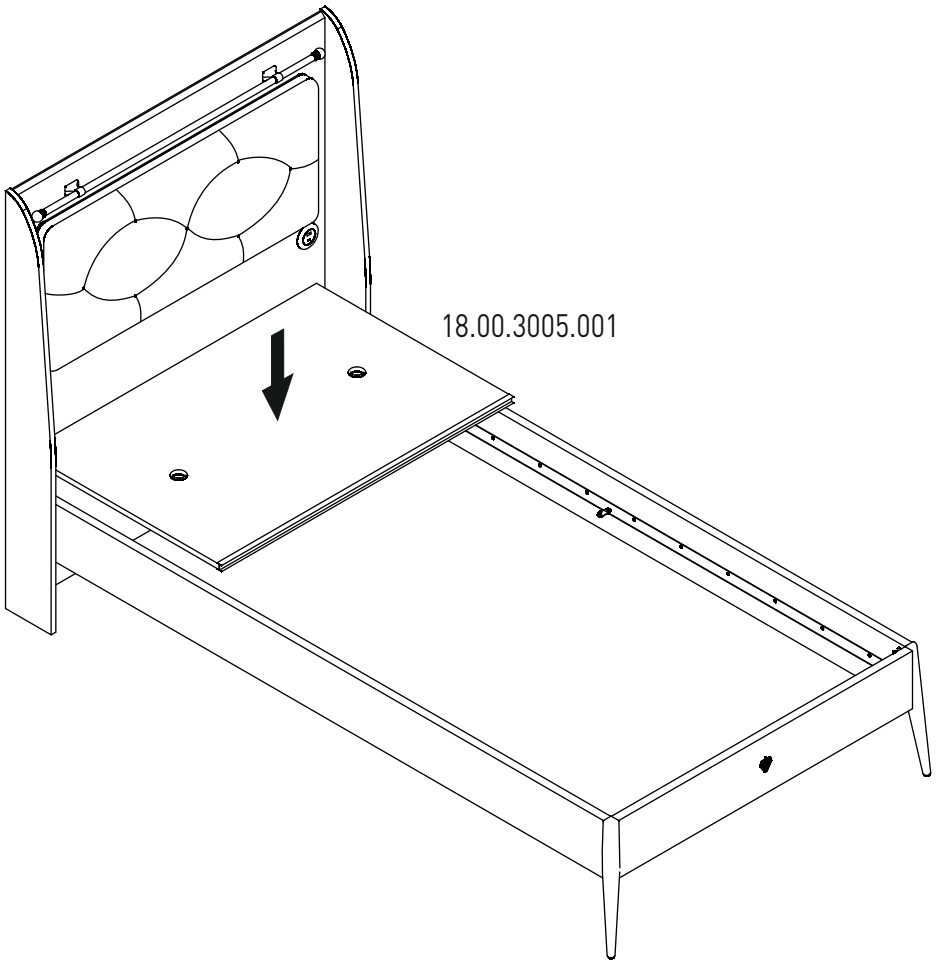
18.00.3005.001

13

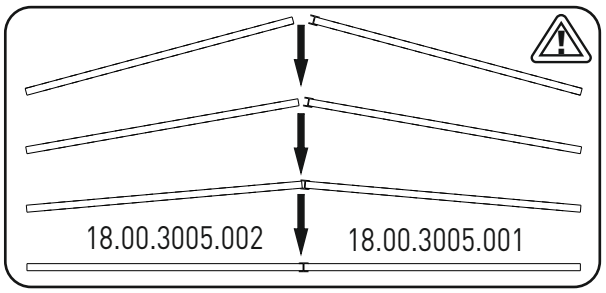
18.00.3005.002
18.00.3005.001

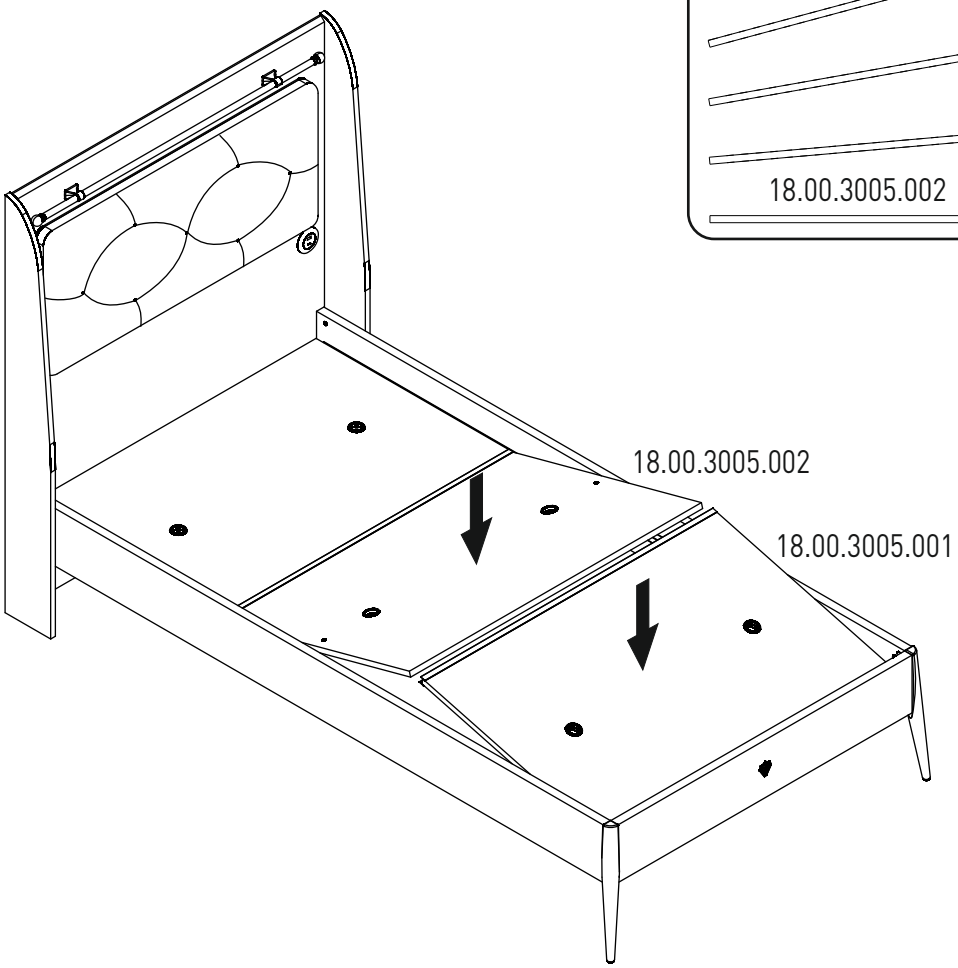
18.00.3005.002
18.00.3005.001

14

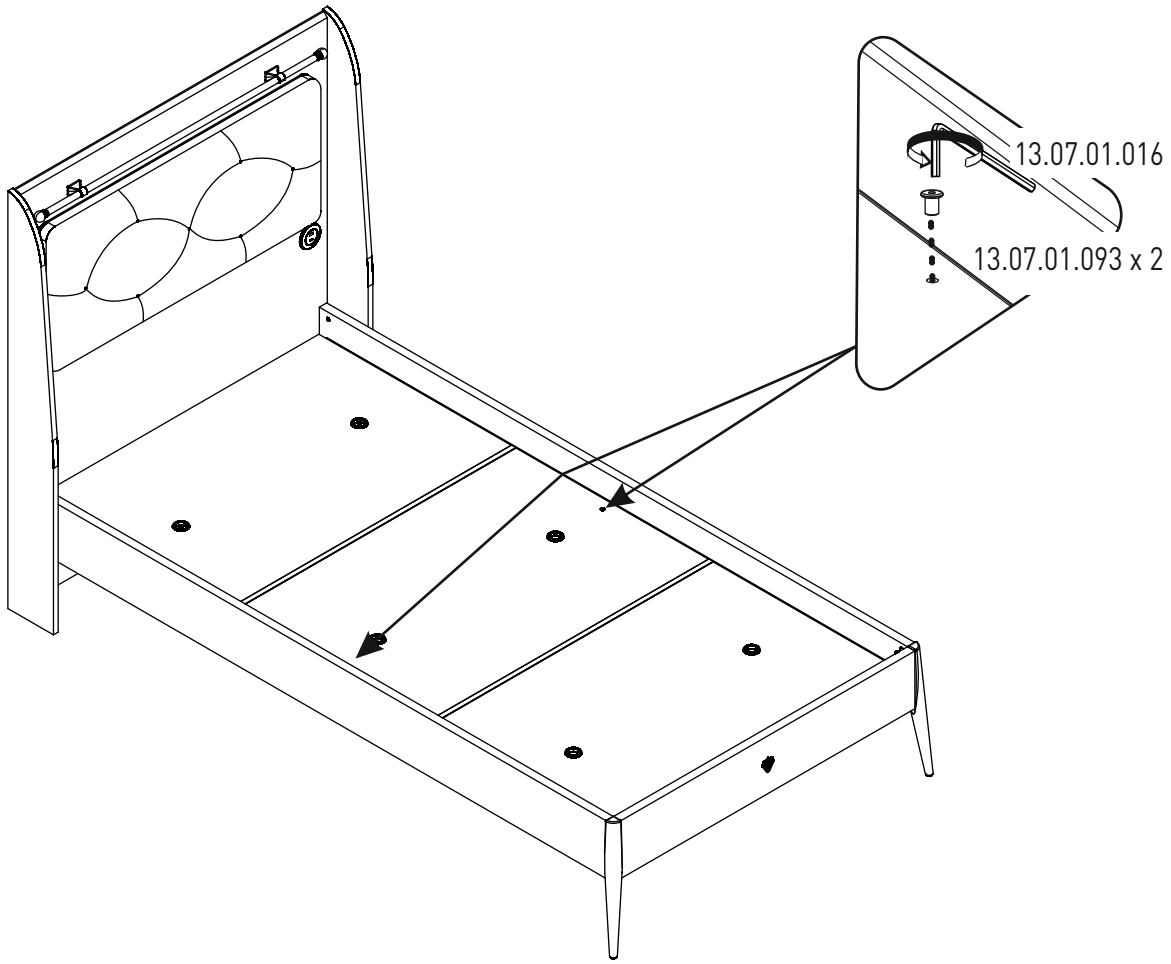
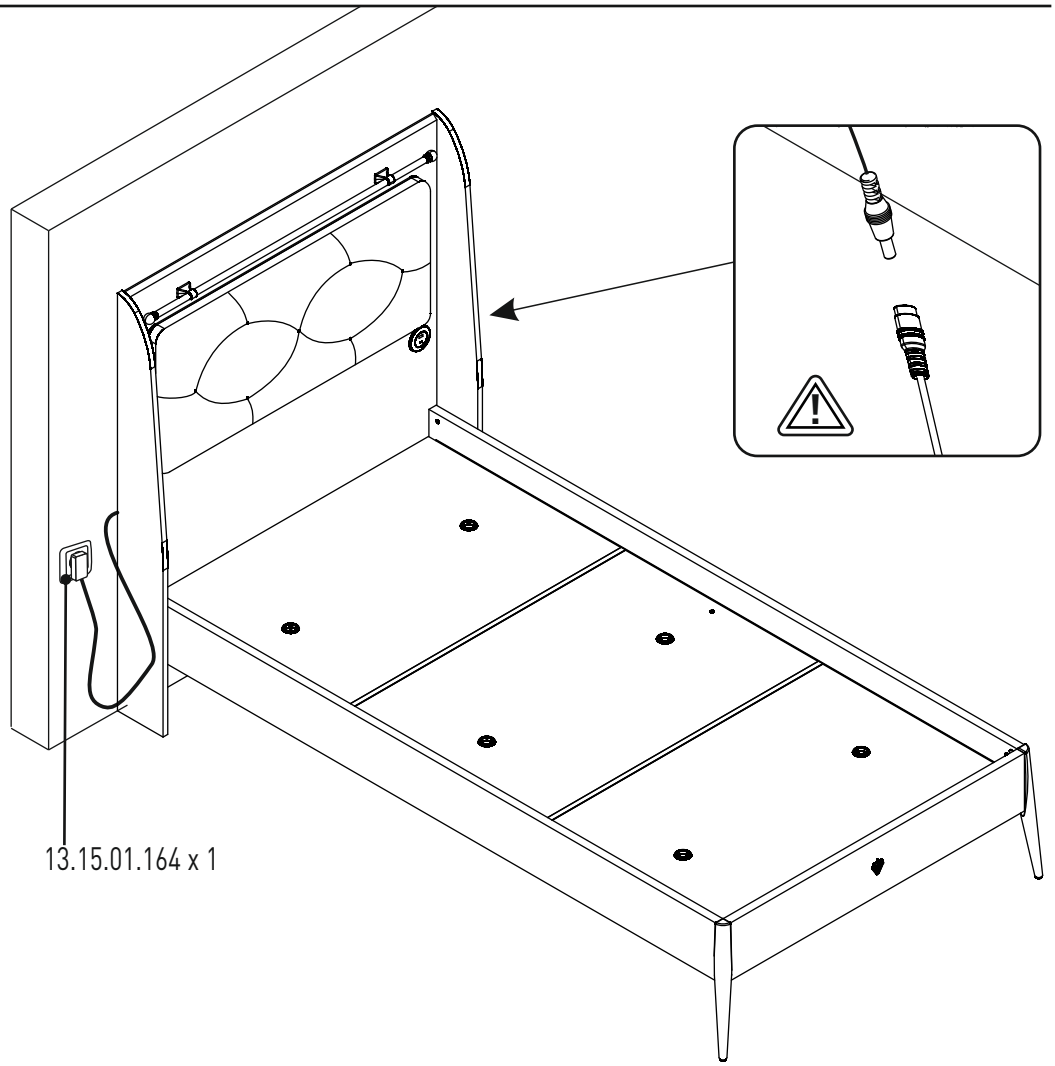
15