20.84.1003.00

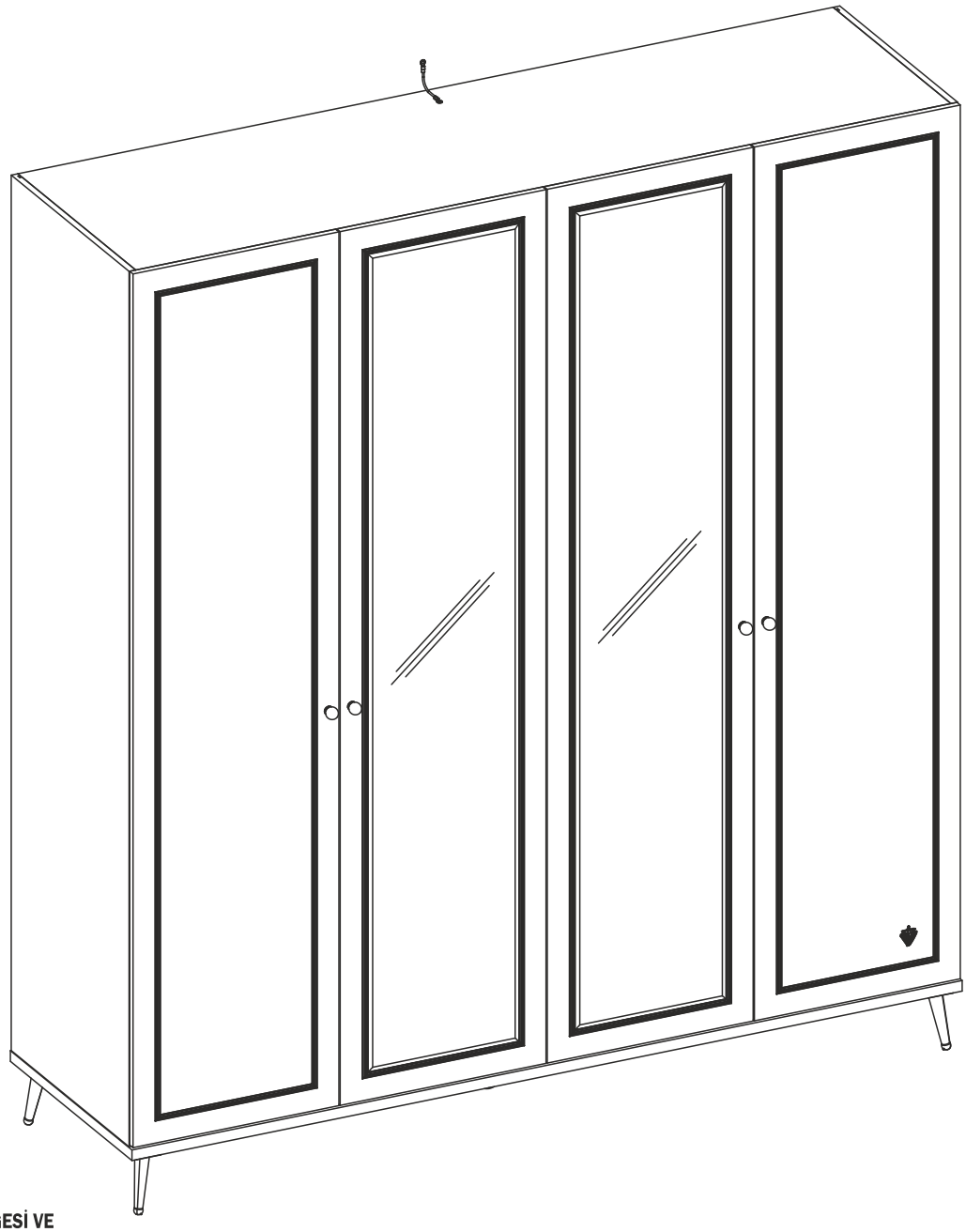

GARANTİ BELGESİ VE
KULLANMA KILAVUZU

WARRANTY CERTIFICATE
AND USER MANUAL

شهادة الضمان ودليل المستخدم

ÇİLEK

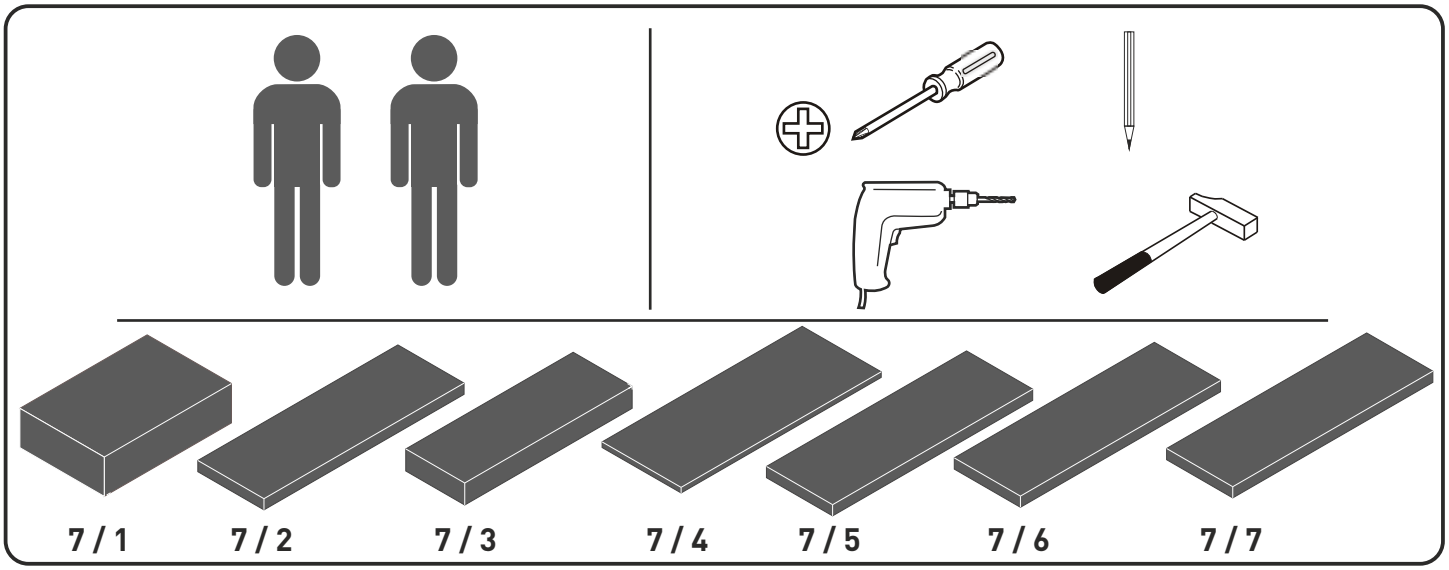
7 / 1
7 / 2
7 / 3
7 / 4
7 / 5
7 / 6
7 / 7

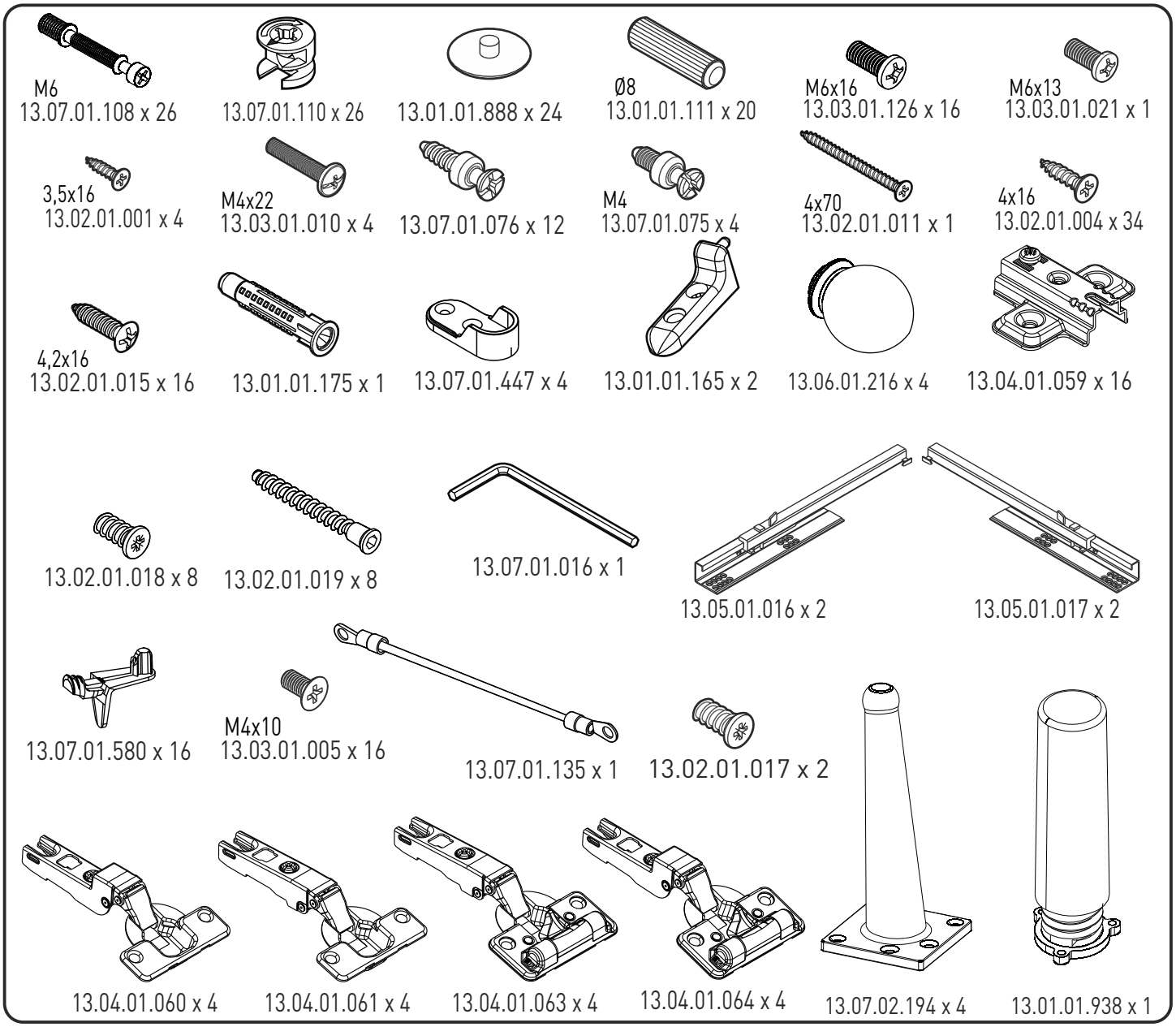
M6
13.07.01.108 x 26
13.07.01.110 x 26
13.01.01.888 x 24
Ø8
13.01.01.111 x 20
M6x16
13.03.01.126 x 16
M6x13
13.03.01.021 x 1
3,5x16
13.02.01.001 x 4
M4x22
13.03.01.010 x 4
13.07.01.076 x 12
M4
13.07.01.075 x 4
4x70
13.02.01.011 x 1
4x16
13.02.01.004 x 34
4,2x16
13.02.01.015 x 16
13.01.01.175 x 1
13.07.01.447 x 4
13.01.01.165 x 2
13.06.01.216 x 4
13.04.01.059 x 16
13.02.01.018 x 8
13.02.01.019 x 8
13.07.01.016 x 1
13.05.01.016 x 2
13.05.01.017 x 2
13.07.01.580 x 16
M4x10
13.03.01.005 x 16
13.07.01.135 x 1
13.02.01.017 x 2
13.04.01.060 x 4
13.04.01.061 x 4
13.04.01.063 x 4
13.04.01.064 x 4
13.07.02.194 x 4
13.01.01.938 x 1

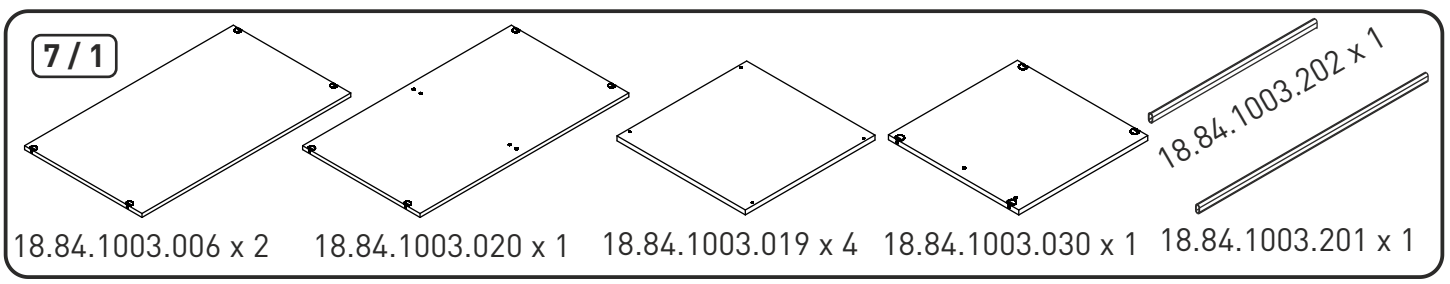
7 / 1
18.84.1003.202 x 1
18.84.1003.006 x 2
18.84.1003.020 x 1
18.84.1003.019 x 4
18.84.1003.030 x 1
18.84.1003.201 x 1

7 / 2

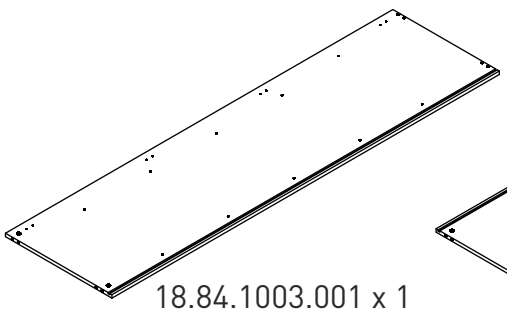

18.84.1003.001 x 1

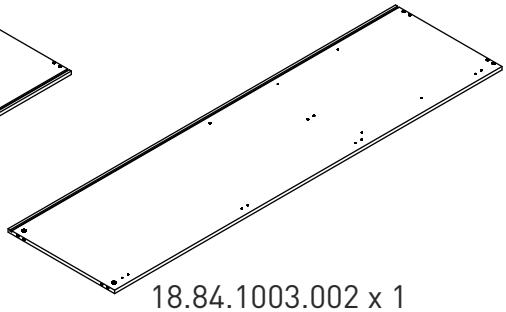

18.84.1003.002 x 1

7 / 3

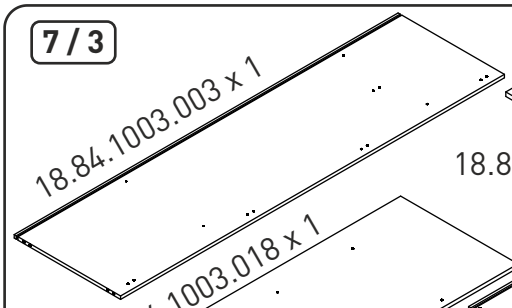

18.84.1003.003 x 1

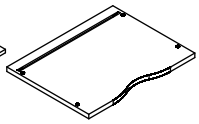

18.84.1003.021 x 1

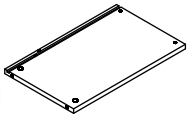

18.84.1003.022 x 1

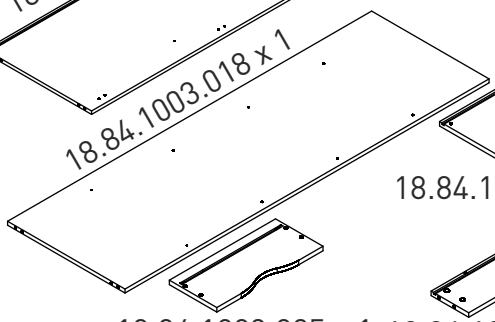

18.84.1003.018 x 1

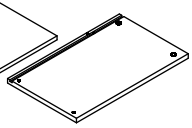

18.84.1003.023 x 1

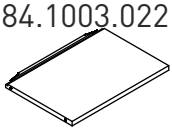

18.84.1003.024 x 1

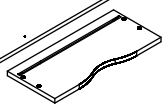

18.84.1003.025 x 1

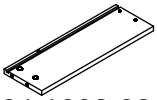

18.84.1003.026 x 1

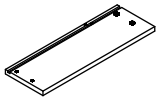

18.84.1003.027 x 1

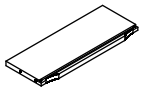

18.84.1003.028 x 1

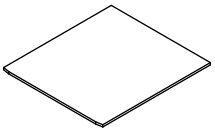

18.84.1003.029 x 2

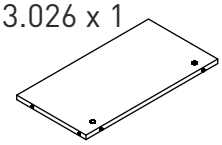

18.84.1003.031 x 1

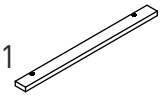

18.84.1003.032 x 1

7 / 4

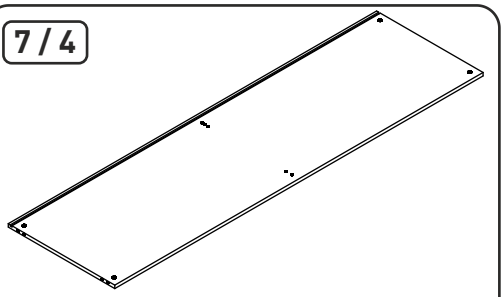

18.84.1003.004 x 1

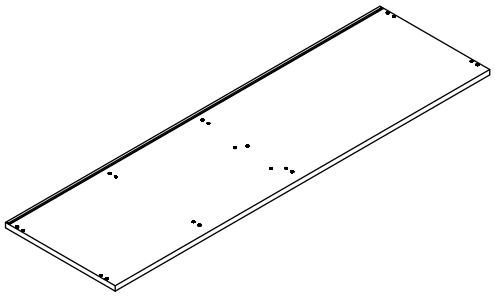

18.84.1003.005 x 1

7 / 5

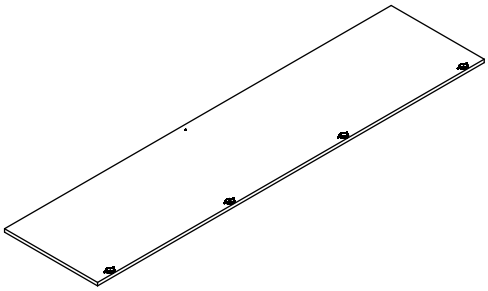

18.84.1003.007 x 1

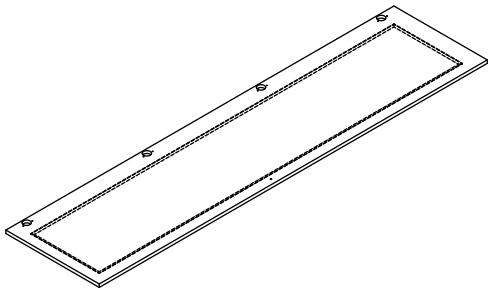

18.84.1003.058 x 1

7 / 6

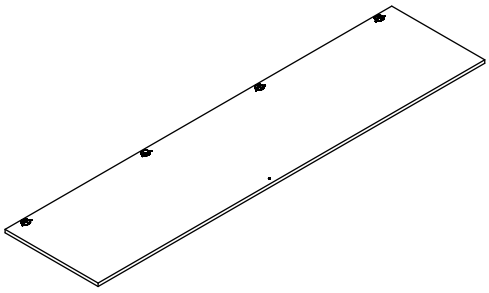

18.84.1003.009 x 1

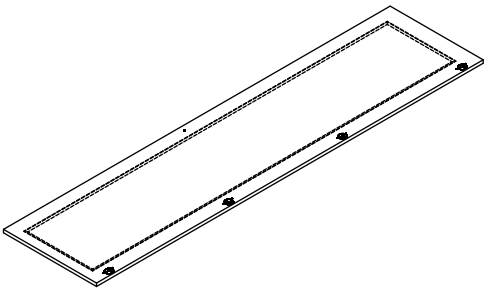

18.84.1003.060 x 1

7 / 7

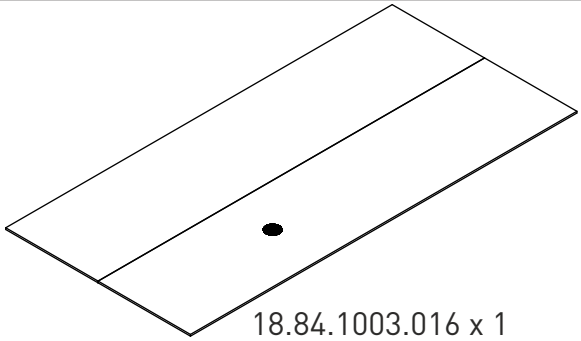

18.84.1003.016 x 1

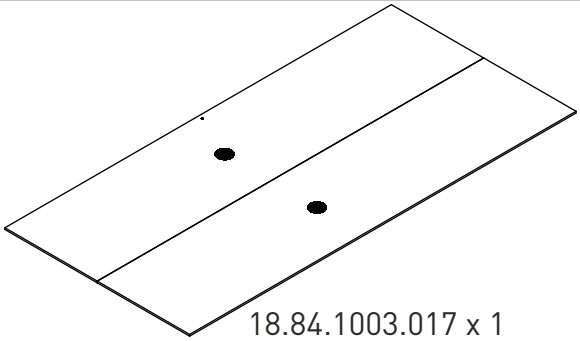

18.84.1003.017 x 1

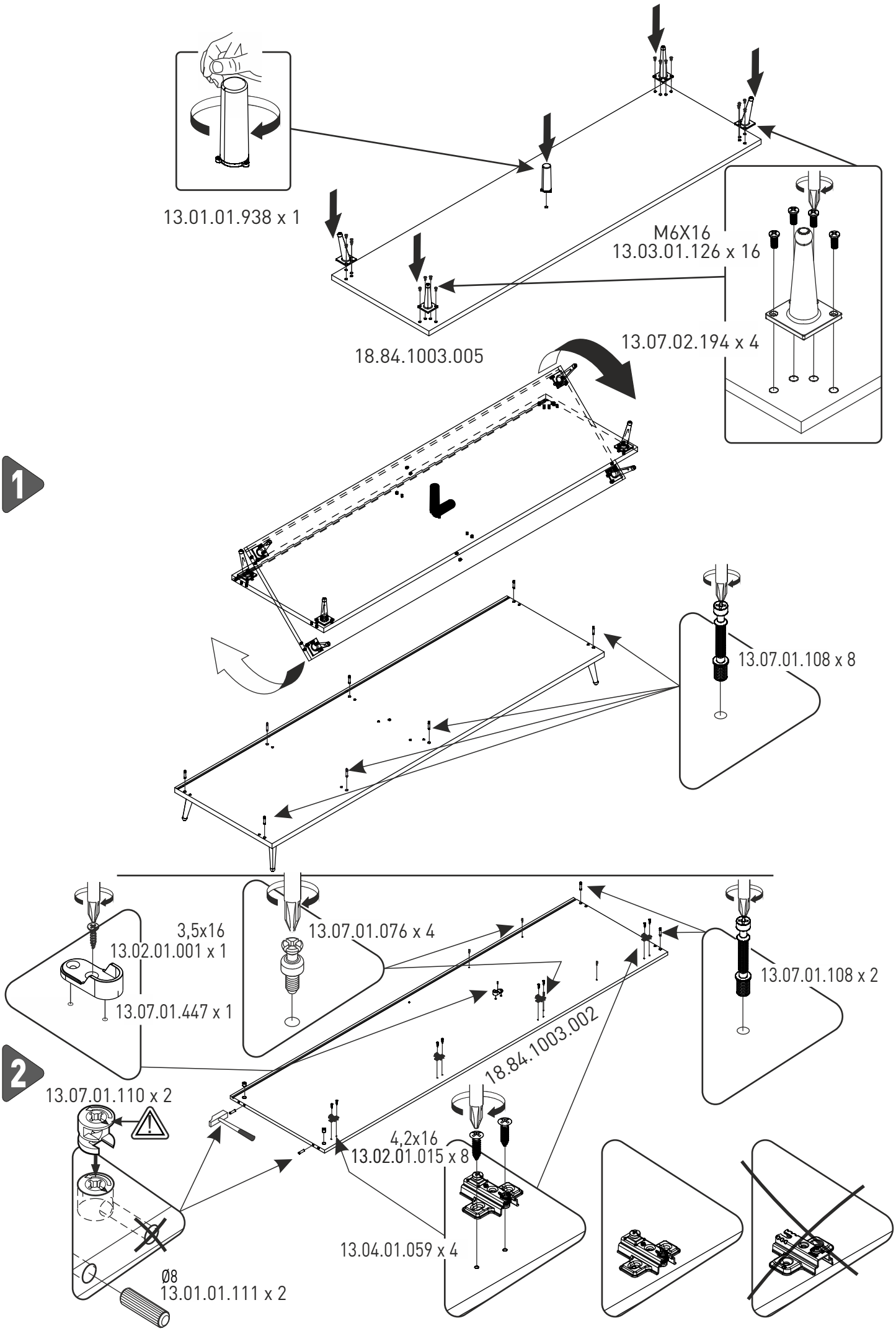
13.01.01.938 x 1
M6X16
13.03.01.126 x 16
18.84.1003.005
13.07.02.194 x 4
1
13.07.01.108 x 8
3,5x16
13.02.01.001 x 1
13.07.01.076 x 4
13.07.01.447 x 1
13.07.01.108 x 2
18.84.1003.002
2
13.07.01.110 x 2
4,2x16
13.02.01.015 x 8
13.04.01.059 x 4
Ø8
13.01.01.111 x 2

3

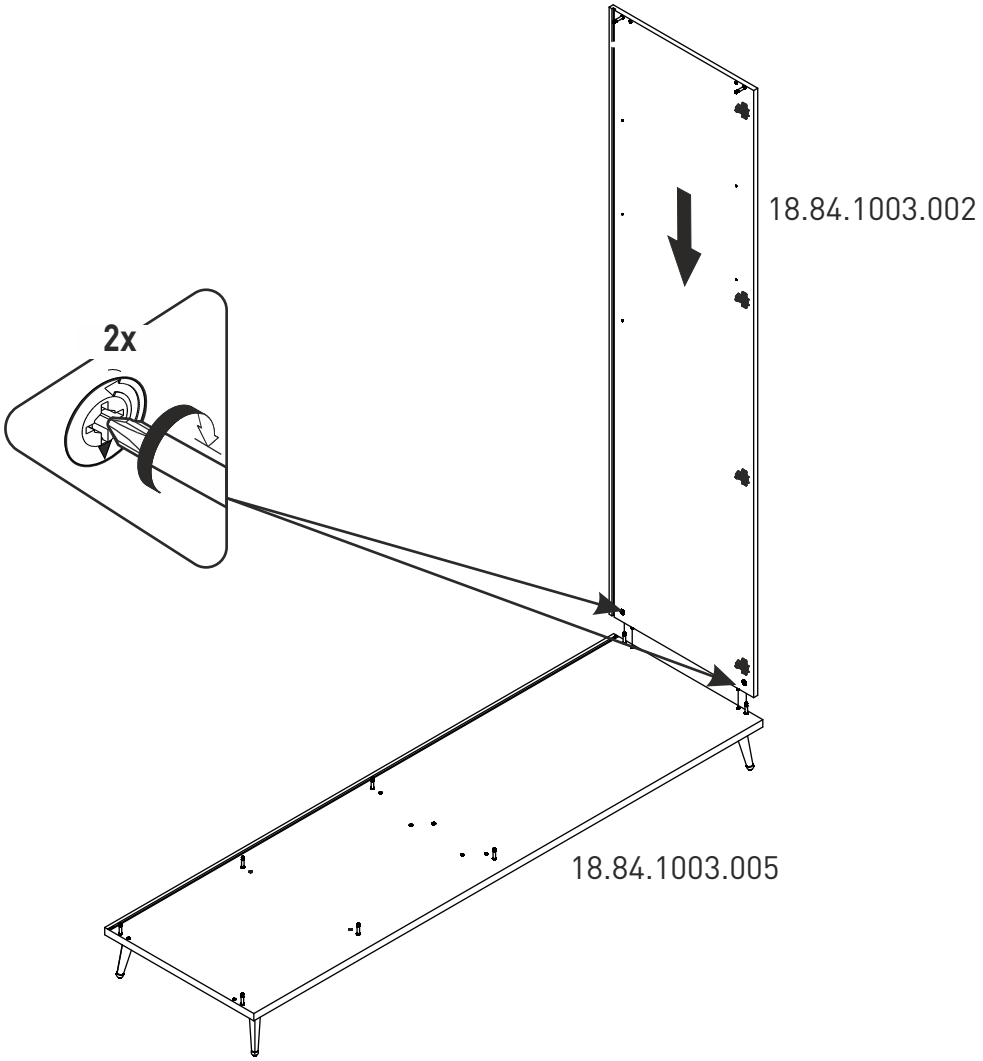

4

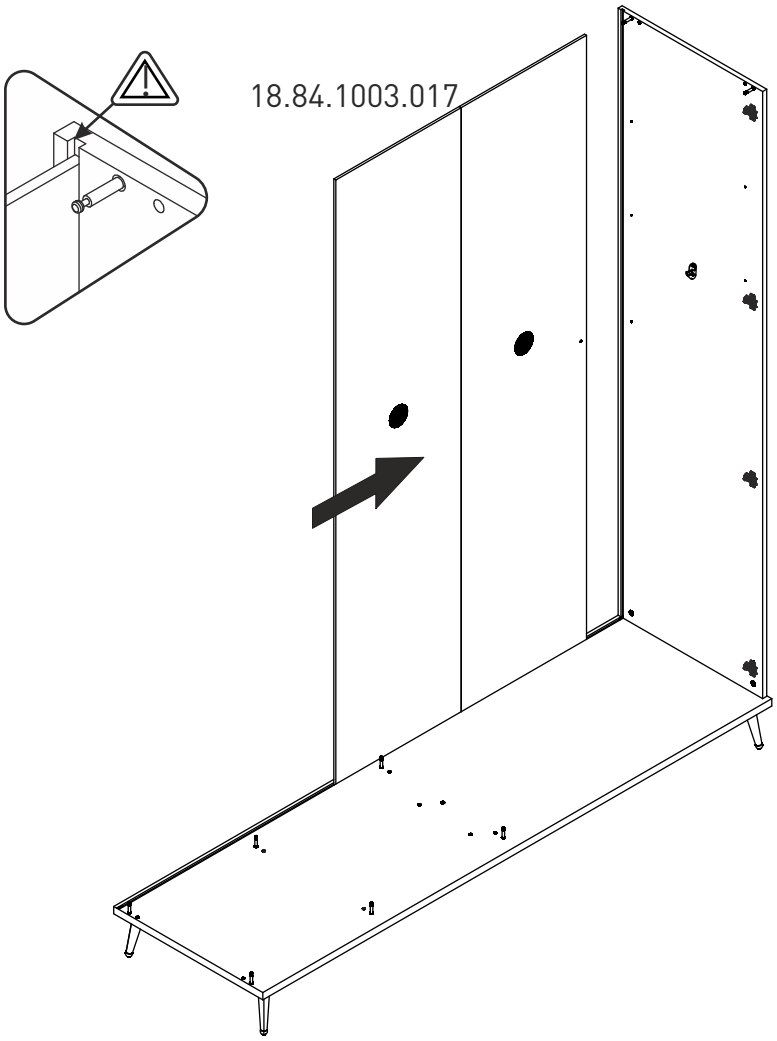

13.07.01.075 x 2

3,5x16
13.02.01.001 x 2

18.84.1003.003

13.07.01.447 x 2

13.07.01.110 x 4

13.01.01.111 x 4

13.07.01.076 x 4

5

M4x10
13.03.01.005 x 16

13.04.01.059 x 8

13.07.01.075 x 2

18.84.1003.003

6

18.84.1003.003

2x

7

13.07.01.110 x 2

13.01.01.111 x 4

18.84.1003.031

8

13.07.01.108 x 2

18.84.1003.032

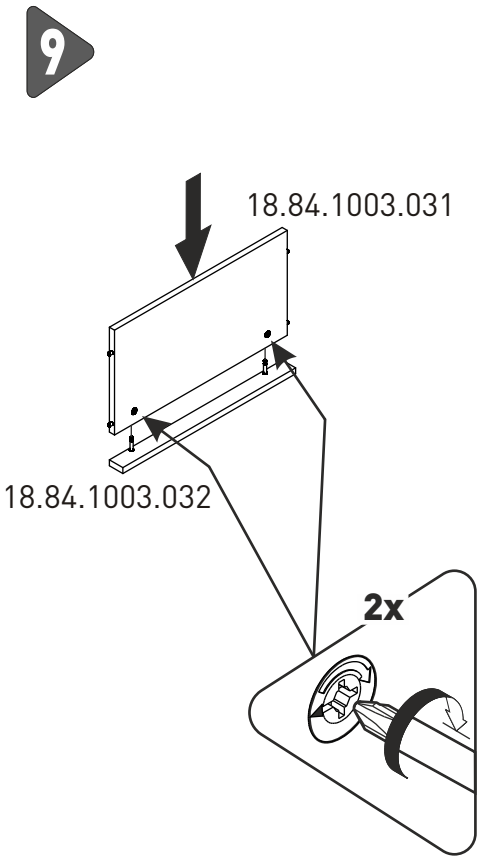
9
18.84.1003.031
18.84.1003.032
2x

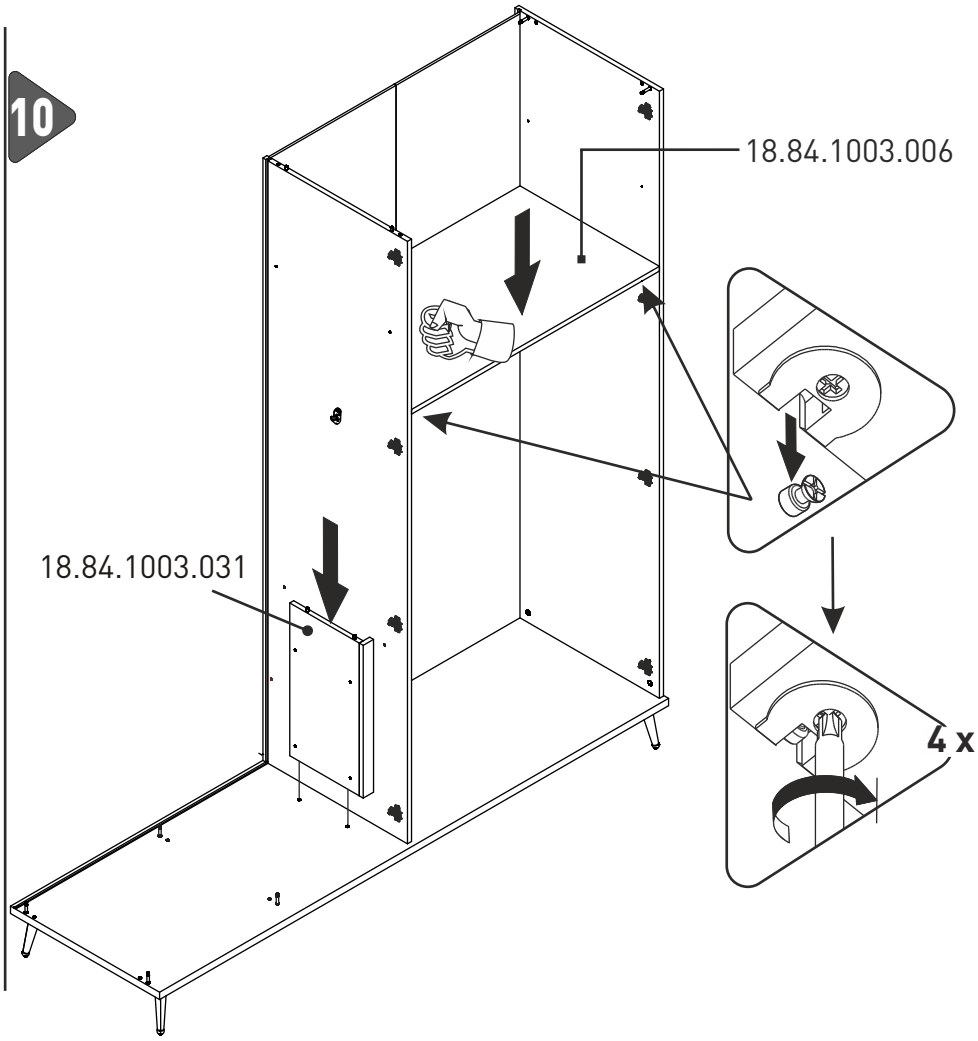
10
18.84.1003.006
18.84.1003.031
4 x

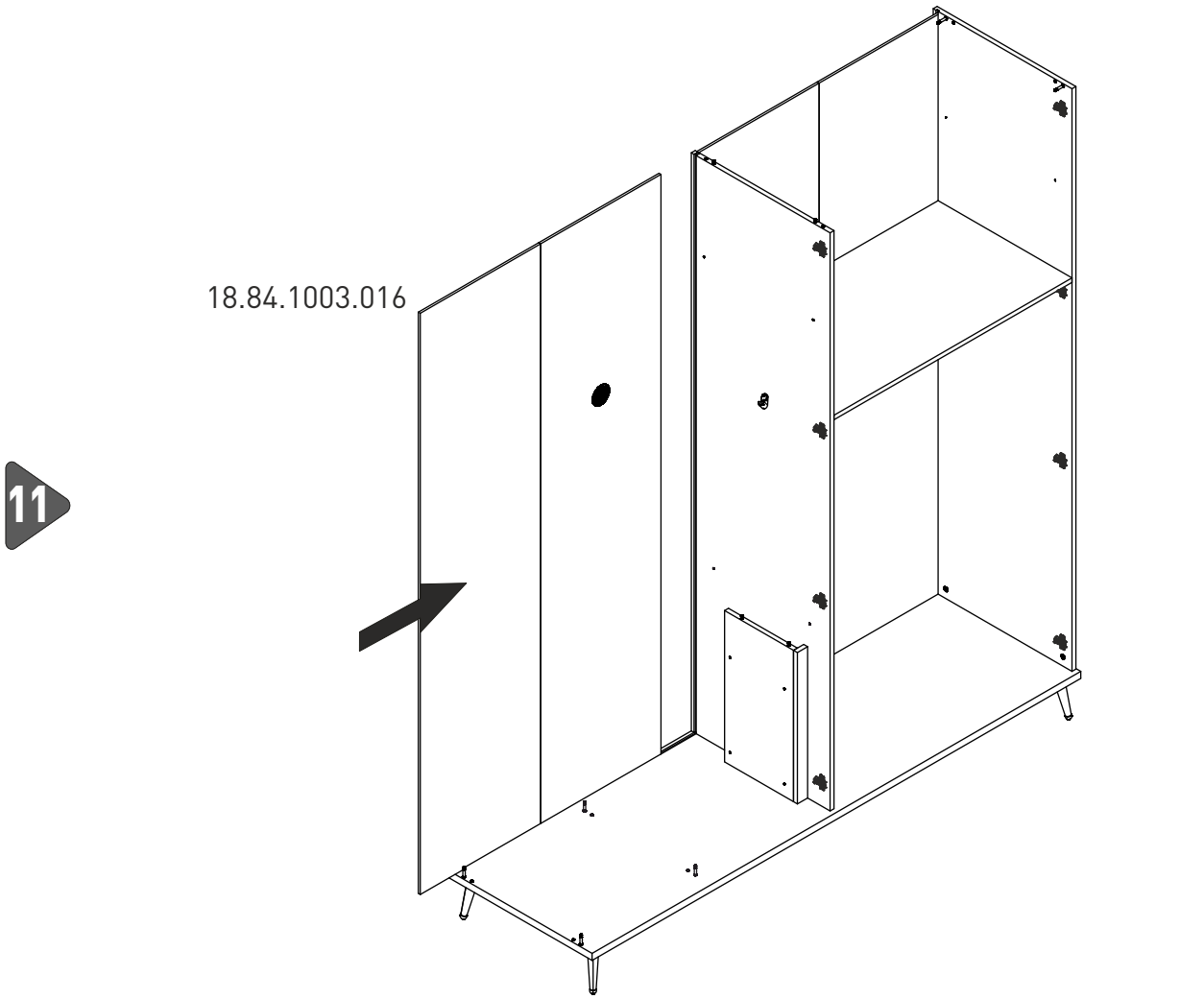
11
18.84.1003.016

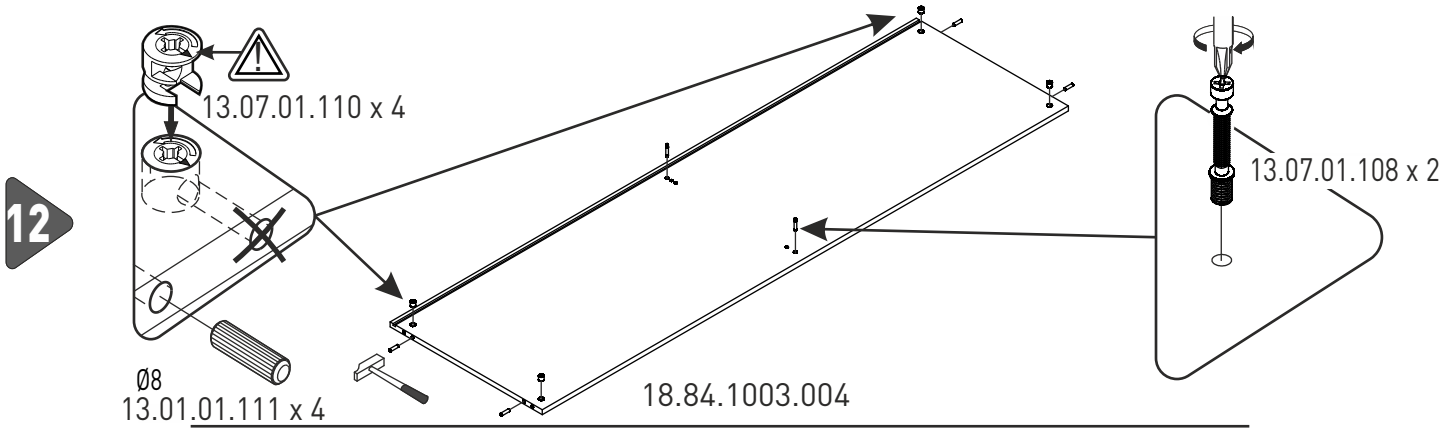
12
13.07.01.110 x 4
13.07.01.108 x 2
Ø8
13.01.01.111 x 4
18.84.1003.004

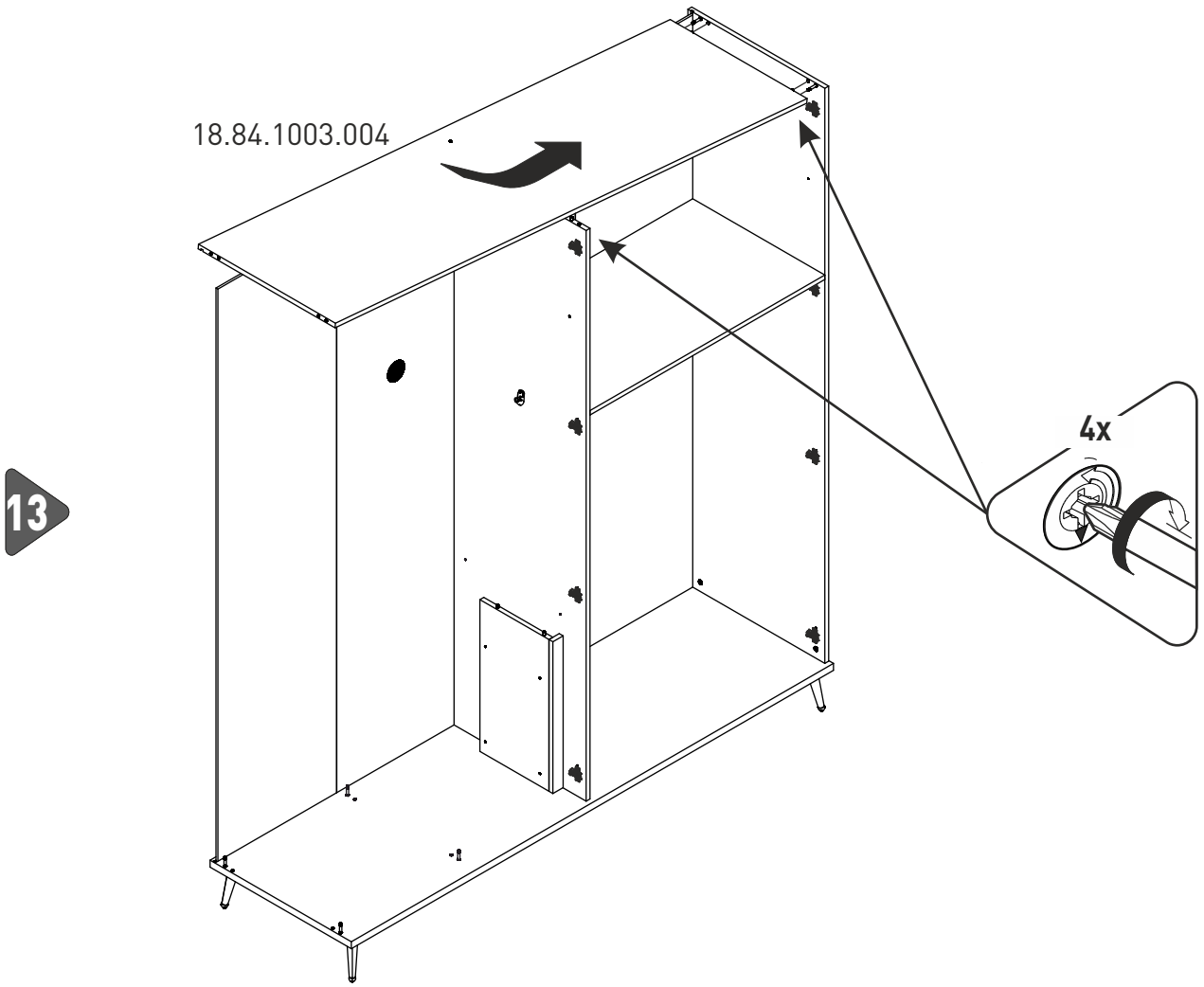
13
18.84.1003.004
4x

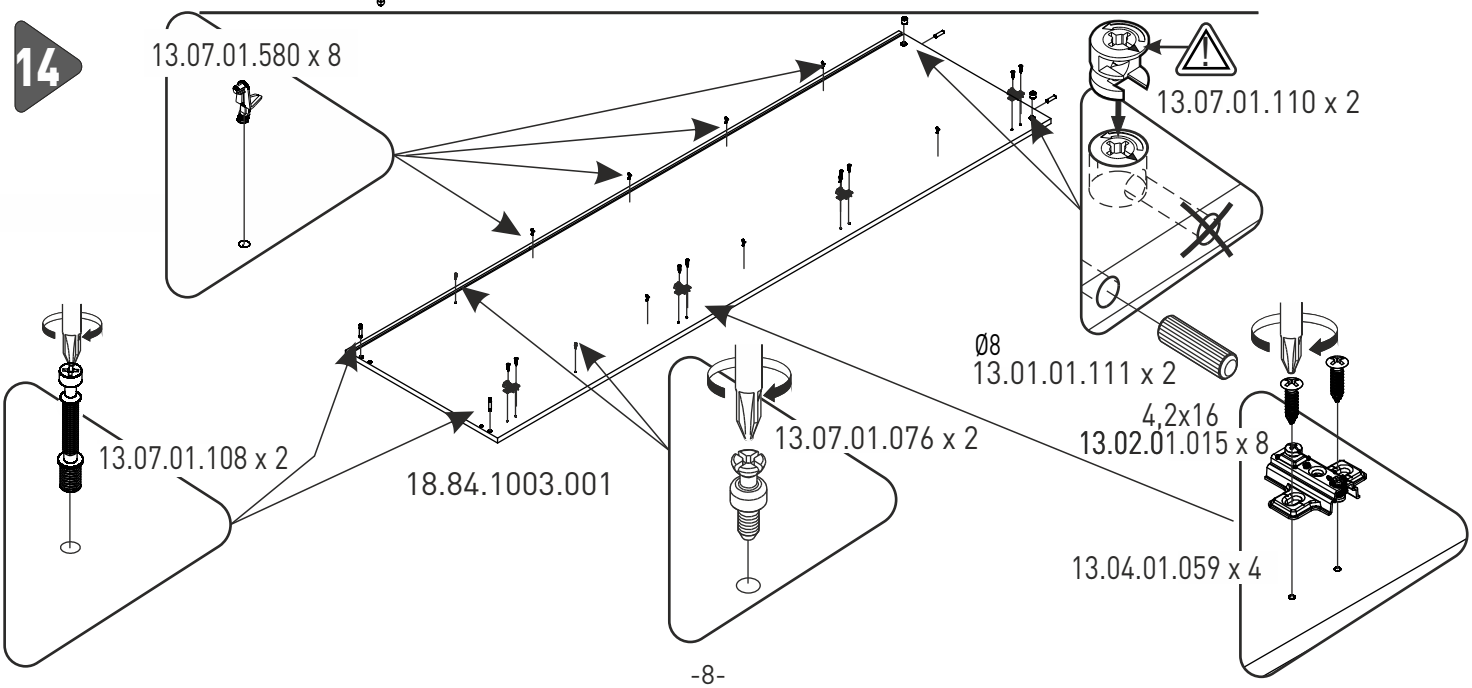
14
13.07.01.580 x 8
13.07.01.110 x 2
Ø8
13.01.01.111 x 2
13.07.01.108 x 2
18.84.1003.001
13.07.01.076 x 2
4,2x16
13.02.01.015 x 8
13.04.01.059 x 4

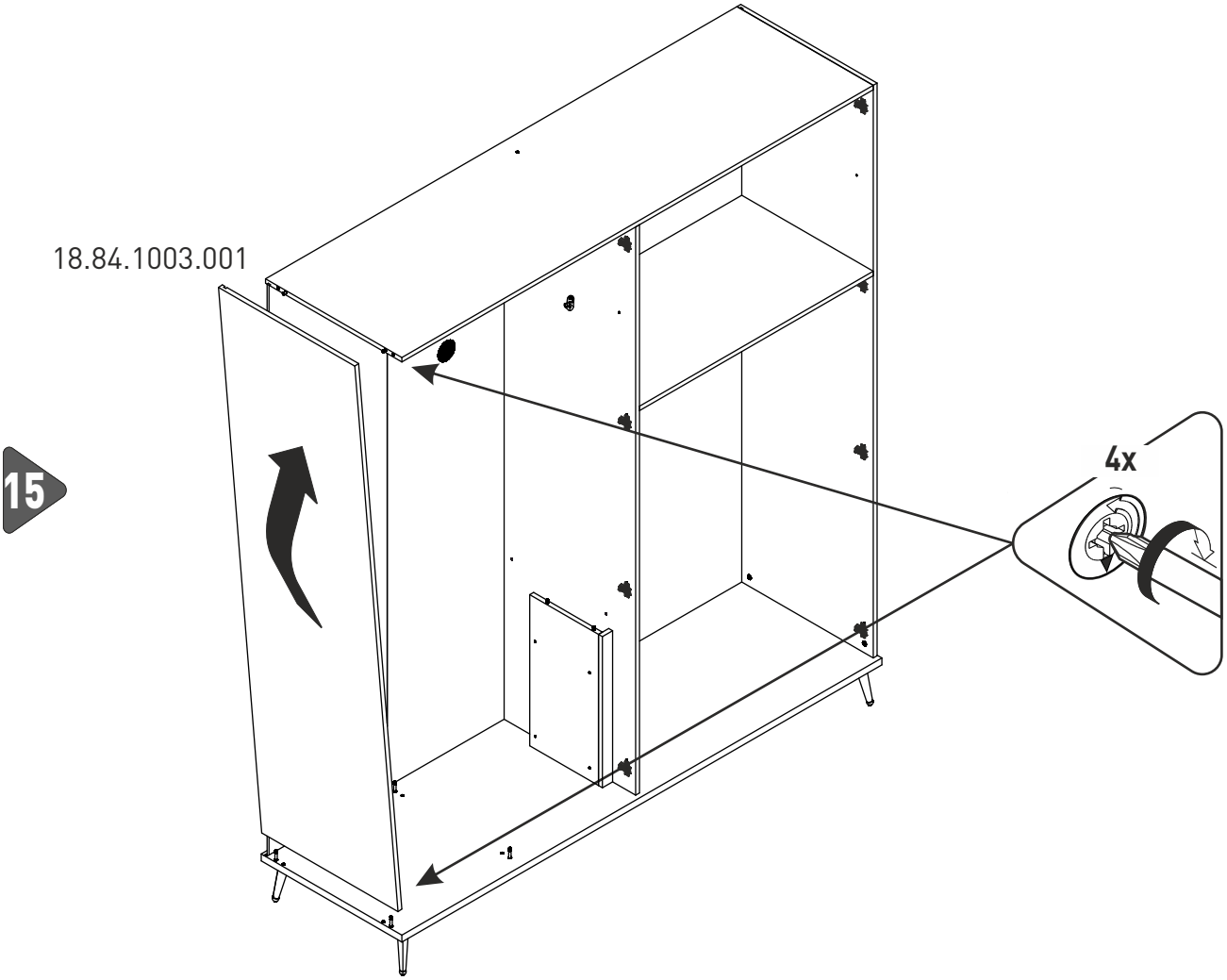
15
18.84.1003.001
4x

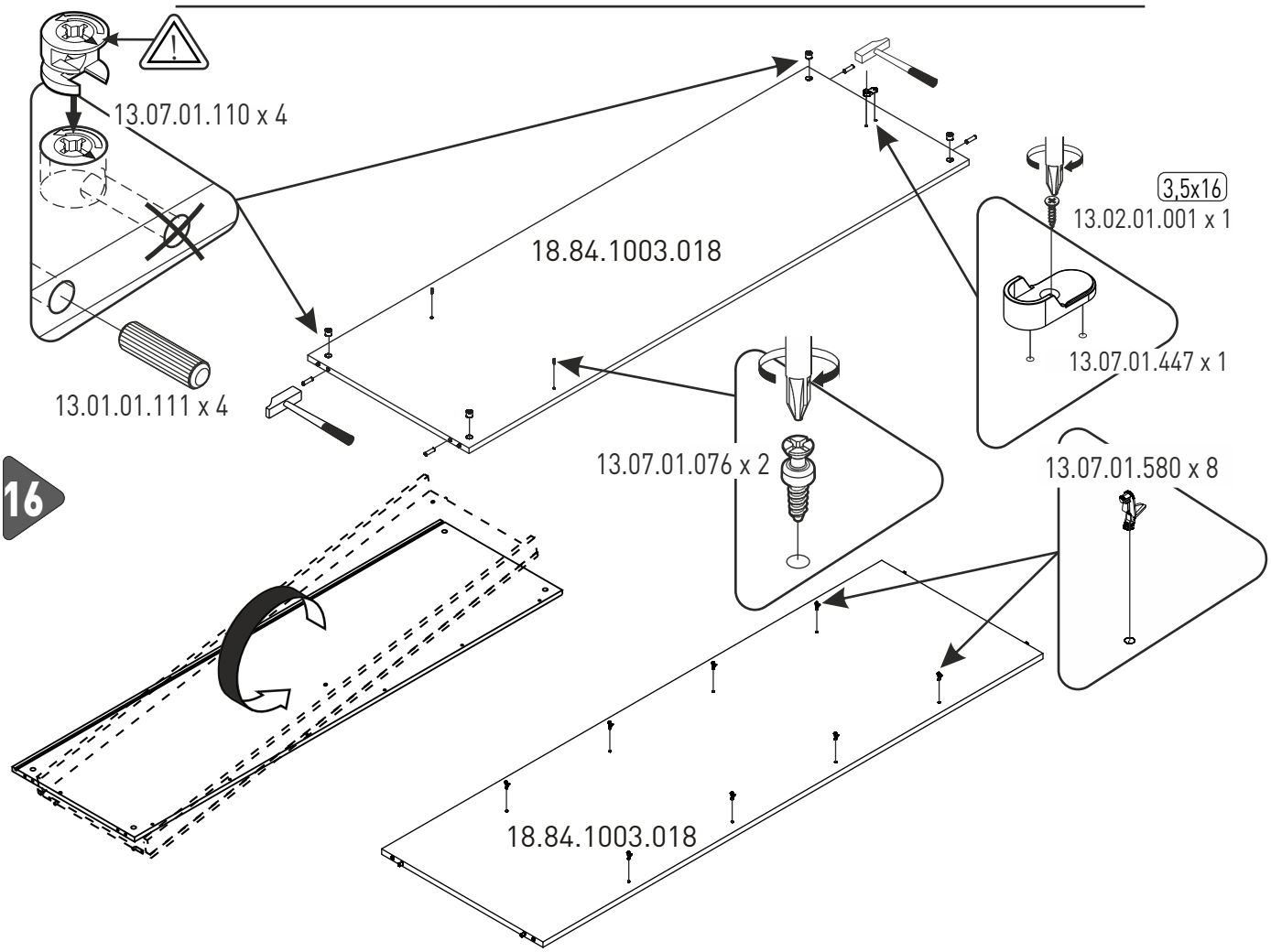
16
13.07.01.110 x 4
13.01.01.111 x 4
18.84.1003.018
3,5x16
13.02.01.001 x 1
13.07.01.447 x 1
13.07.01.076 x 2
13.07.01.580 x 8
18.84.1003.018

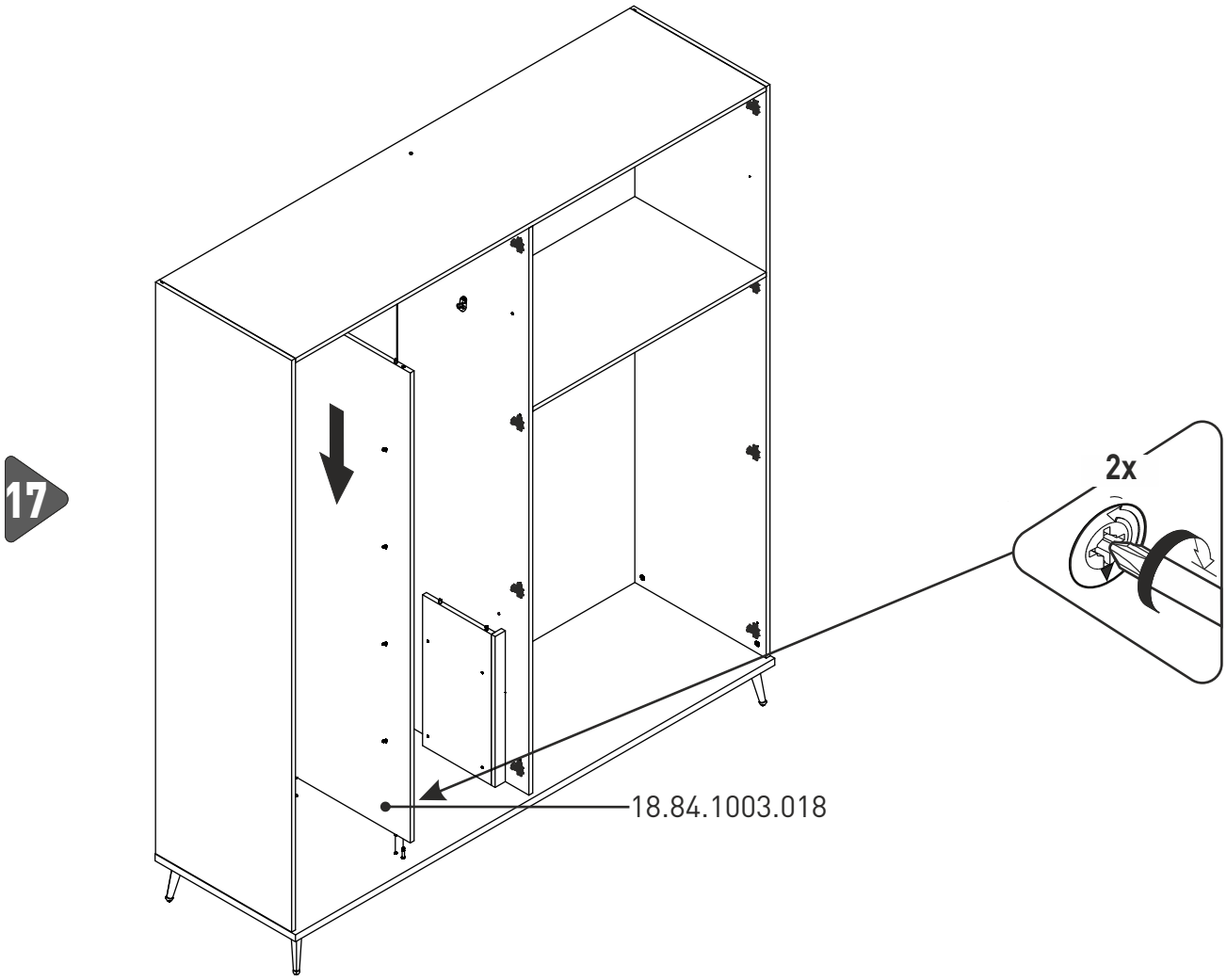
17
2x
18.84.1003.018

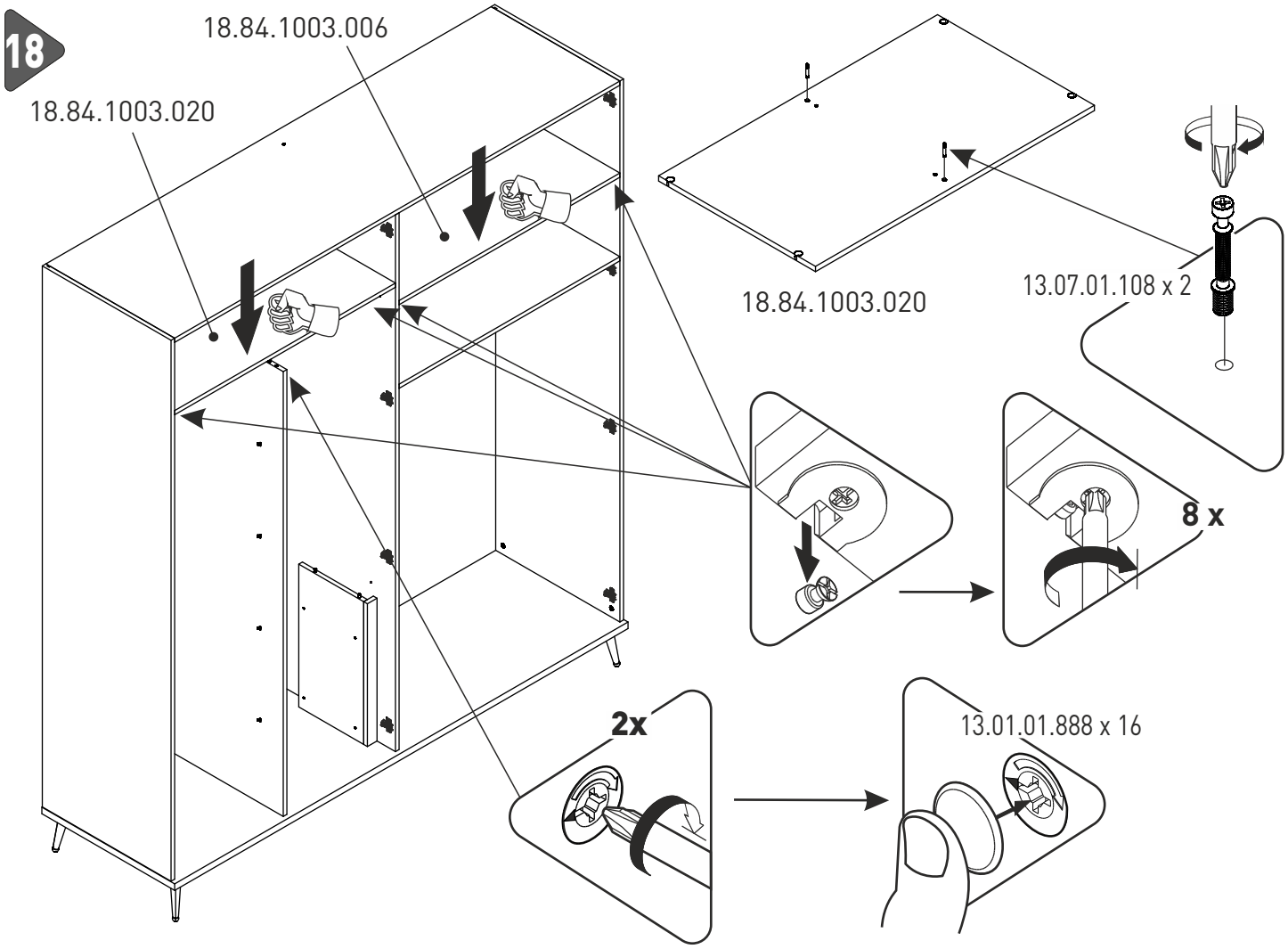
18
18.84.1003.006
18.84.1003.020
18.84.1003.020
13.07.01.108 x 2
8 x
2x
13.01.01.888 x 16

19

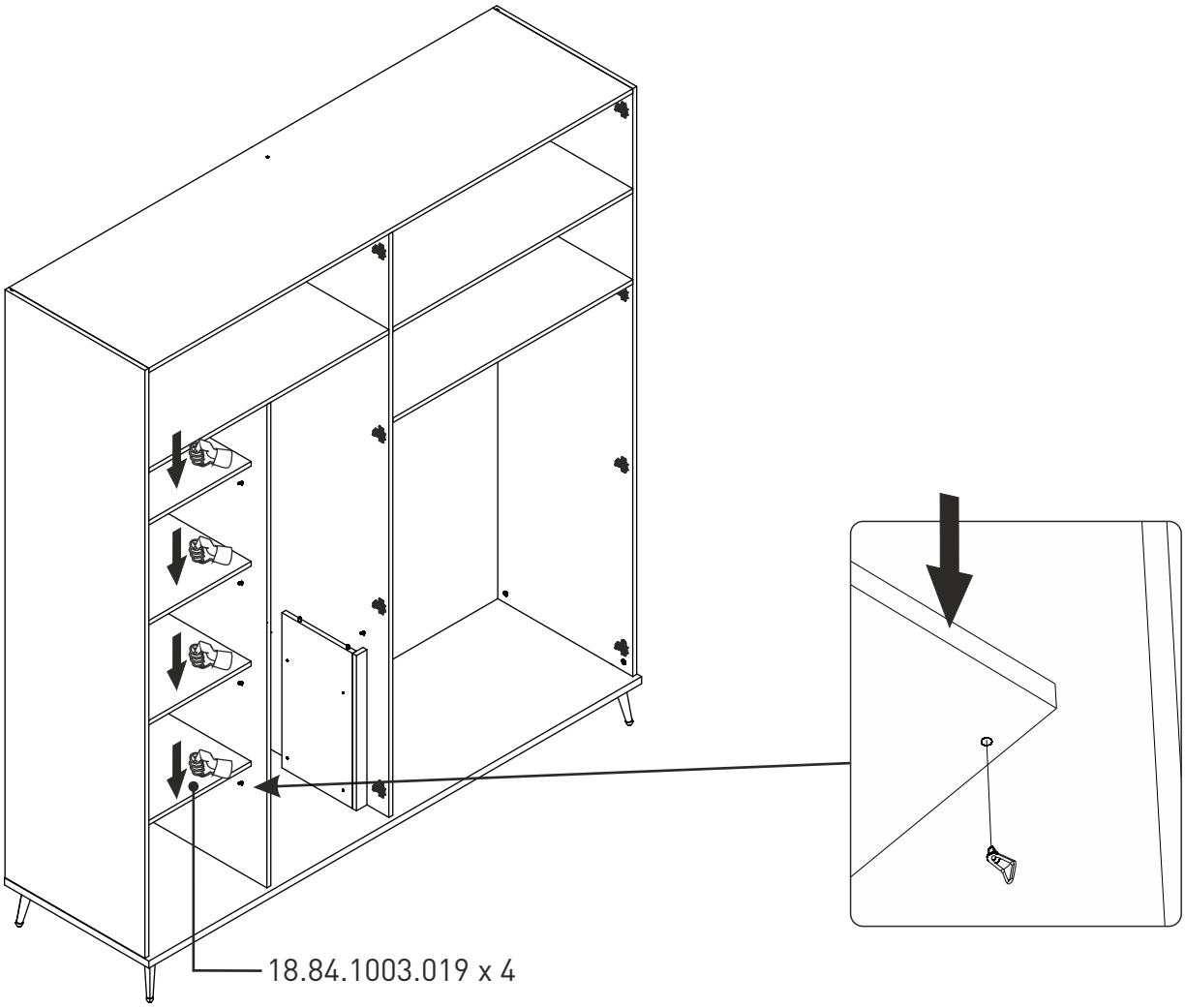
18.84.1003.019 x 4

20

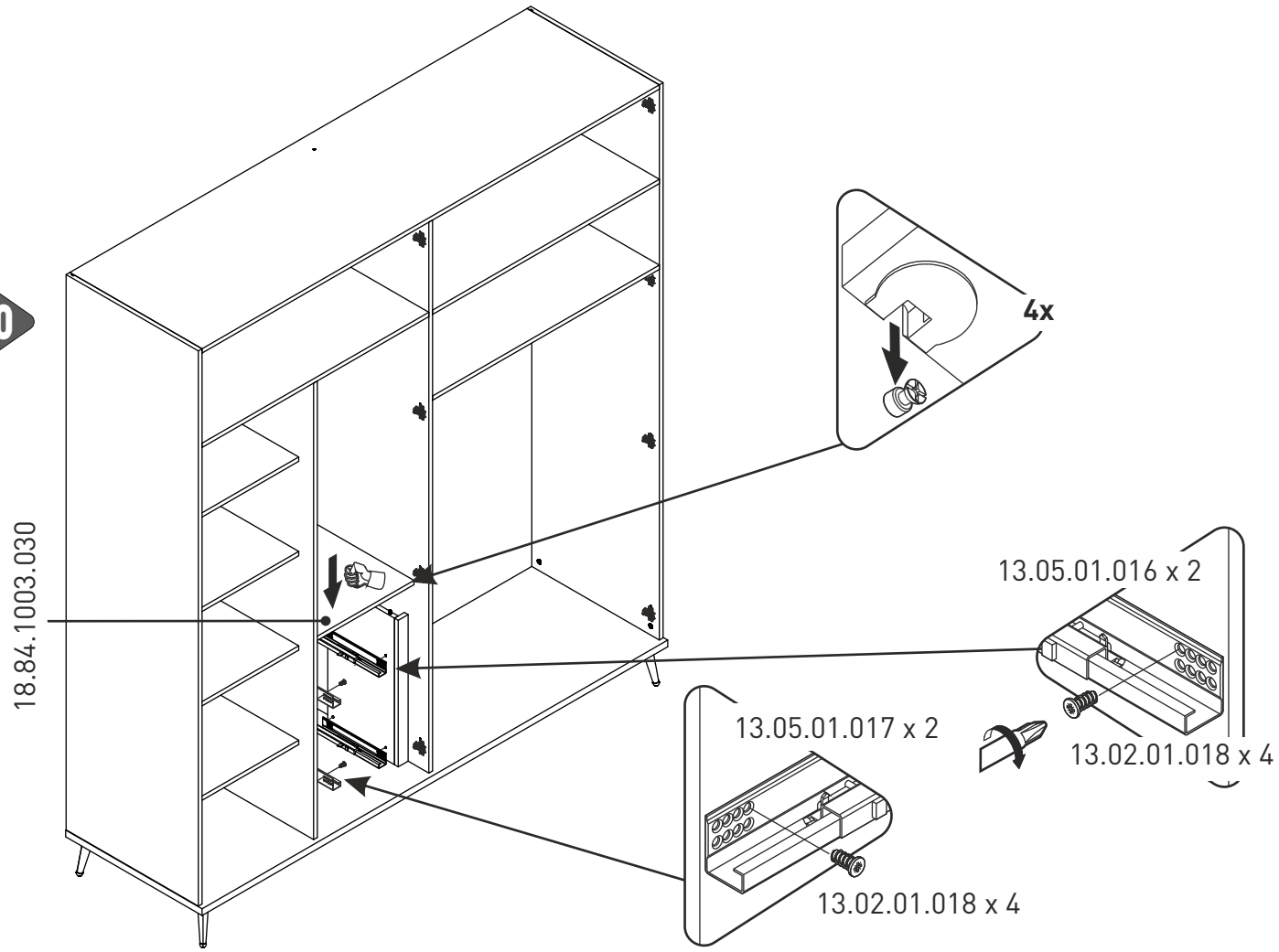
4x
18.84.1003.030
13.05.01.016 x 2
13.05.01.017 x 2
13.02.01.018 x 4
13.02.01.018 x 4

21

13.01.01.165 x 2

4x16

13.02.01.004 x 2

13.02.01.017 x 2

18.84.1003.201 x 1

18.84.1003.202 x 1

22

13.04.01.061

13.04.01.063

4x16

13.02.01.004 x 4

13.04.01.063 x 2

13.02.01.004 x 4

13.04.01.061 x 2

18.84.1003.007

23

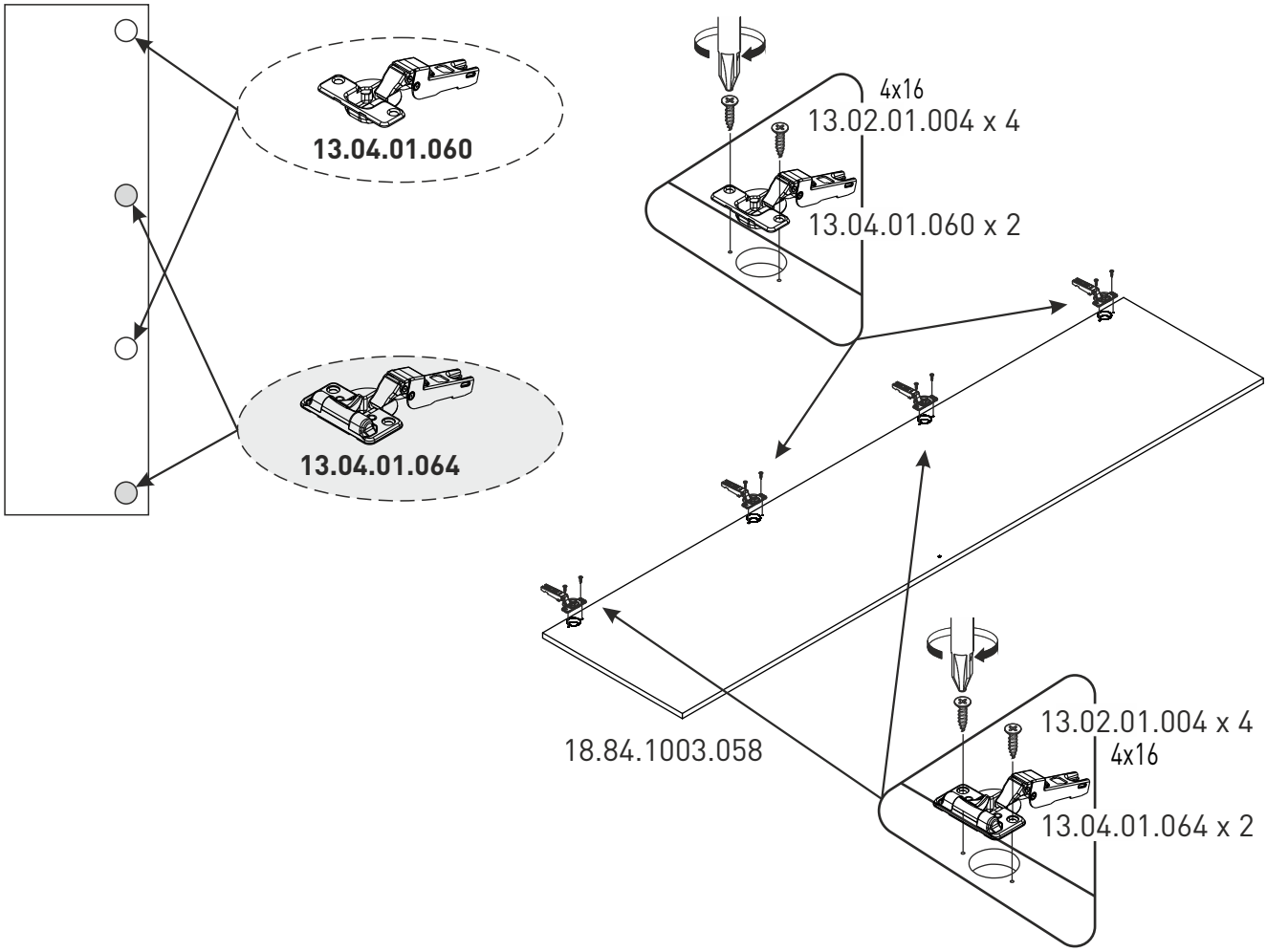
13.04.01.060
13.04.01.064
4x16
13.02.01.004 x 4
13.04.01.060 x 2
18.84.1003.058
13.02.01.004 x 4
4x16
13.04.01.064 x 2

24

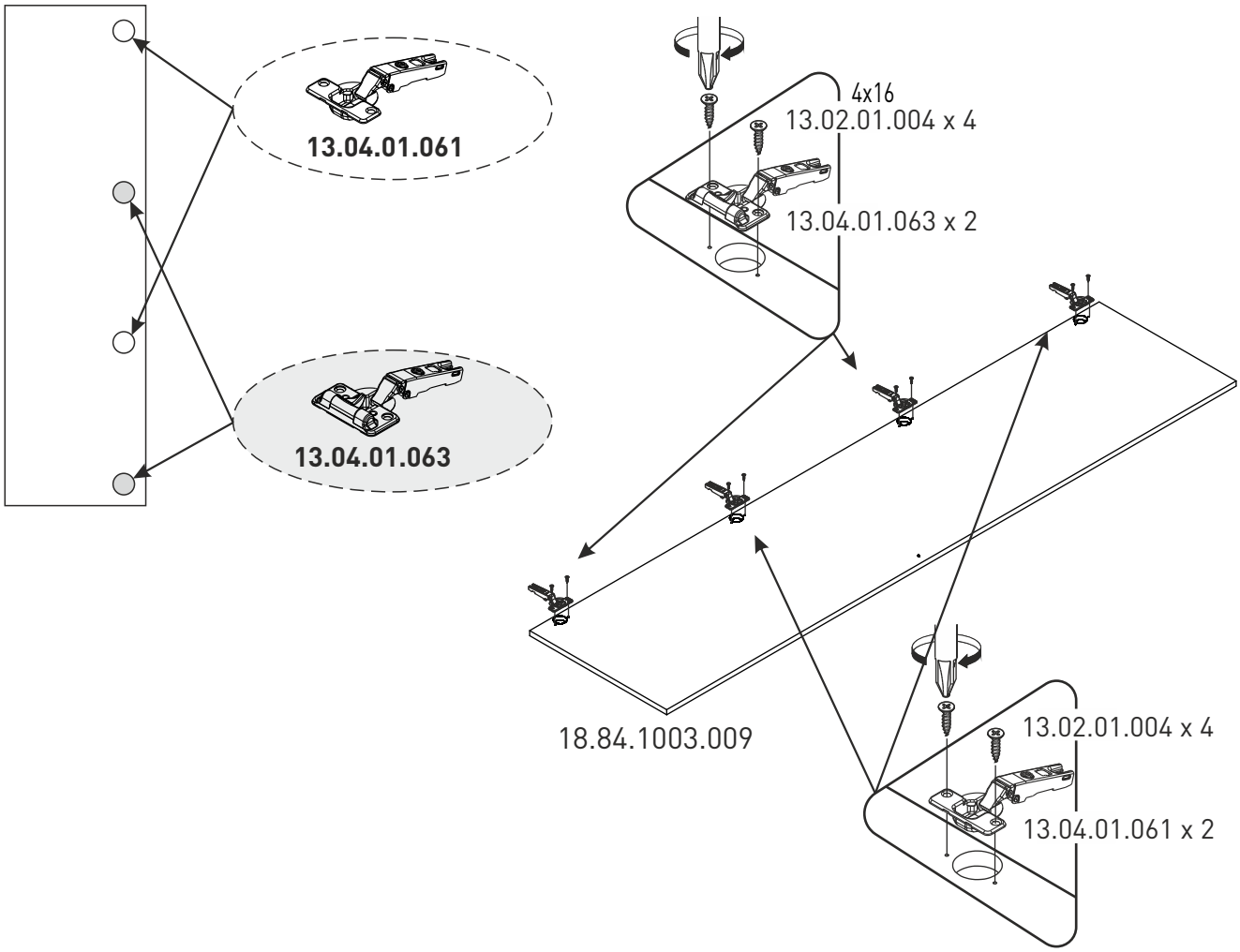
13.04.01.061
13.04.01.063
4x16
13.02.01.004 x 4
13.04.01.063 x 2
18.84.1003.009
13.02.01.004 x 4
13.04.01.061 x 2

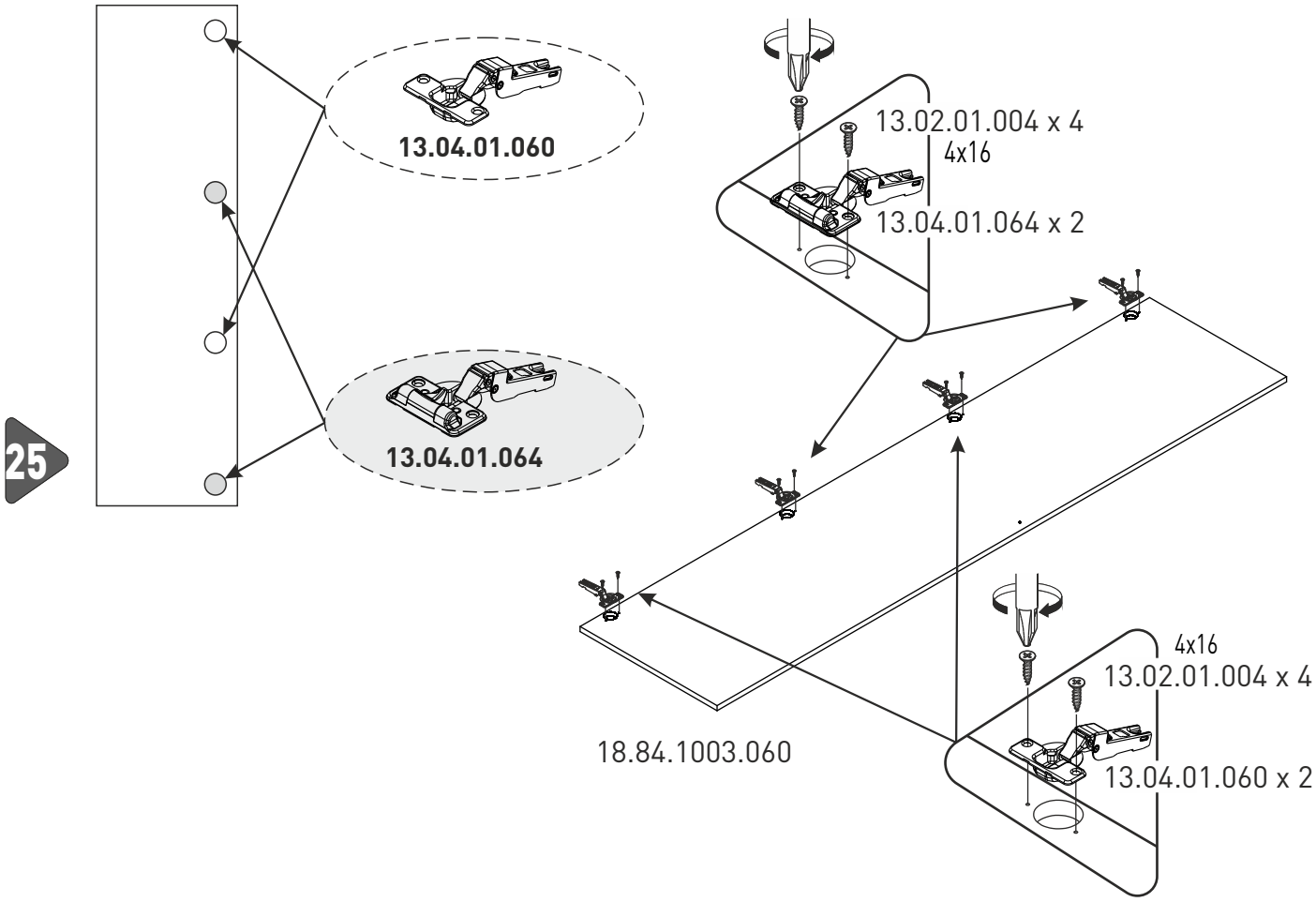
25
13.04.01.060
13.04.01.064
13.02.01.004 x 4
4x16
13.04.01.064 x 2
4x16
13.02.01.004 x 4
18.84.1003.060
13.04.01.060 x 2

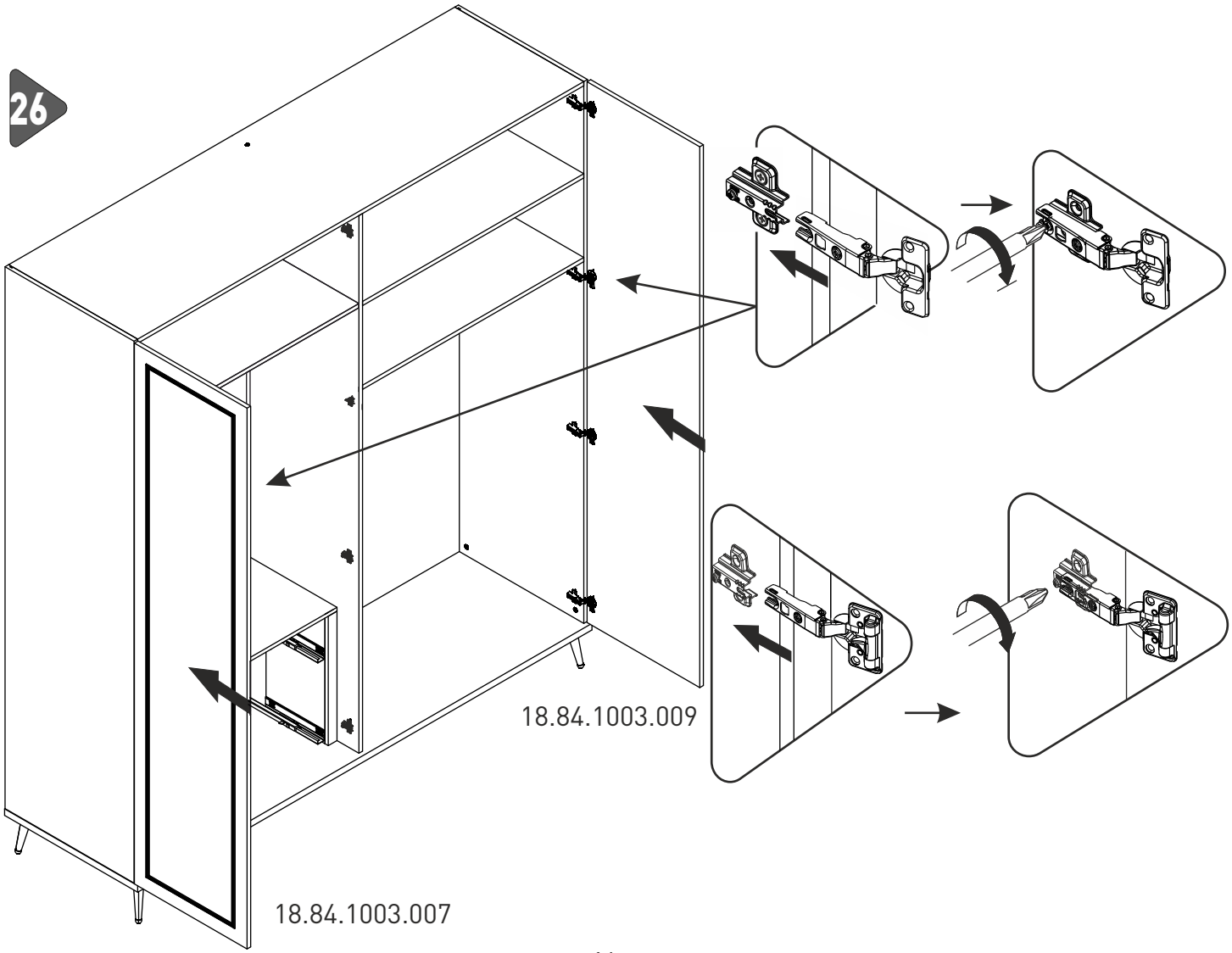
26
18.84.1003.009
18.84.1003.007

27

18.84.1003.060

18.84.1003.058

28

13.06.01.216 x 4

M4x22

13.03.01.010 x 4

29

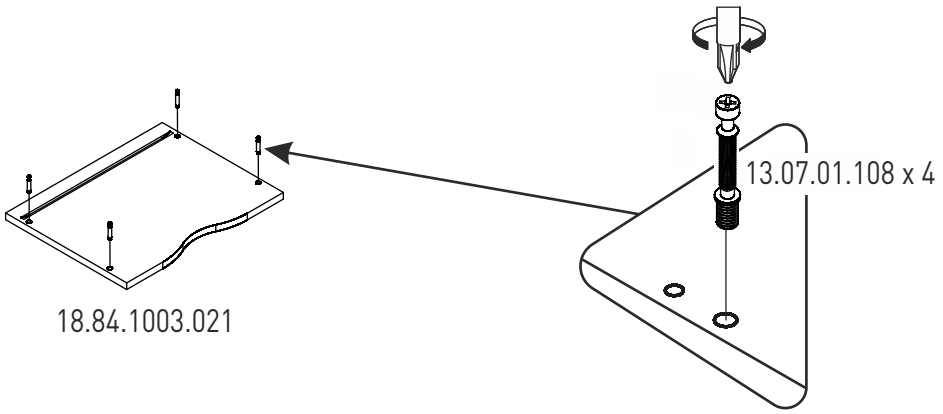
13.07.01.108 x 4
18.84.1003.021

30

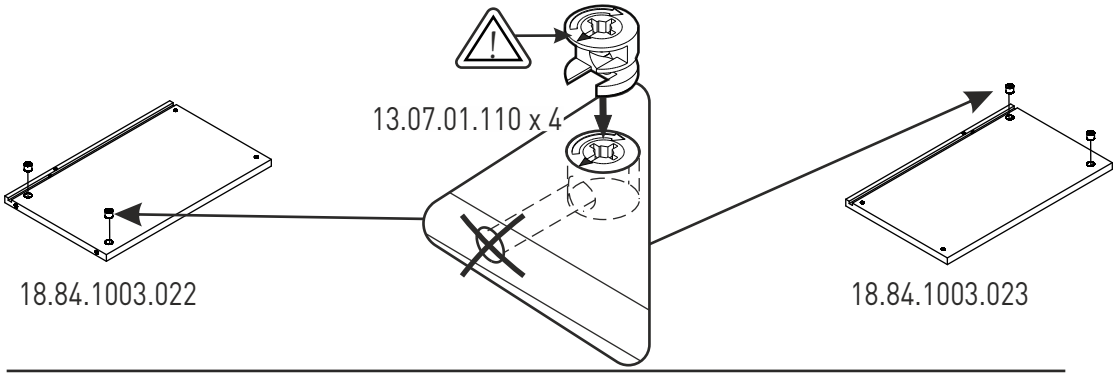
13.07.01.110 x 4
18.84.1003.022
18.84.1003.023

31

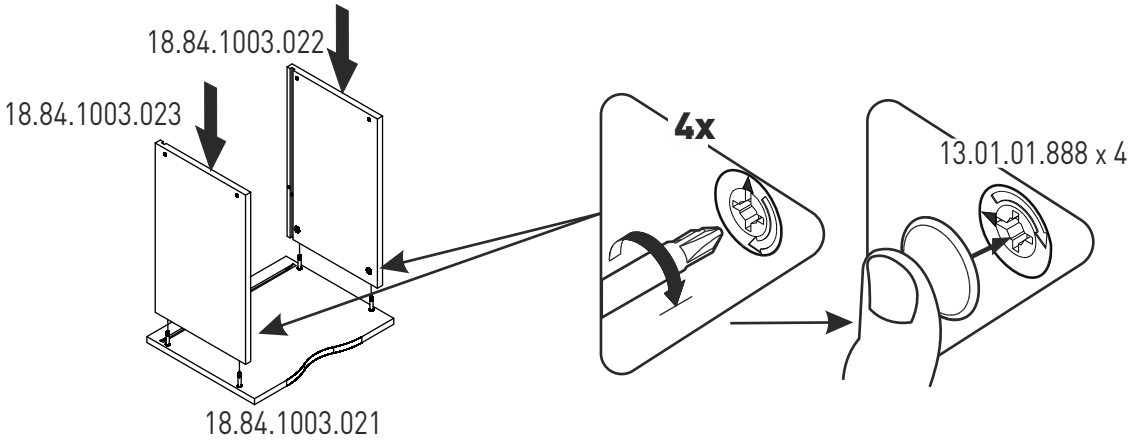
18.84.1003.022
18.84.1003.023
4x
13.01.01.888 x 4
18.84.1003.021

32

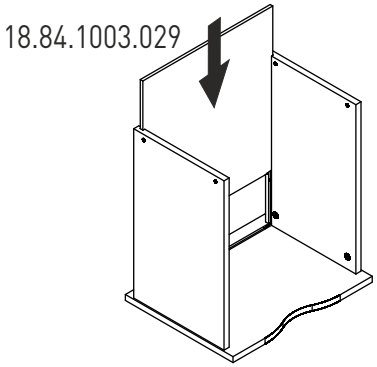
18.84.1003.029

33

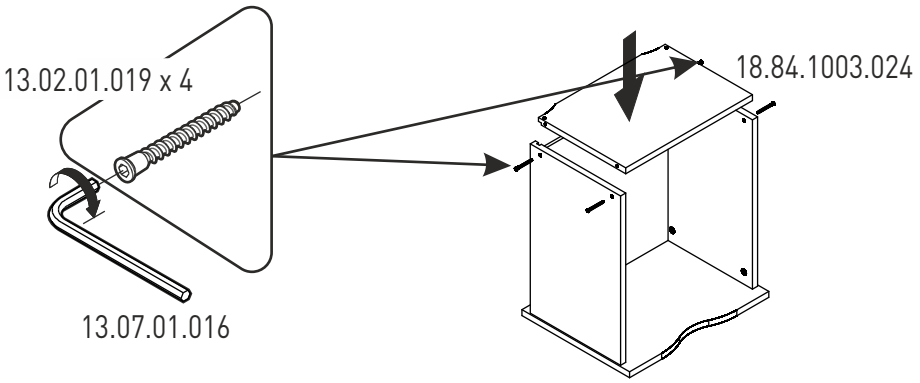
13.02.01.019 x 4
18.84.1003.024
13.07.01.016

34

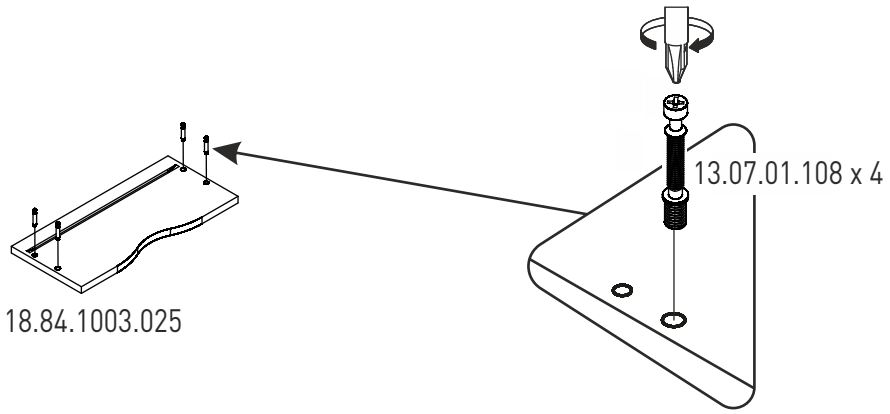
13.07.01.108 x 4
18.84.1003.025

35

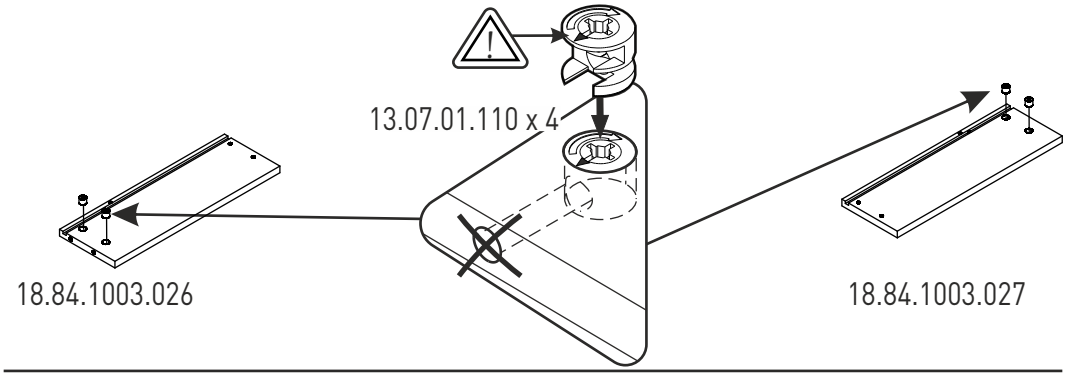
13.07.01.110 x 4
18.84.1003.026
18.84.1003.027

36

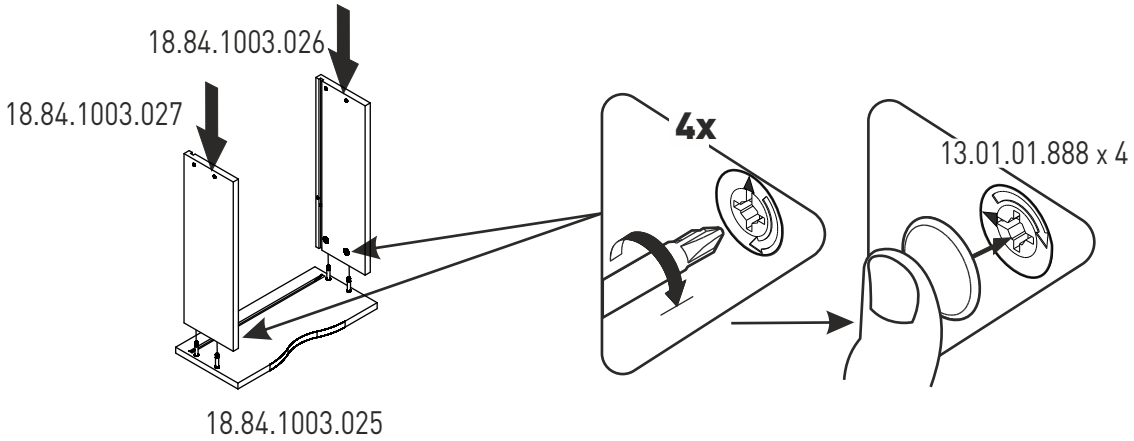
18.84.1003.026
18.84.1003.027
4x
13.01.01.888 x 4
18.84.1003.025

37

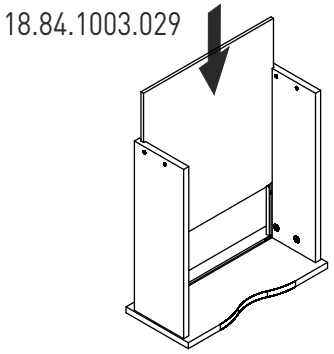
18.84.1003.029

38

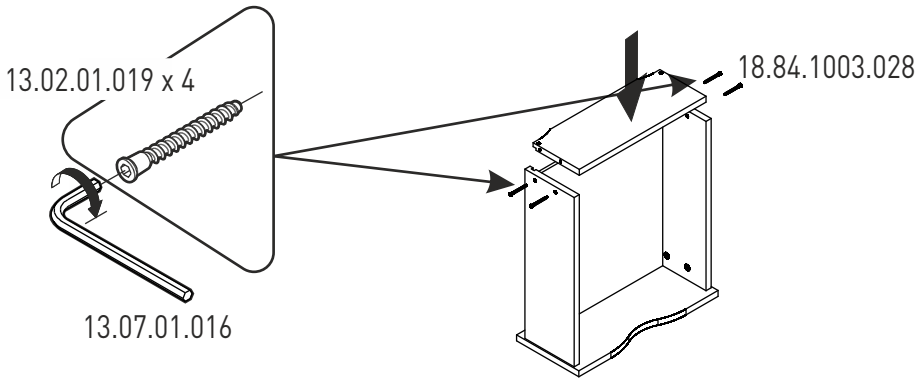
13.02.01.019 x 4
18.84.1003.028
13.07.01.016

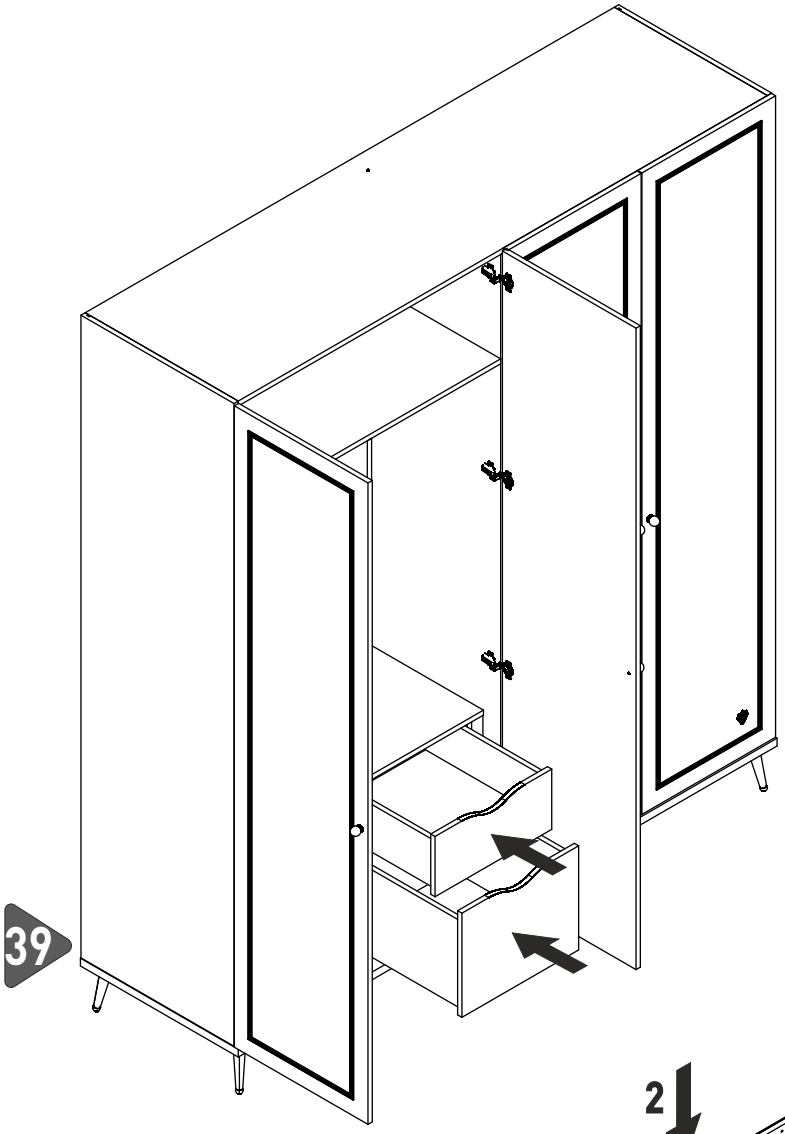
39

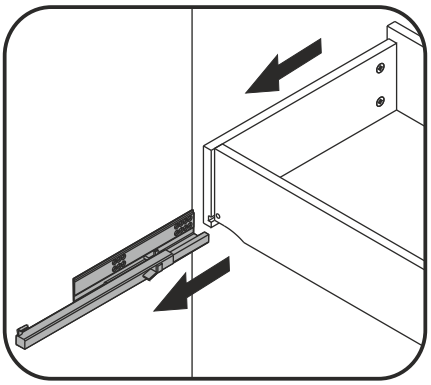

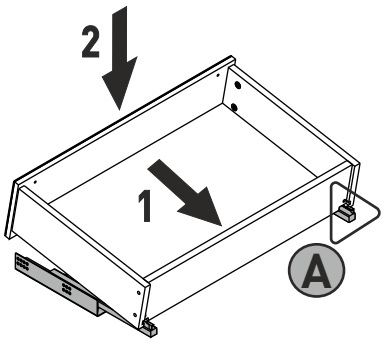
2
1
A

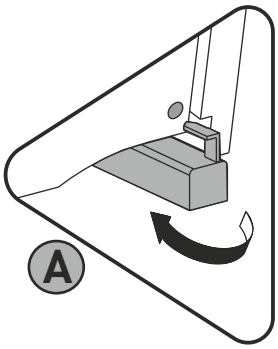
A

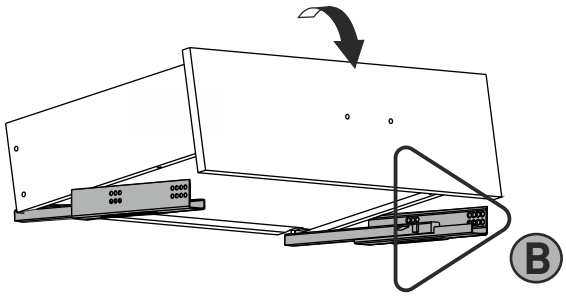
B

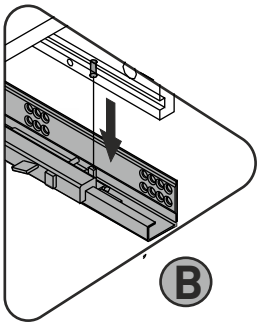
B

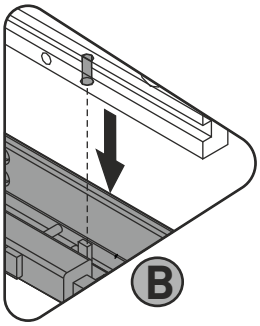
B

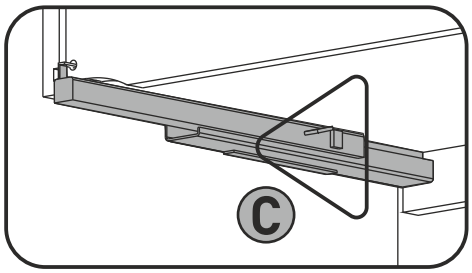
C

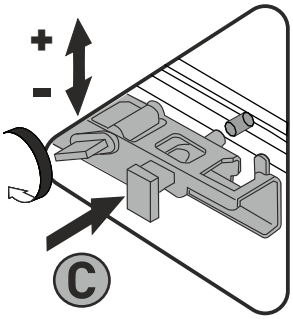
+
-
C

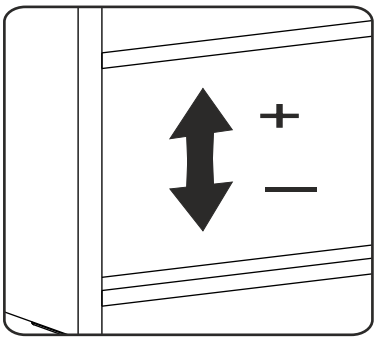
+
—

40

1x

13.07.01.135 x 1

Ø8
5/16"

1x

13.01.01.175 x 1

4X70
13.02.01.011 x 1

13.03.01.021 x 1
M6X13

13.07.01.135 x 1

41

41

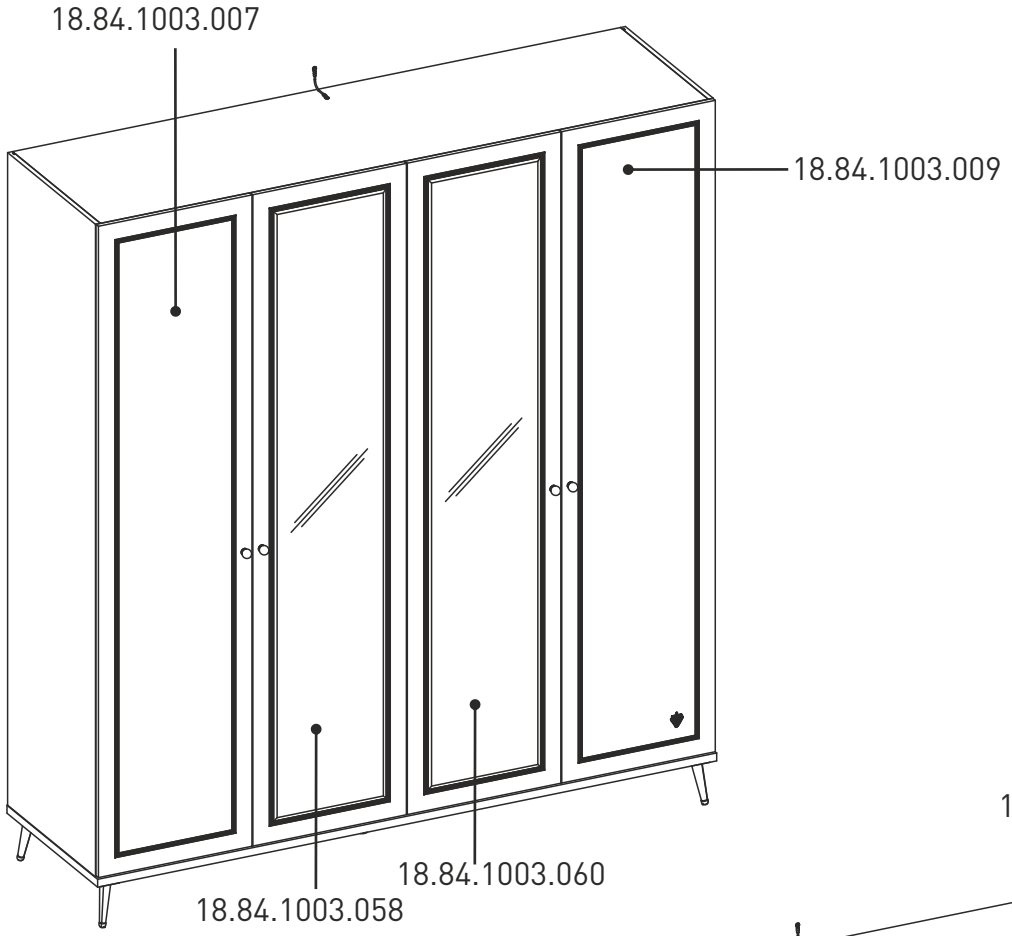
18.84.1003.007
18.84.1003.009
18.84.1003.060
18.84.1003.058

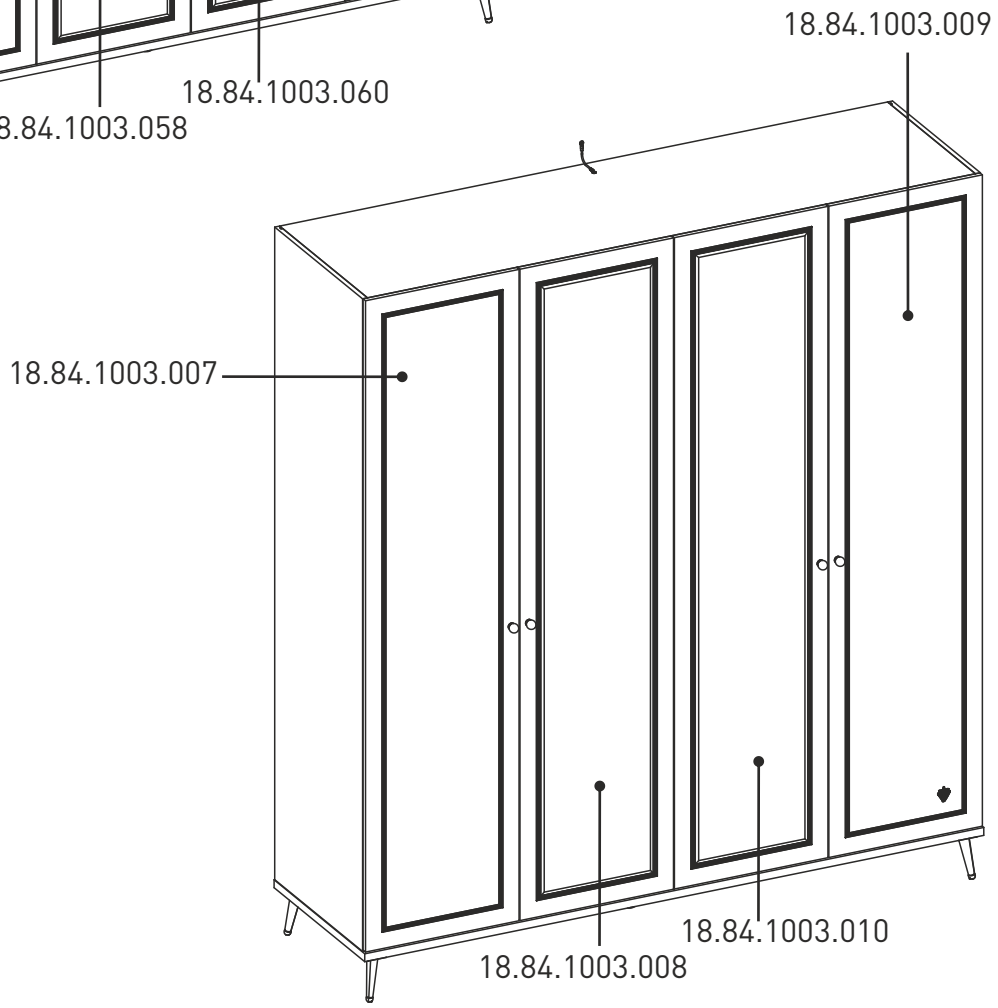
18.84.1003.009
18.84.1003.007
18.84.1003.010
18.84.1003.008