# 20.82.1003.00

GARANTİ BELGESİ VE
KULLANMA KILAVUZU

WARRANTY CERTIFICATE
AND USER MANUAL

شهادة الضمان ودليل المستخدم

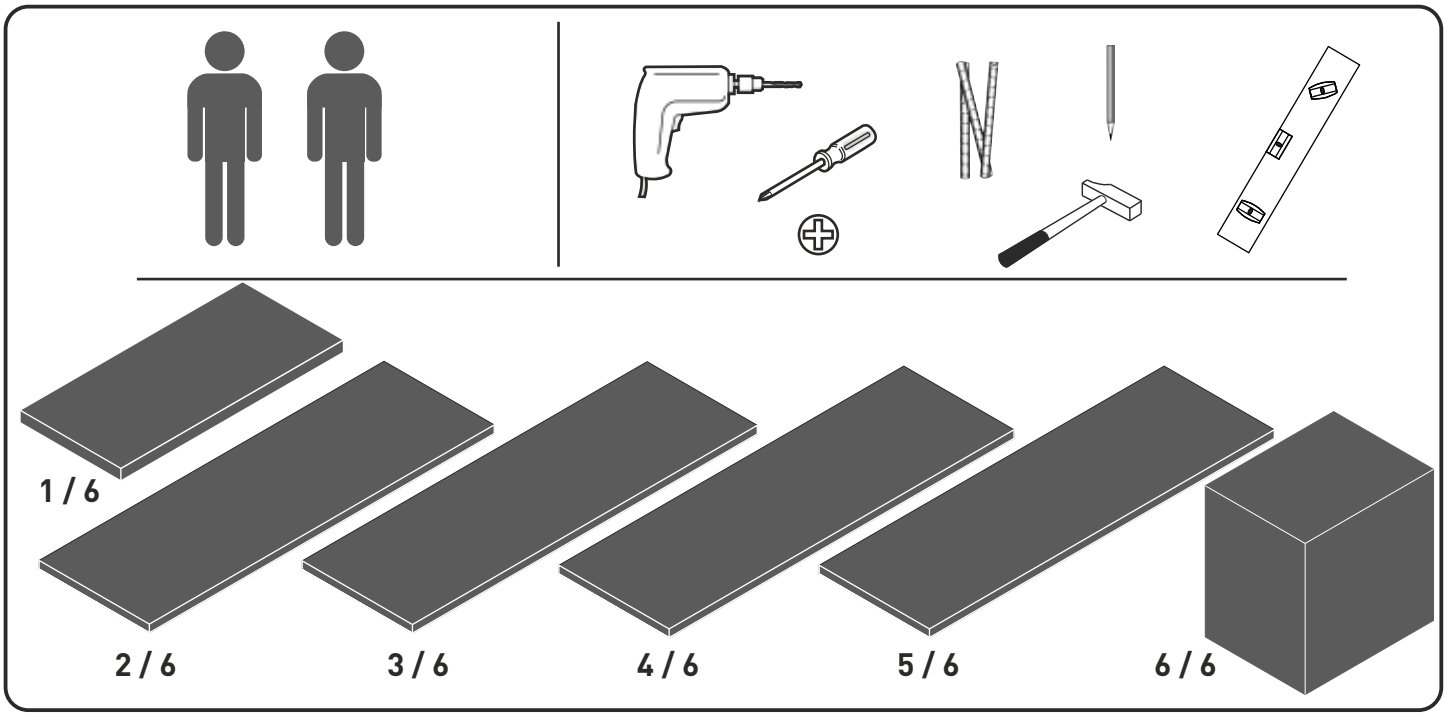
1 / 6
2 / 6
3 / 6
4 / 6
5 / 6
6 / 6

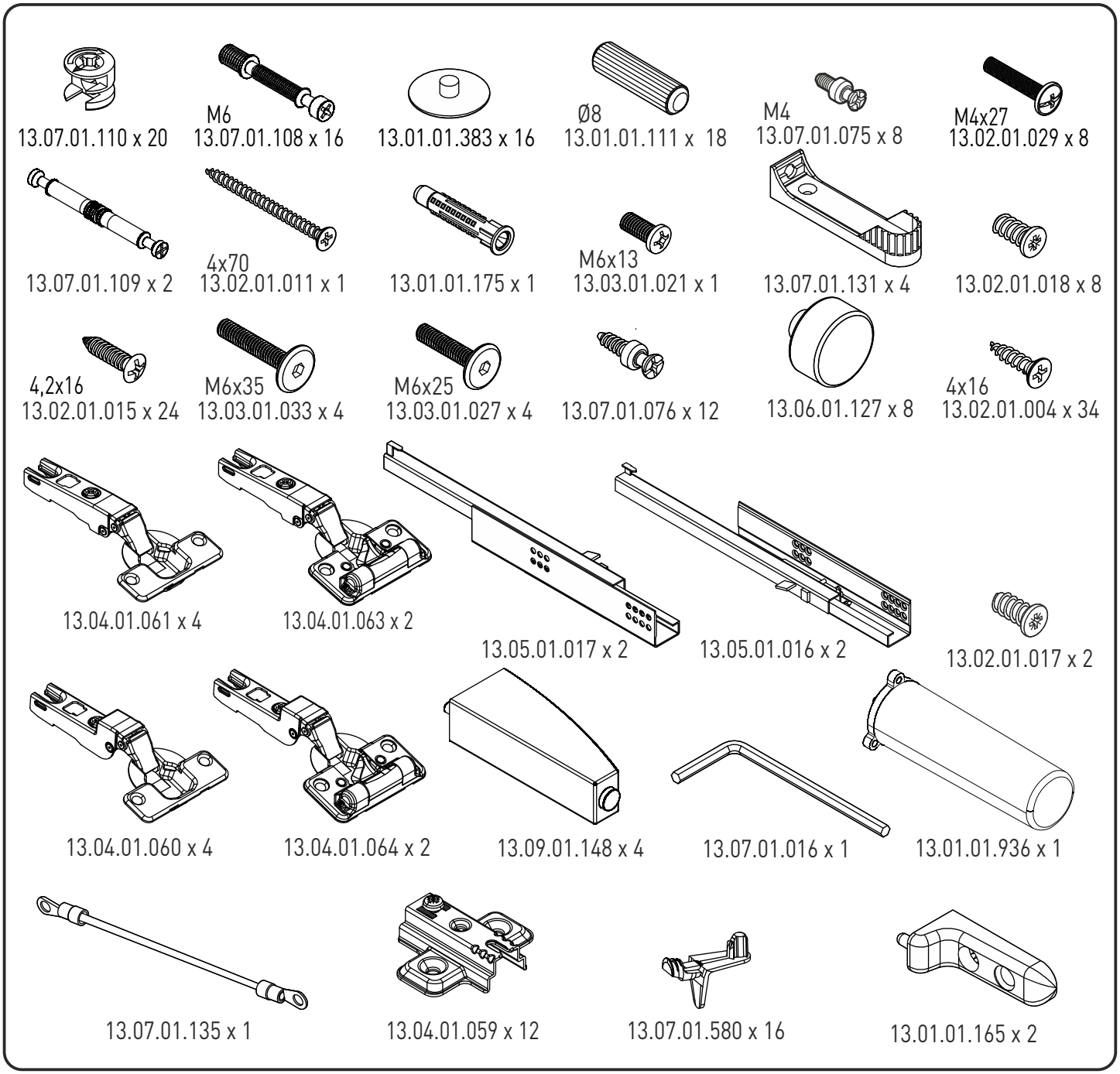
13.07.01.110 x 20
M6
13.07.01.108 x 16
13.01.01.383 x 16
Ø8
13.01.01.111 x 18
M4
13.07.01.075 x 8
M4x27
13.02.01.029 x 8
13.07.01.109 x 2
4x70
13.02.01.011 x 1
13.01.01.175 x 1
M6x13
13.03.01.021 x 1
13.07.01.131 x 4
13.02.01.018 x 8
4,2x16
13.02.01.015 x 24
M6x35
13.03.01.033 x 4
M6x25
13.03.01.027 x 4
13.07.01.076 x 12
13.06.01.127 x 8
4x16
13.02.01.004 x 34
13.04.01.061 x 4
13.04.01.063 x 2
13.05.01.017 x 2
13.05.01.016 x 2
13.02.01.017 x 2
13.04.01.060 x 4
13.04.01.064 x 2
13.09.01.148 x 4
13.07.01.016 x 1
13.01.01.936 x 1
13.07.01.135 x 1
13.04.01.059 x 12
13.07.01.580 x 16
13.01.01.165 x 2

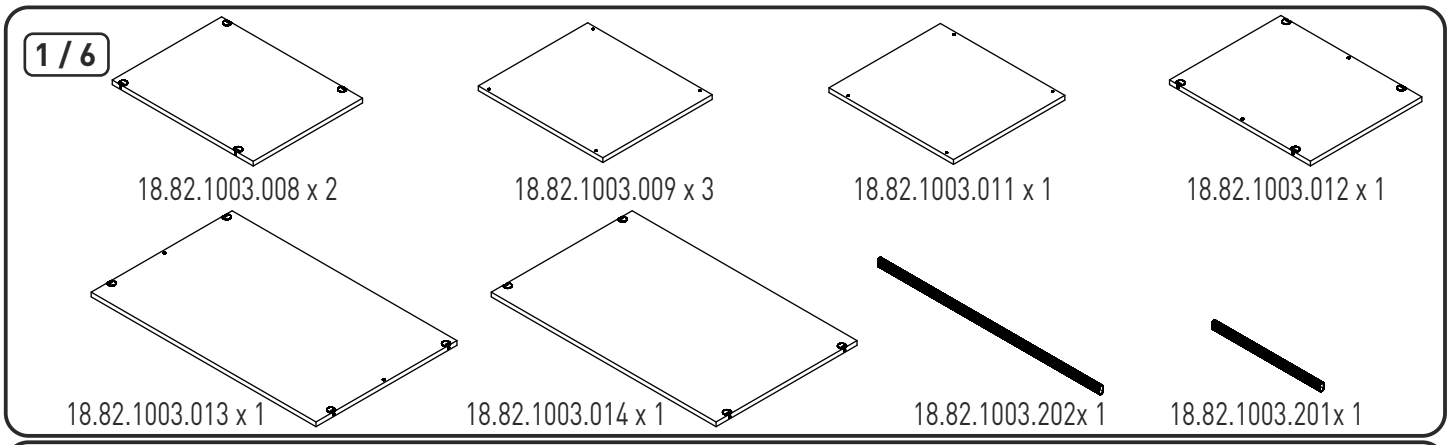
1 / 6
18.82.1003.008 x 2
18.82.1003.009 x 3
18.82.1003.011 x 1
18.82.1003.012 x 1
18.82.1003.013 x 1
18.82.1003.014 x 1
18.82.1003.202x 1
18.82.1003.201x 1

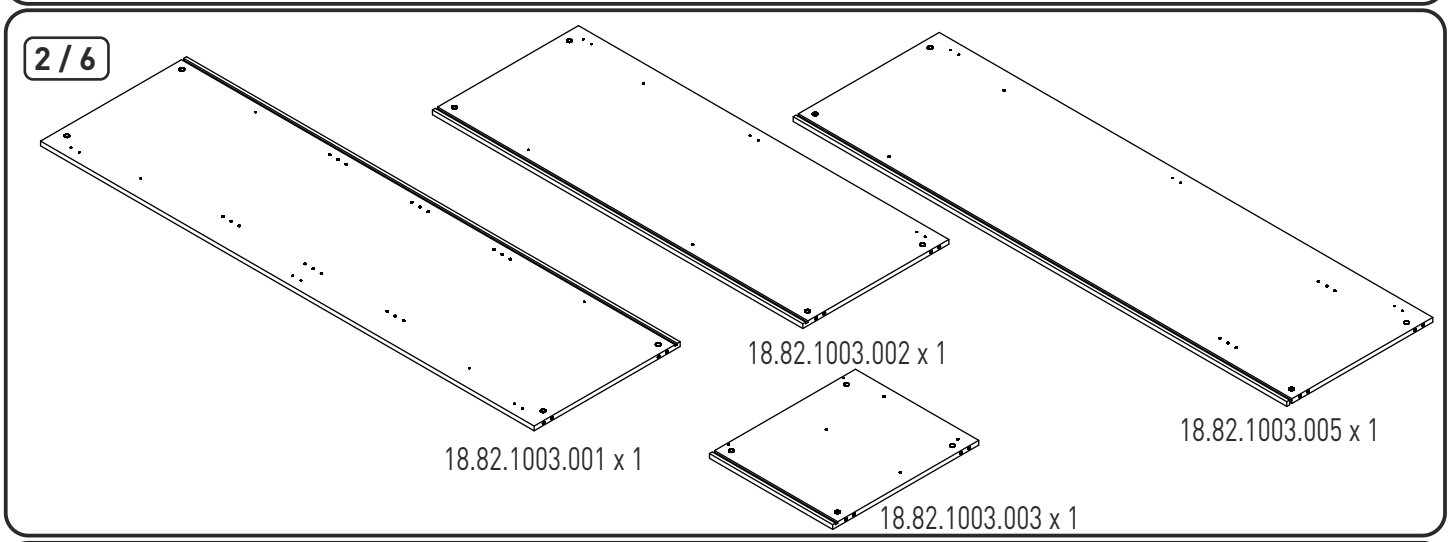
2 / 6
18.82.1003.002 x 1
18.82.1003.005 x 1
18.82.1003.001 x 1
18.82.1003.003 x 1

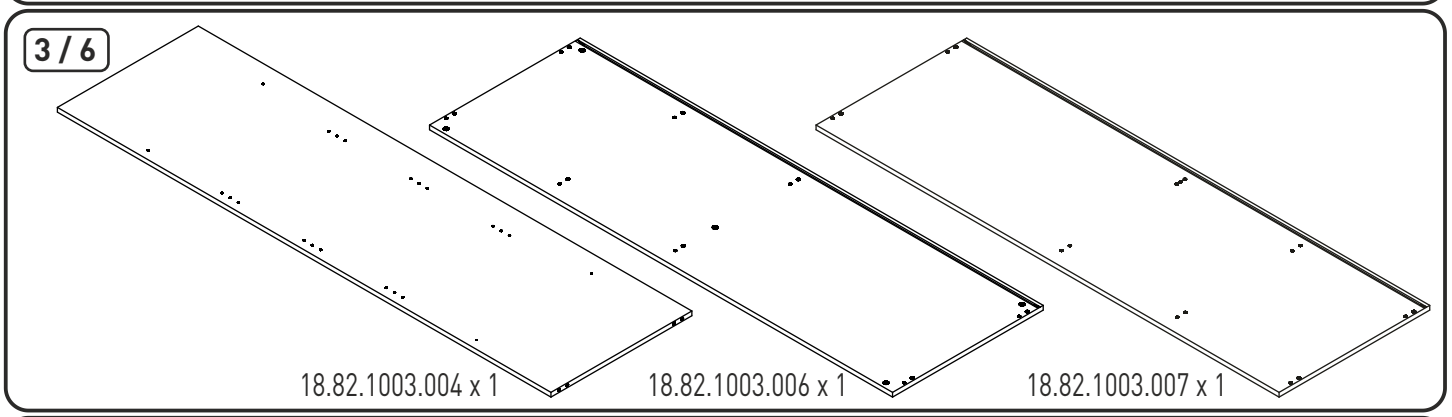
3 / 6
18.82.1003.004 x 1
18.82.1003.006 x 1
18.82.1003.007 x 1

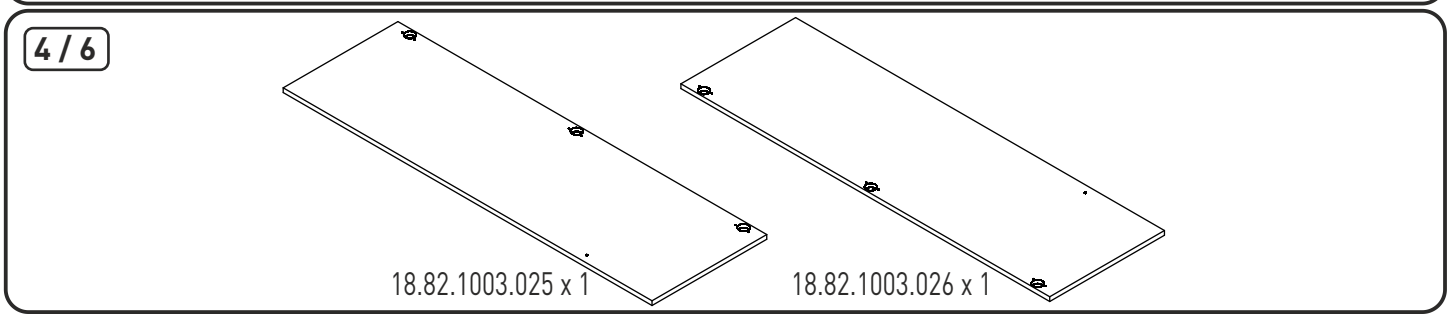
4 / 6
18.82.1003.025 x 1
18.82.1003.026 x 1

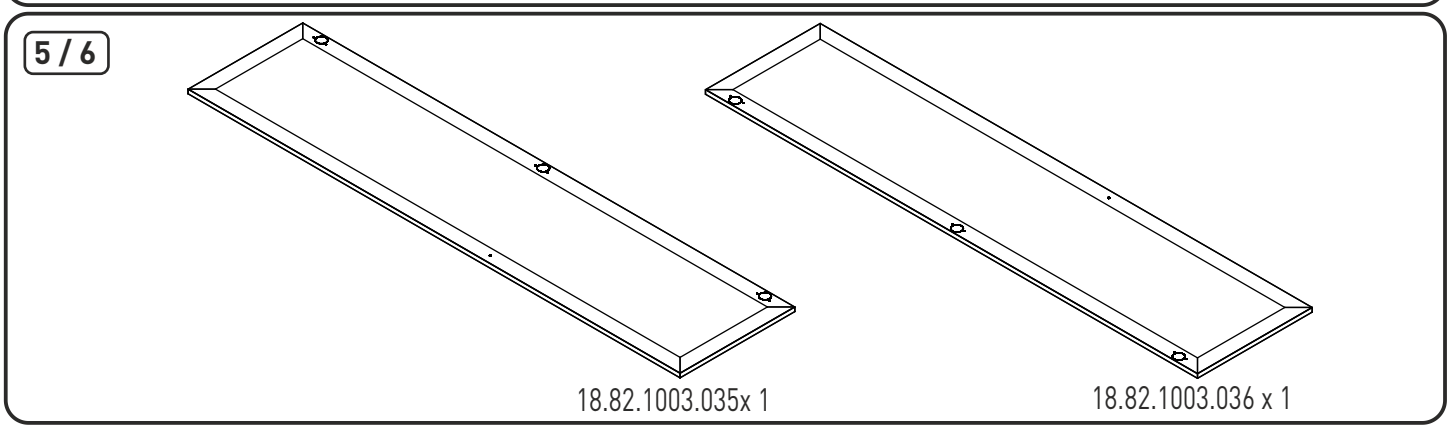
5 / 6
18.82.1003.035x 1
18.82.1003.036 x 1

5 / 6

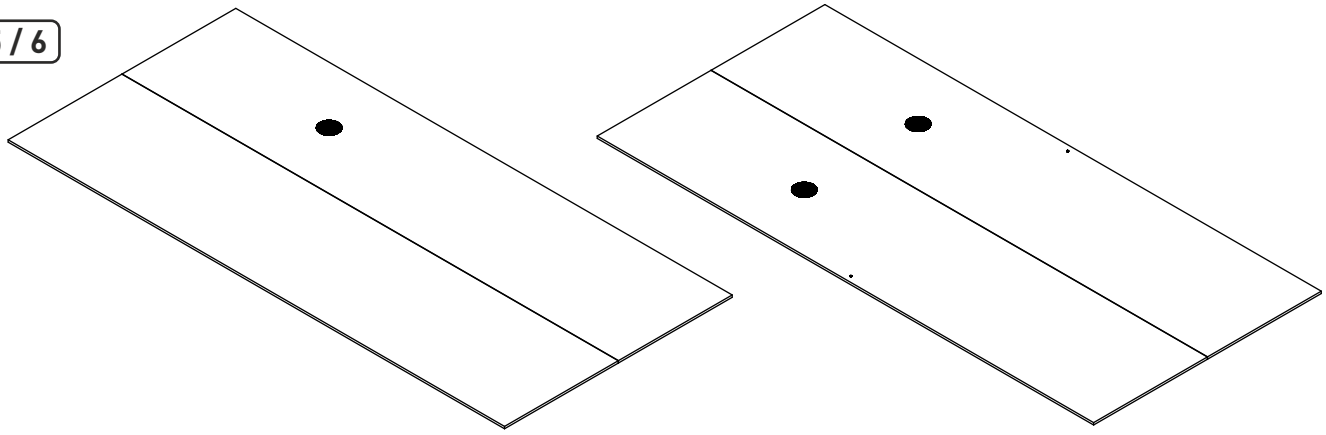

18.82.1003.033x 1

18.82.1003.034 x 1

6 / 6

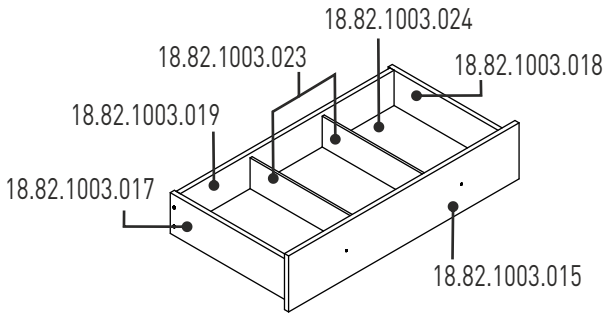


**18.82.1003.037x 1**

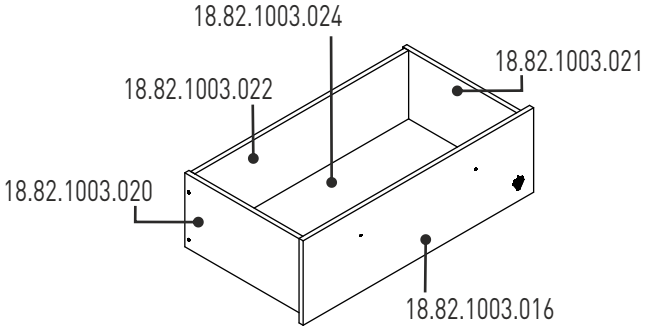


**18.82.1003.038x 1**

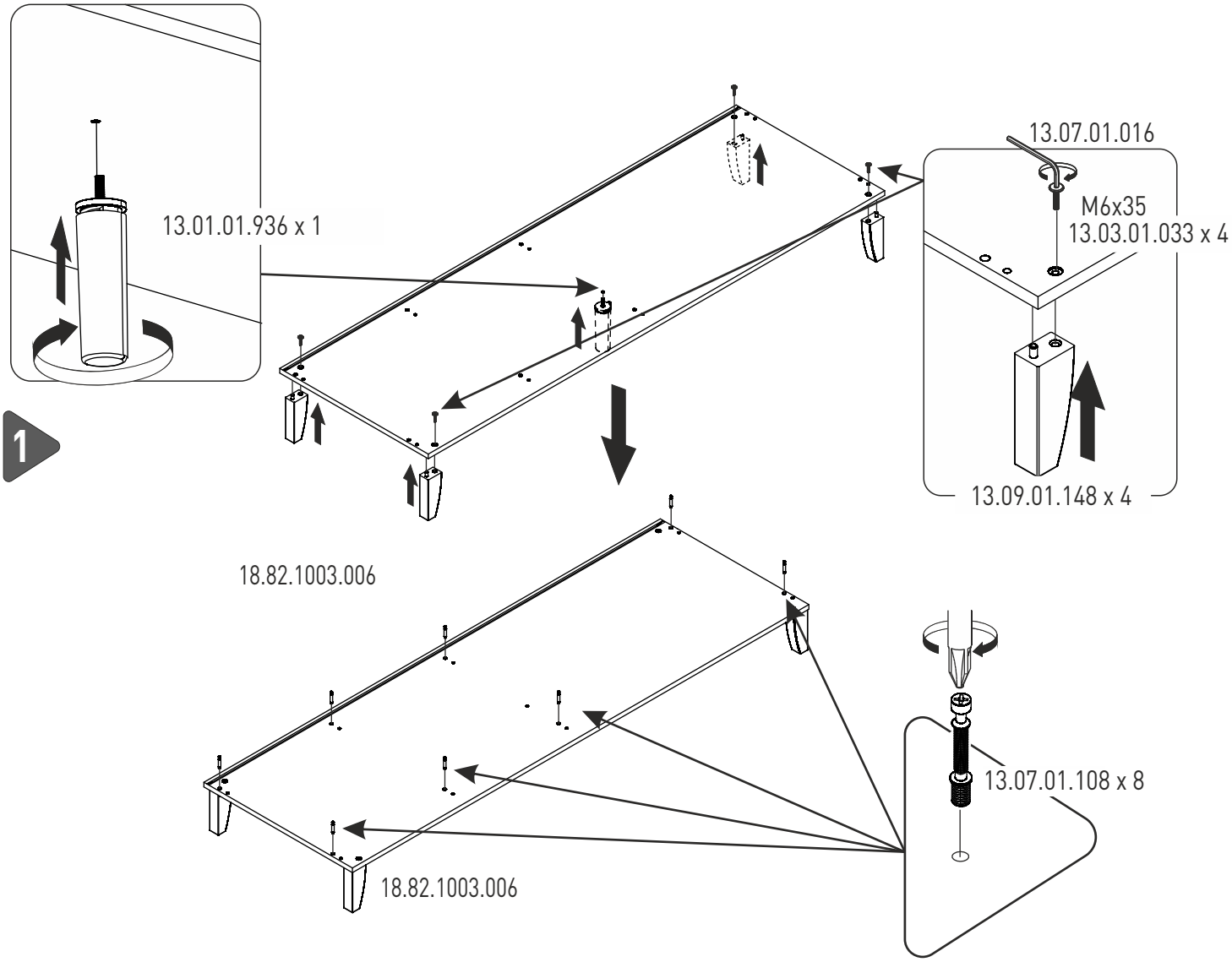

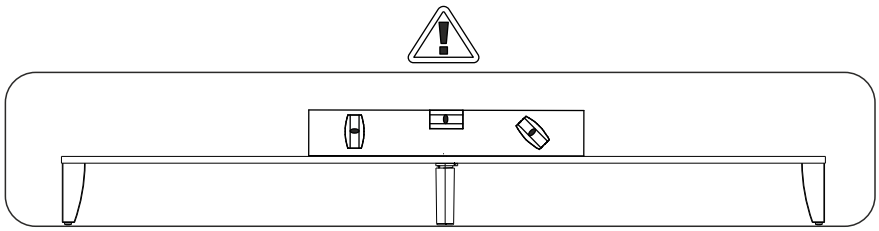

1

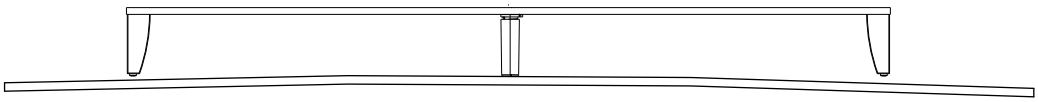

2

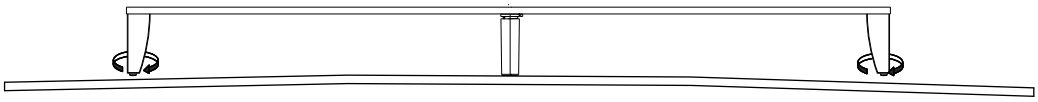

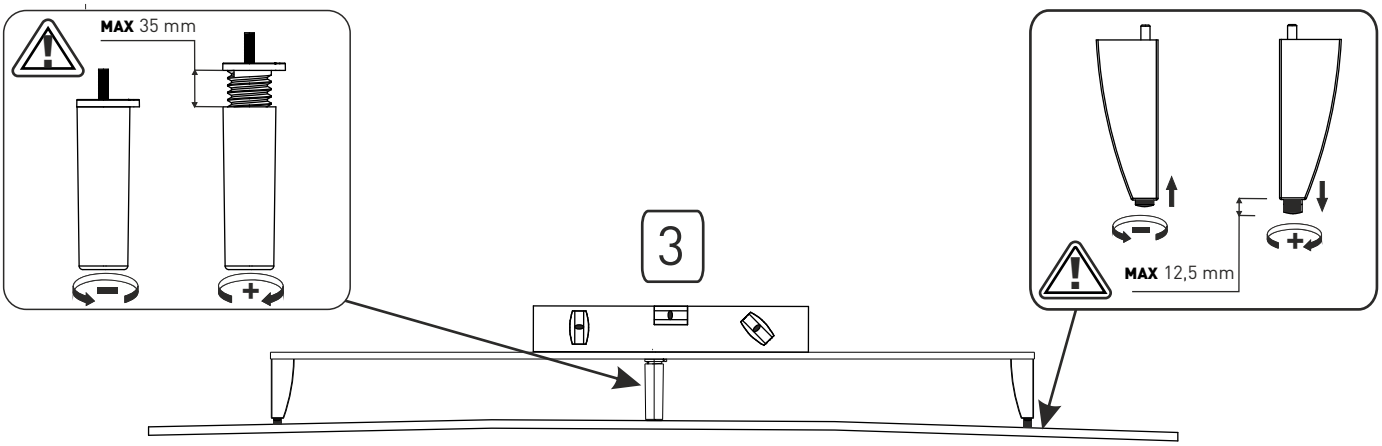

2

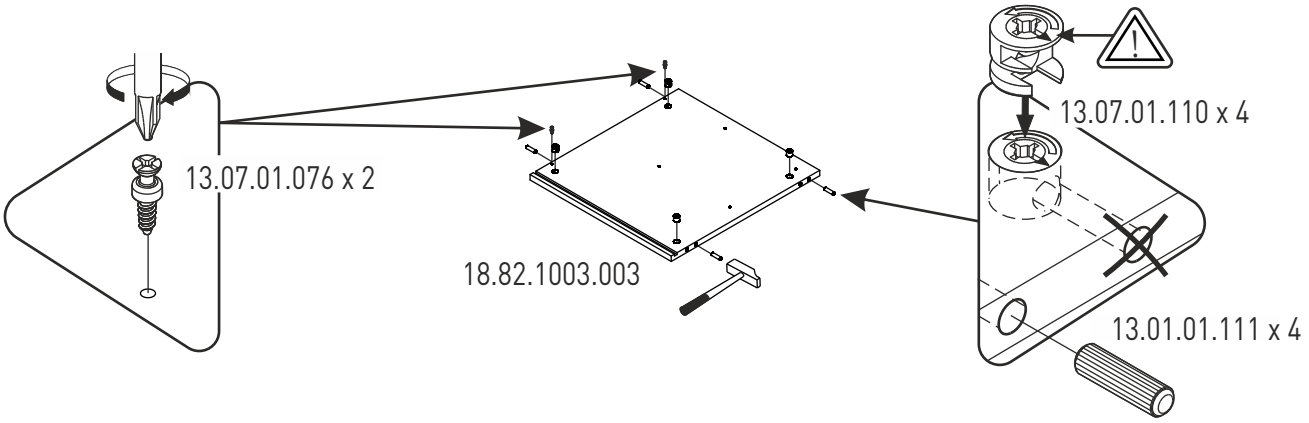
13.07.01.076 x 2
18.82.1003.003
13.07.01.110 x 4
13.01.01.111 x 4

3

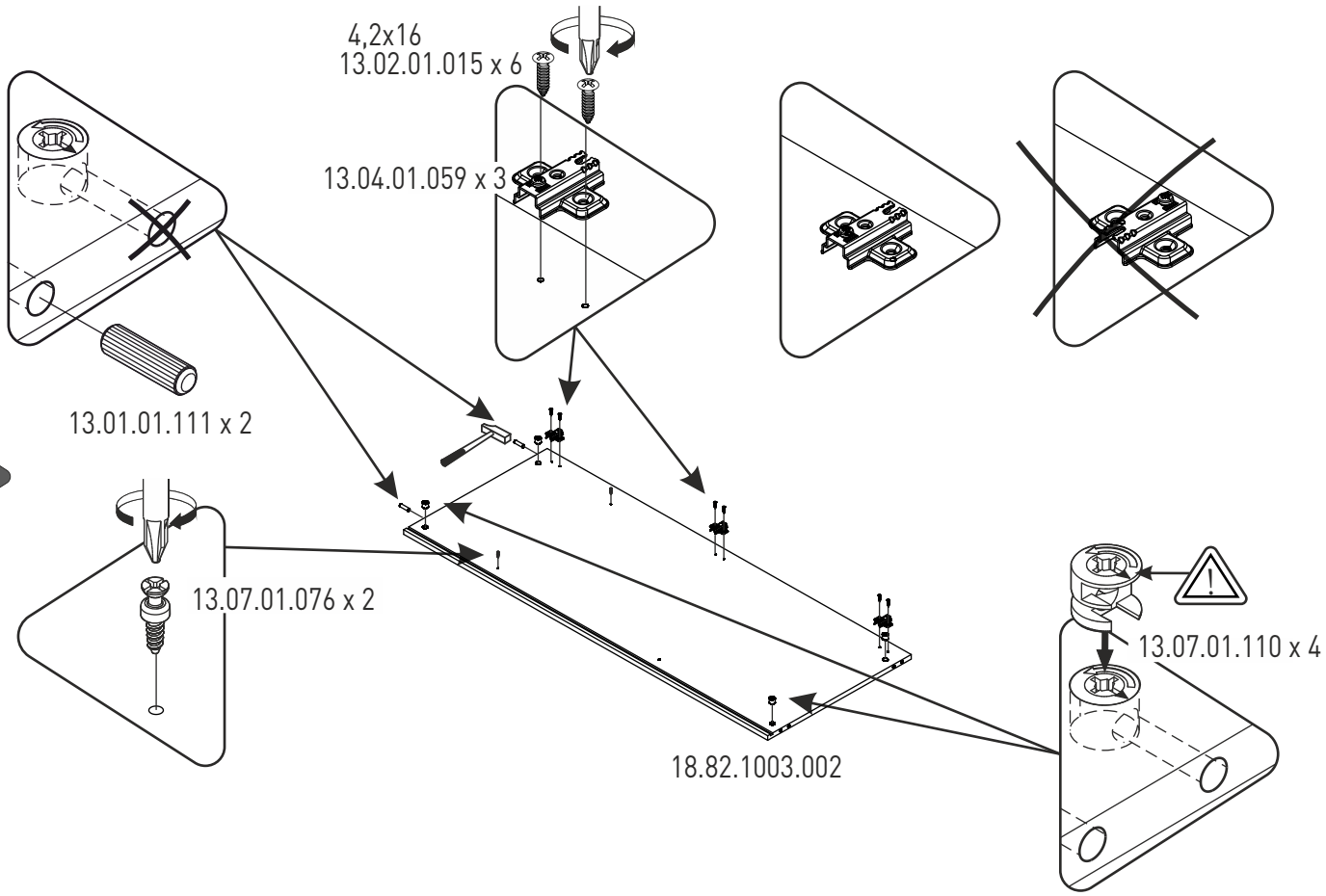
4,2x16
13.02.01.015 x 6
13.04.01.059 x 3
13.01.01.111 x 2
13.07.01.076 x 2
18.82.1003.002
13.07.01.110 x 4

4

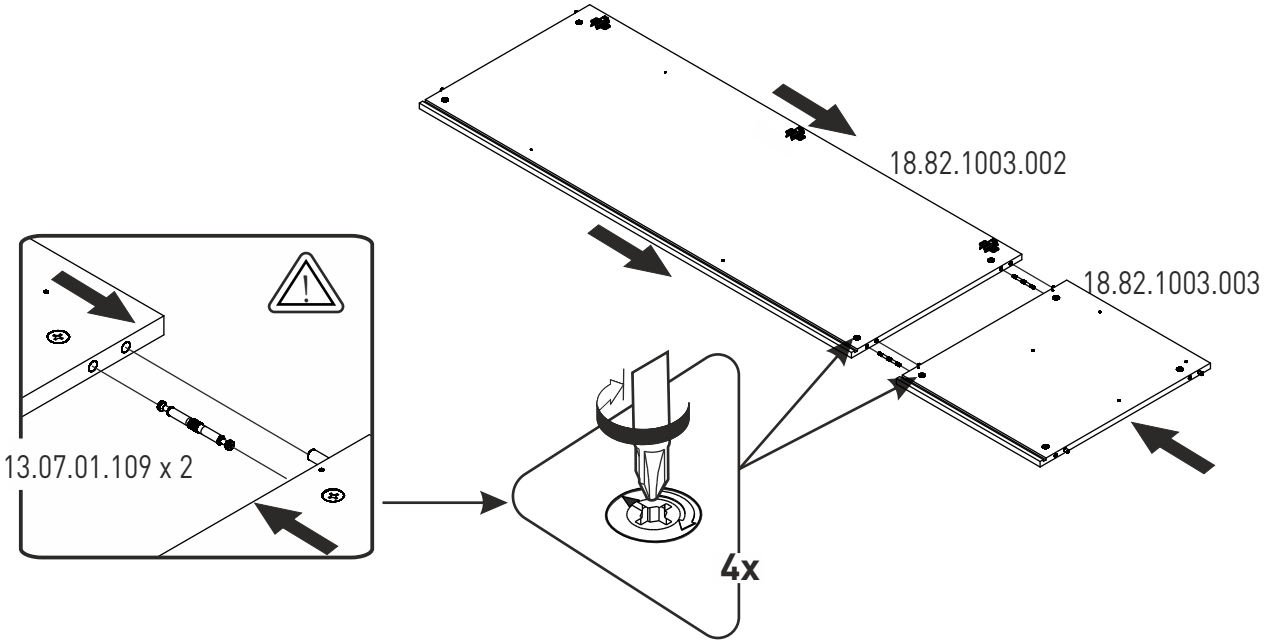
18.82.1003.002
18.82.1003.003
13.07.01.109 x 2
4x

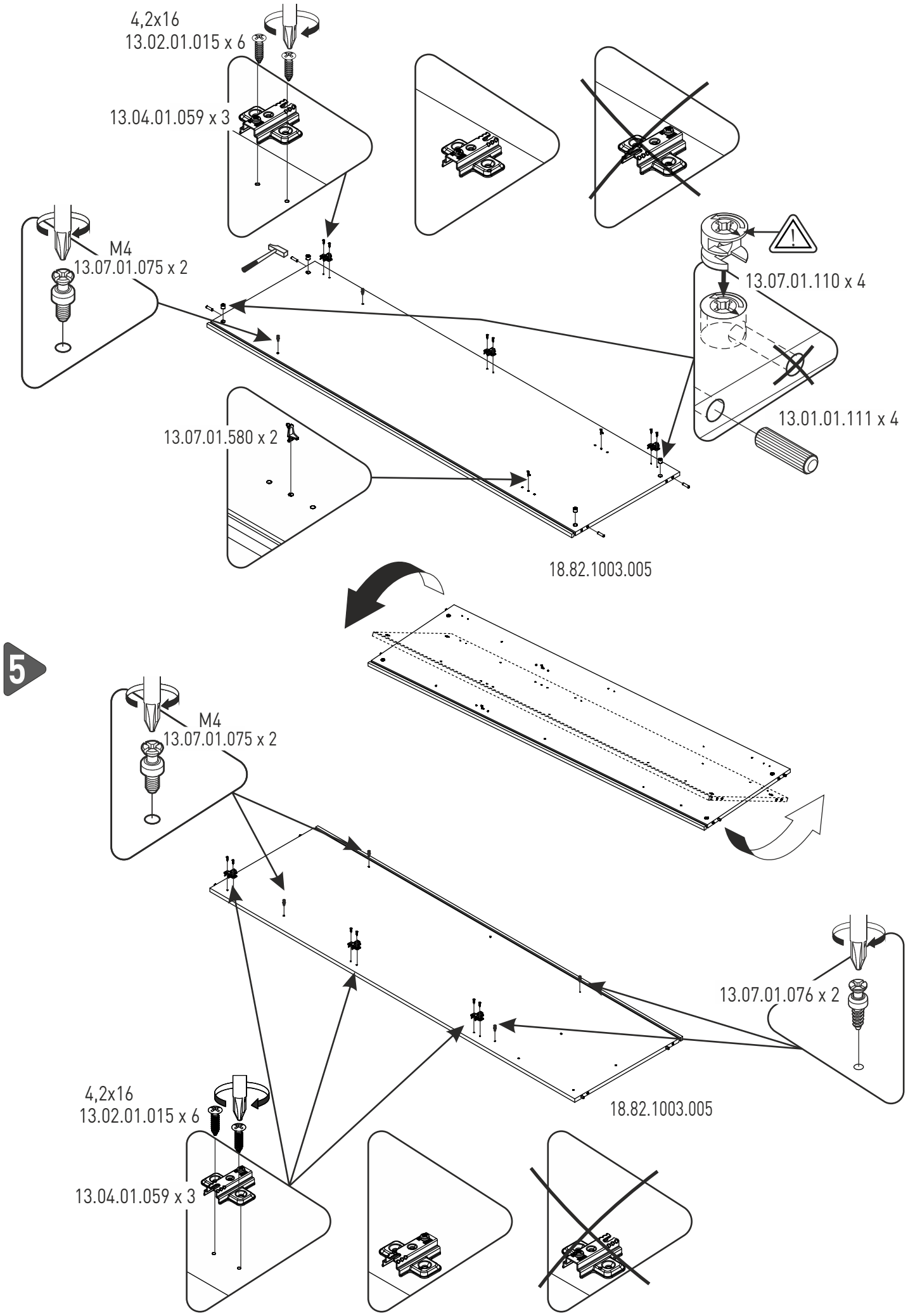
4,2x16
13.02.01.015 x 6
13.04.01.059 x 3
M4
13.07.01.075 x 2
13.07.01.110 x 4
13.01.01.111 x 4
13.07.01.580 x 2
18.82.1003.005
5
M4
13.07.01.075 x 2
13.07.01.076 x 2
4,2x16
13.02.01.015 x 6
18.82.1003.005
13.04.01.059 x 3

6

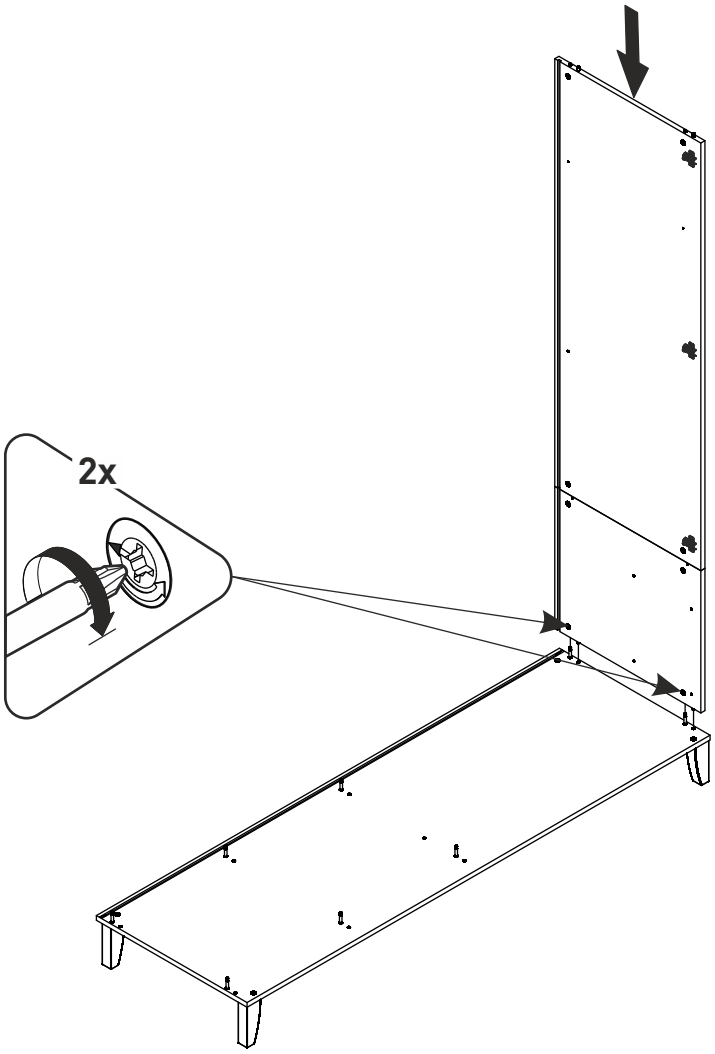


7

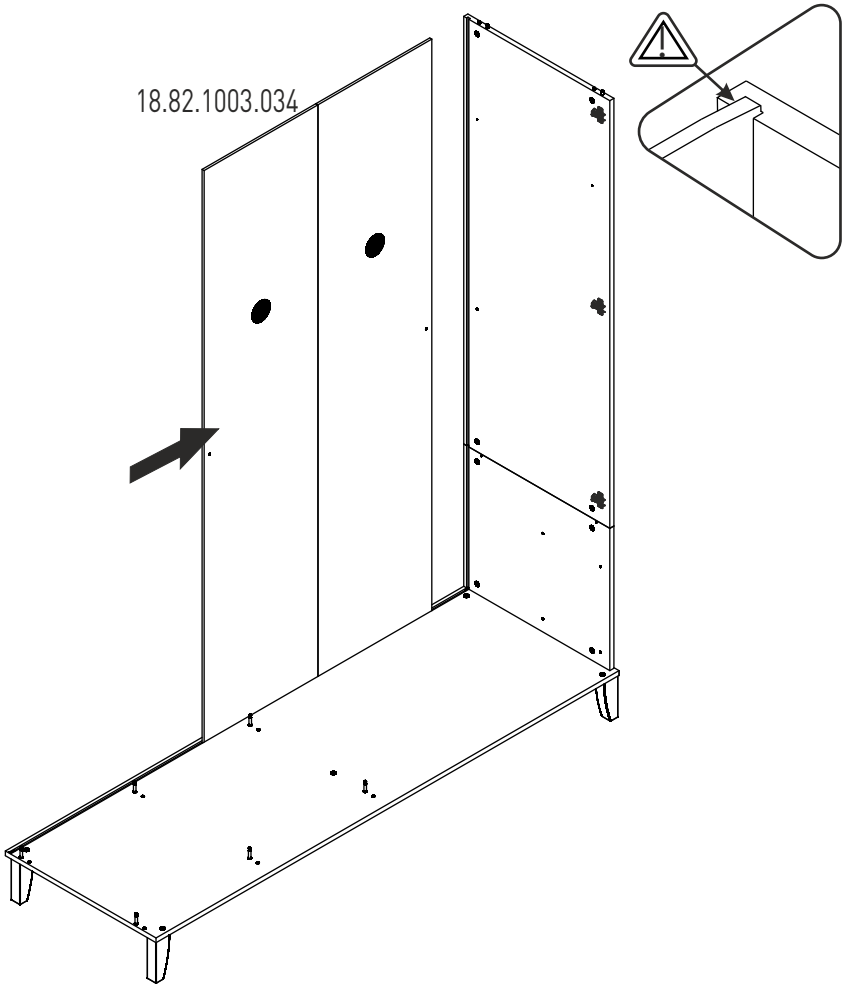

8

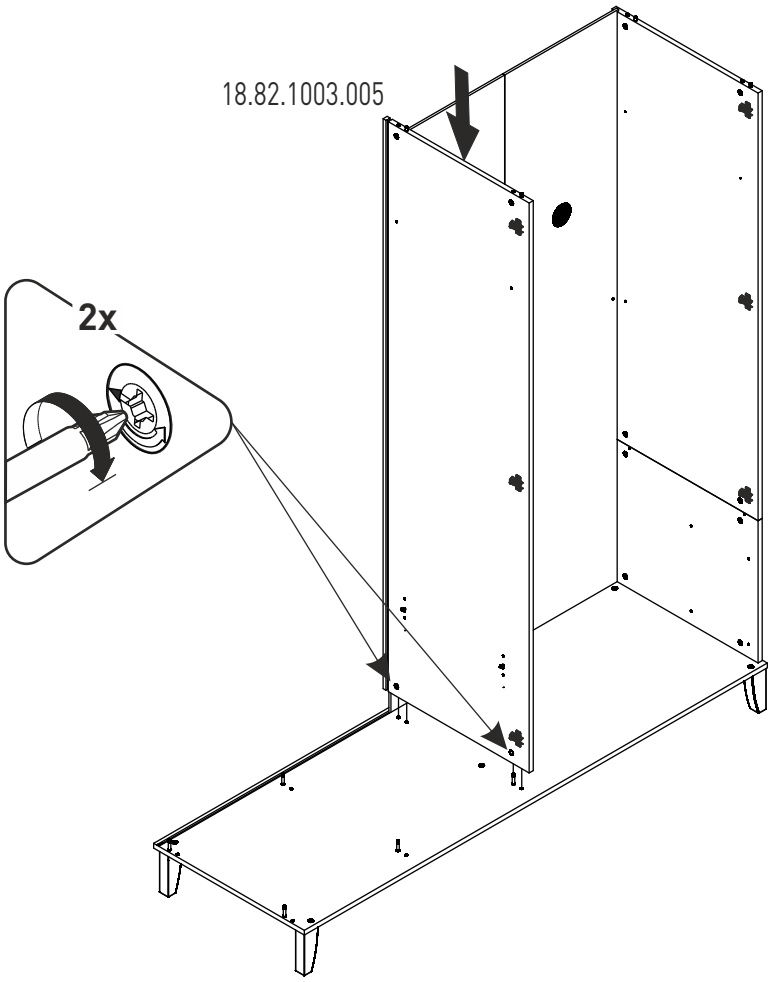


9

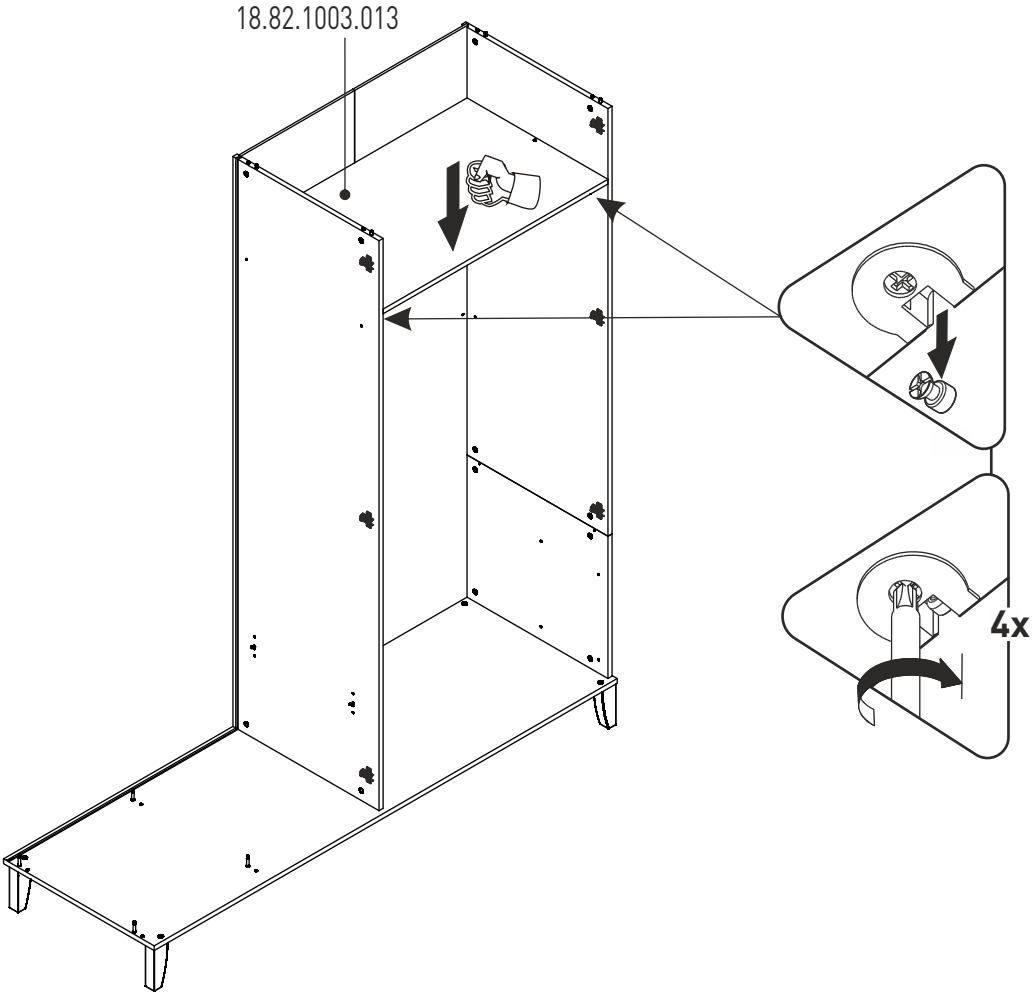

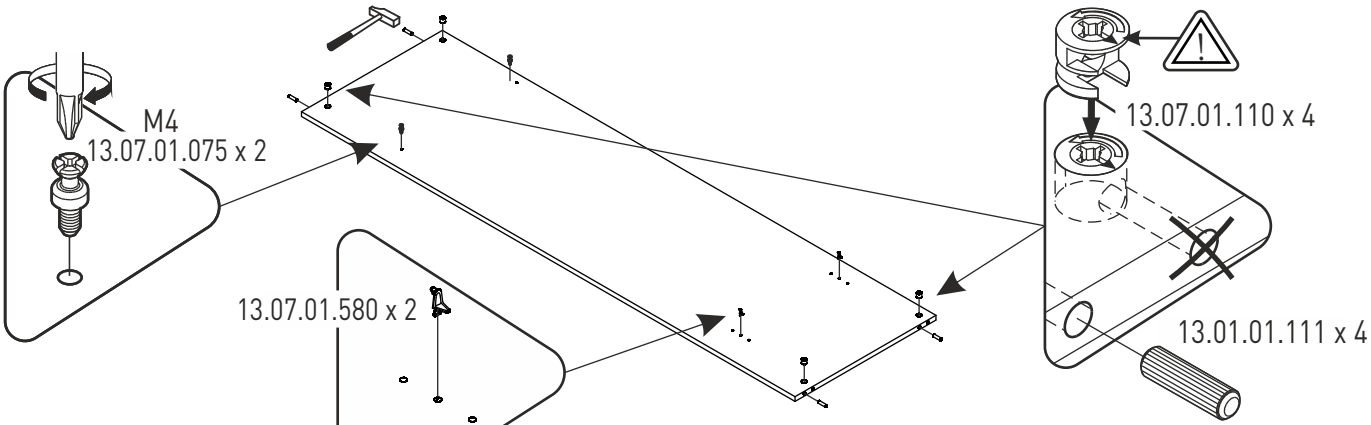


18.82.1003.004

10

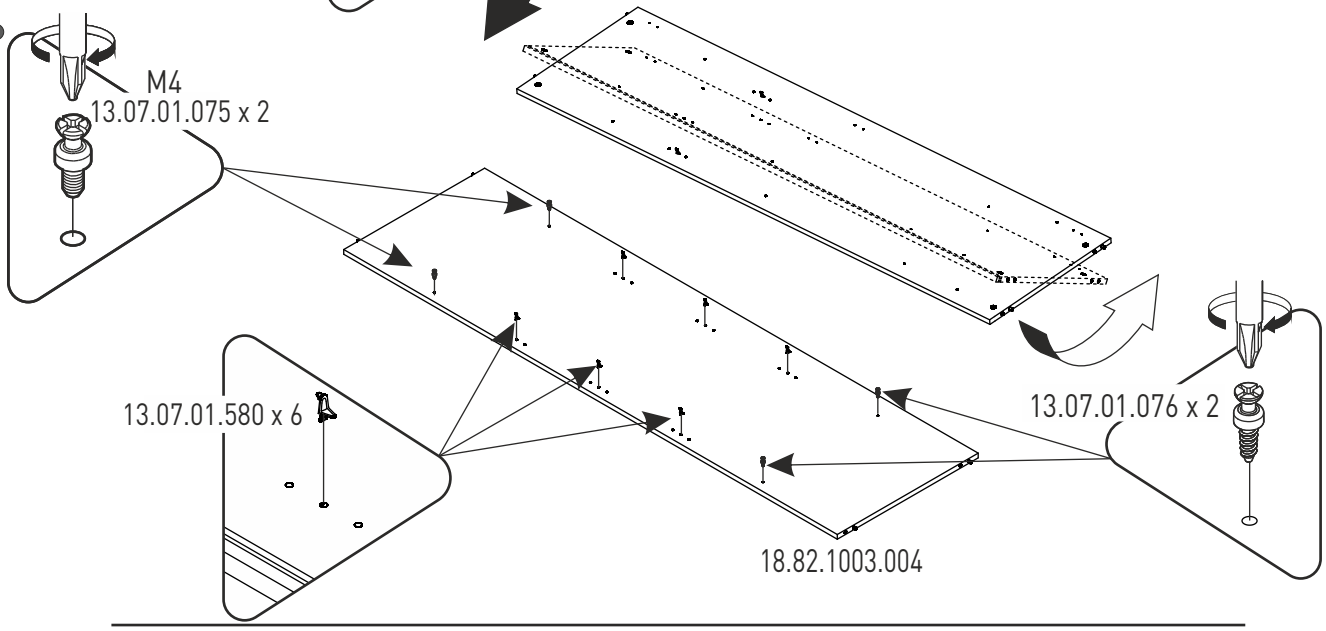


18.82.1003.004

11

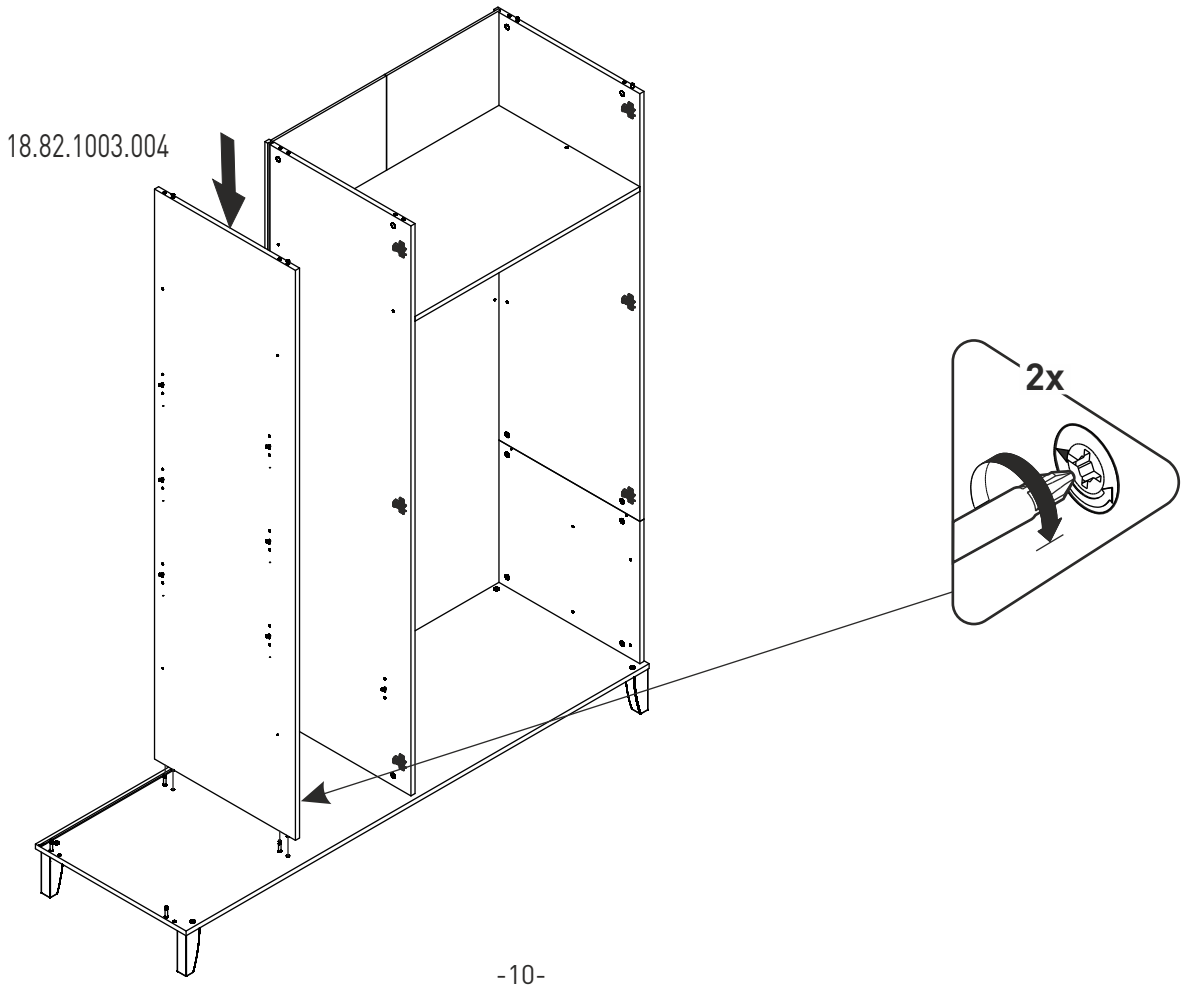

12

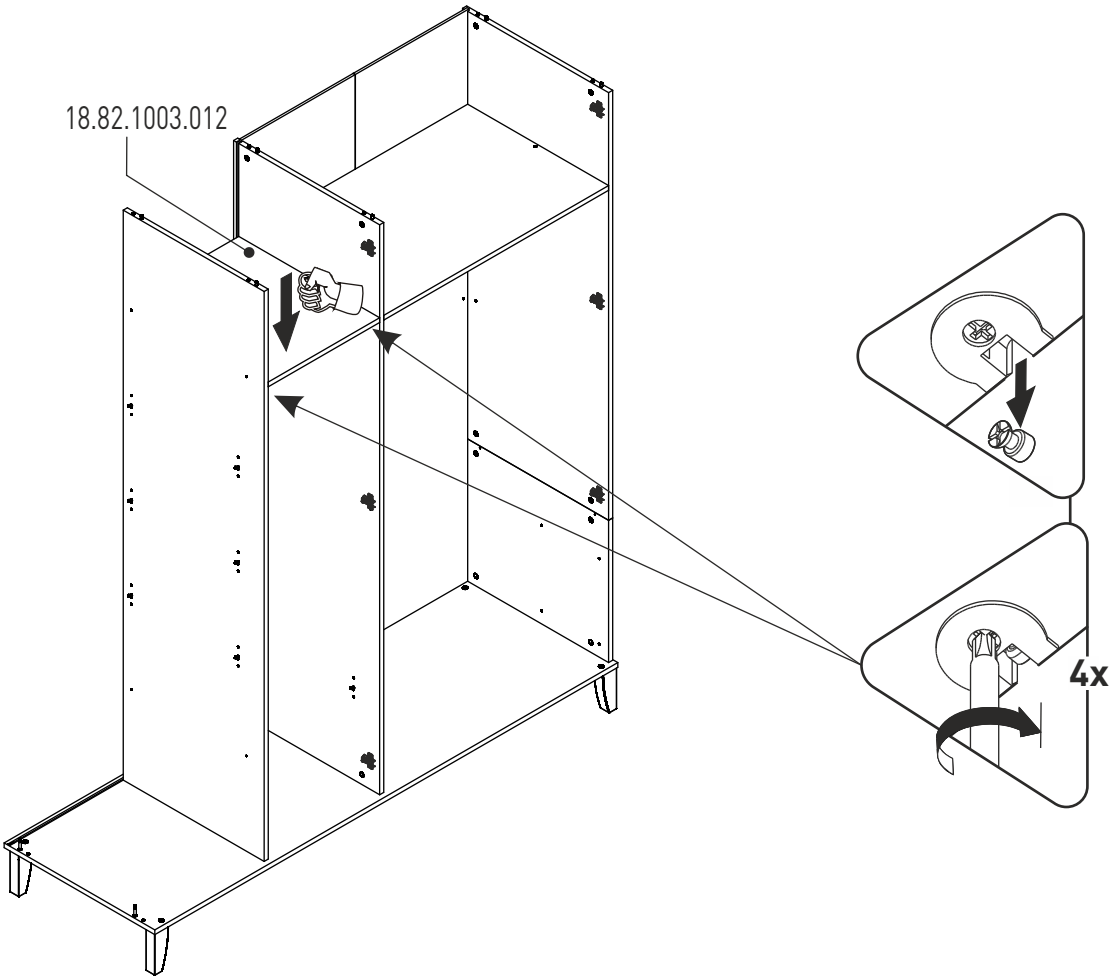


13

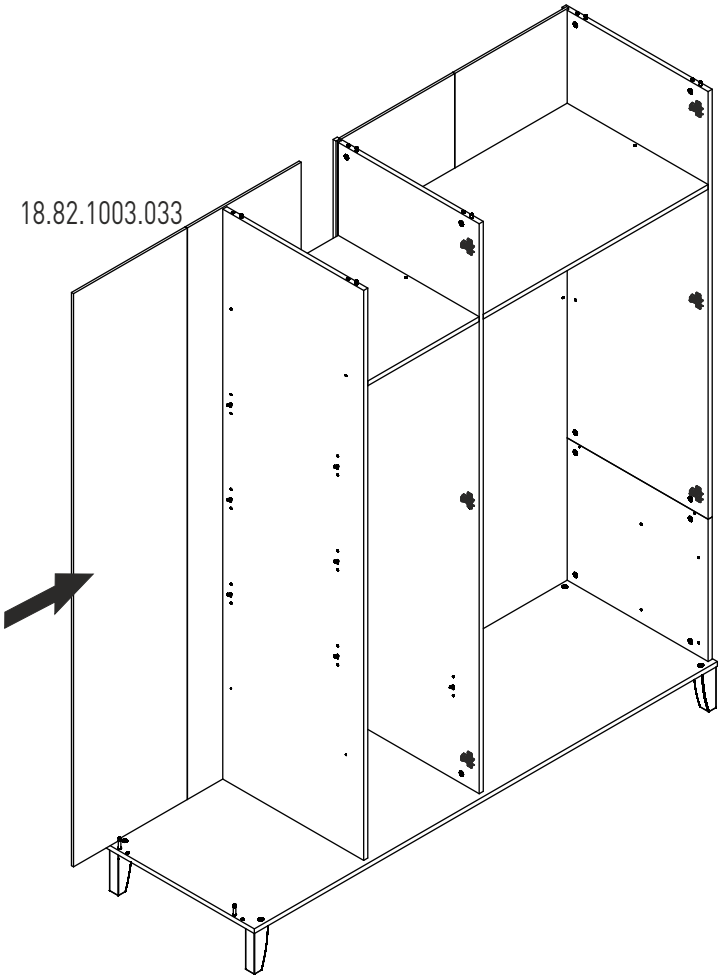

14

13.07.01.076 x 4

13.07.01.580 x 6

13.07.01.110 x 4

18.82.1003.001

13.01.01.111 x 4

4,2x16
13.02.01.015 x 6

13.04.01.059 x 3

15

18.82.1003.001

2x

16

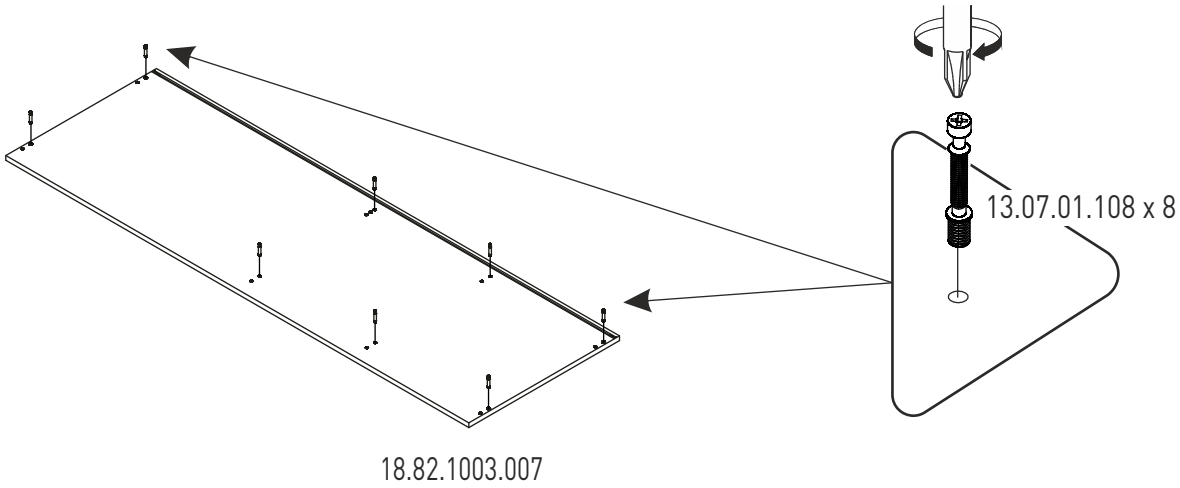


17

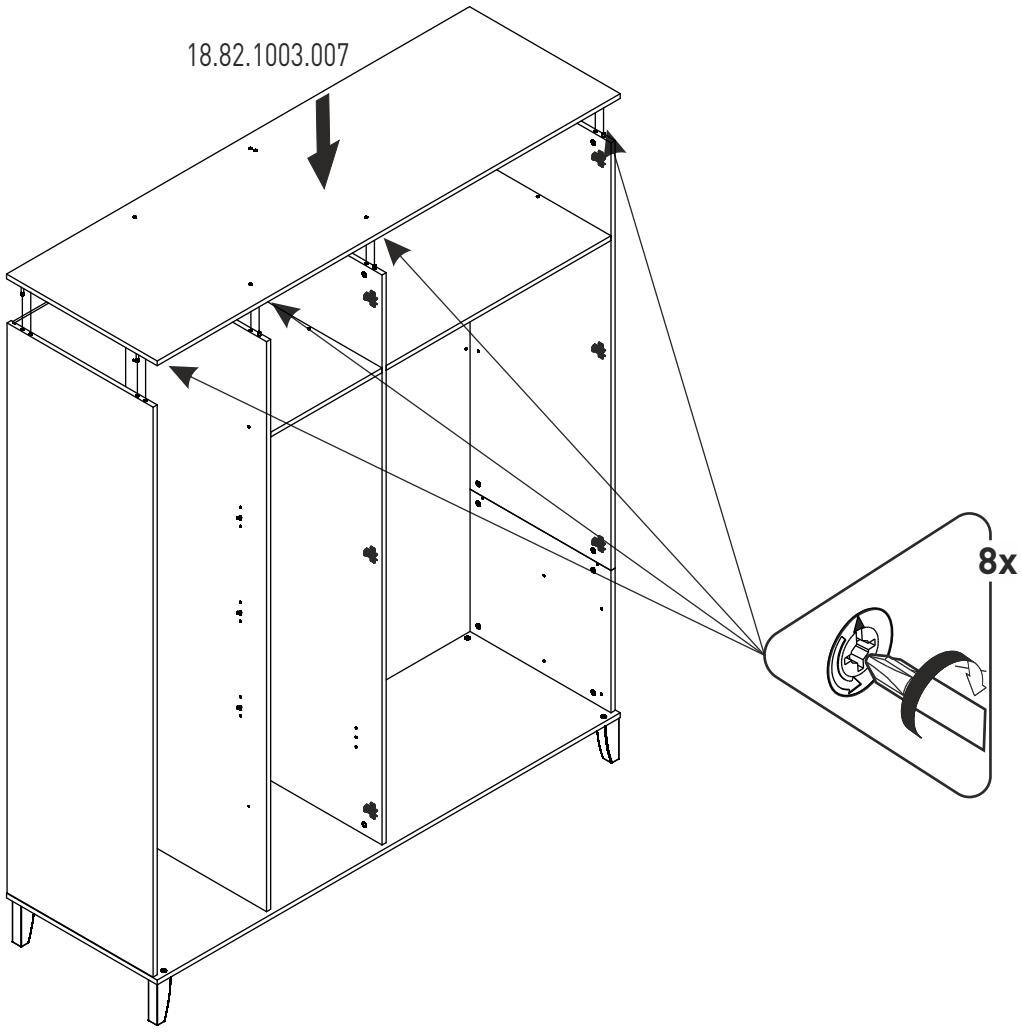

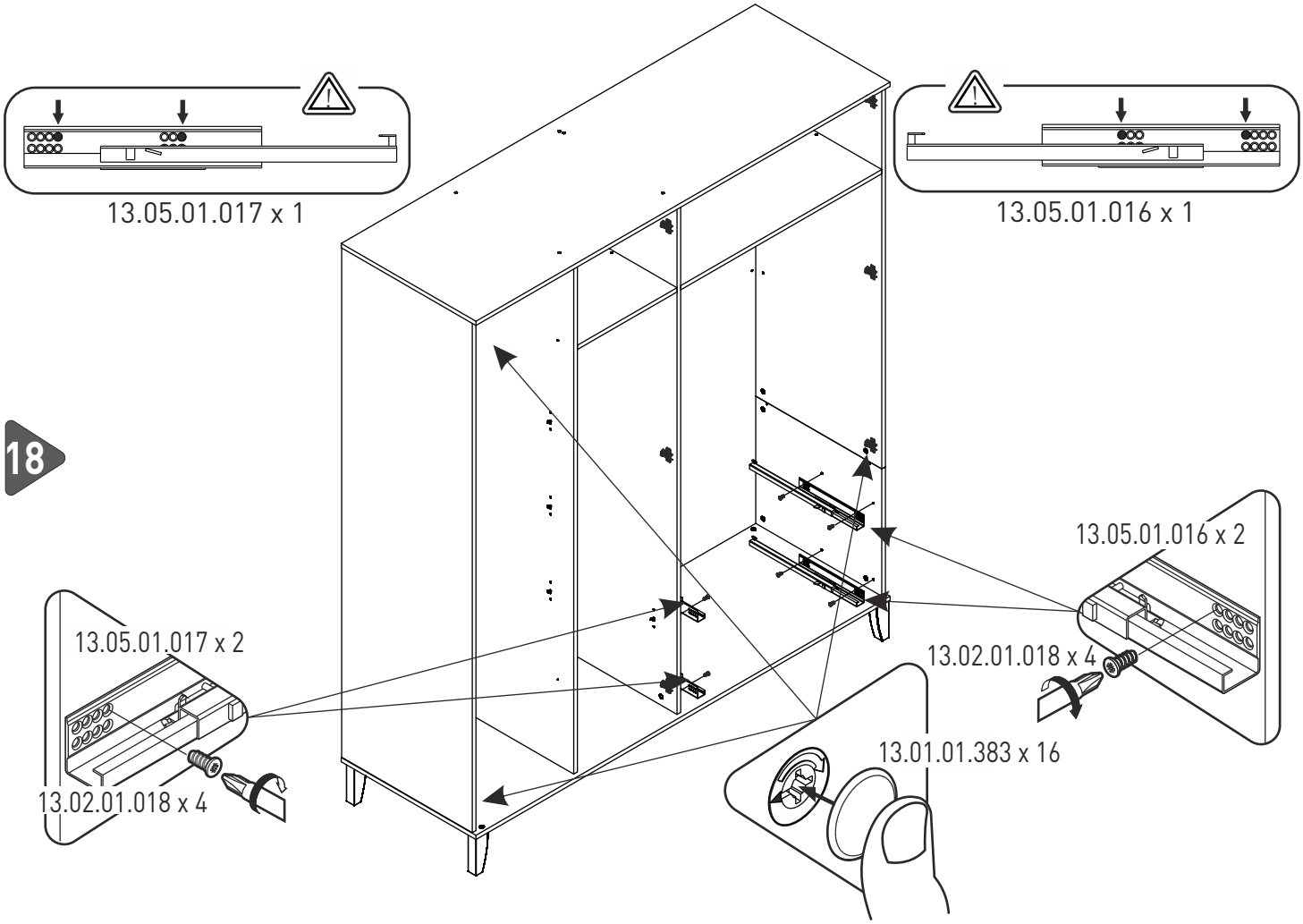
18
13.05.01.017 x 1
13.05.01.016 x 1
13.05.01.016 x 2
13.05.01.017 x 2
13.02.01.018 x 4
13.01.01.383 x 16
13.02.01.018 x 4

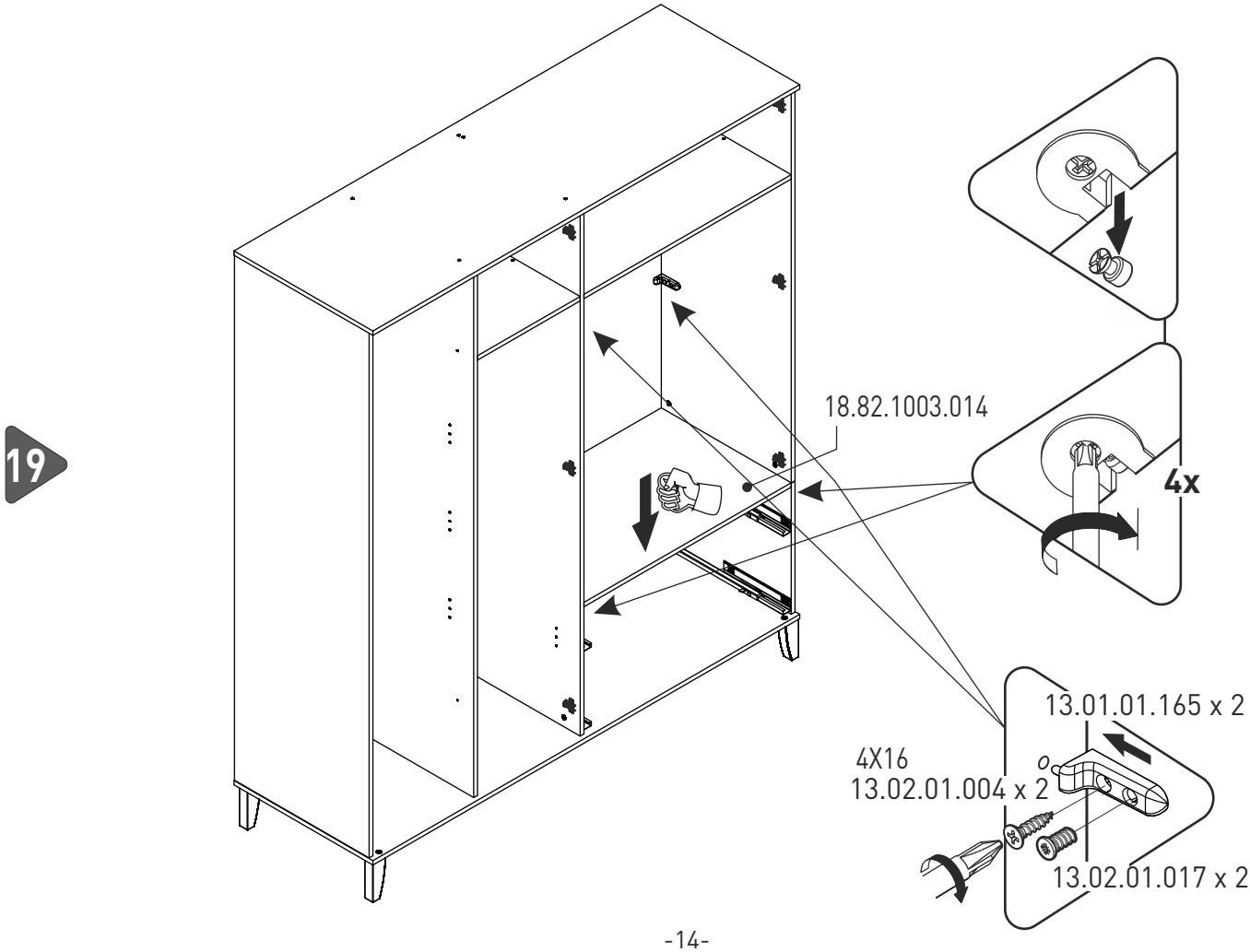
19
18.82.1003.014
4x
13.01.01.165 x 2
4X16
13.02.01.004 x 2
13.02.01.017 x 2

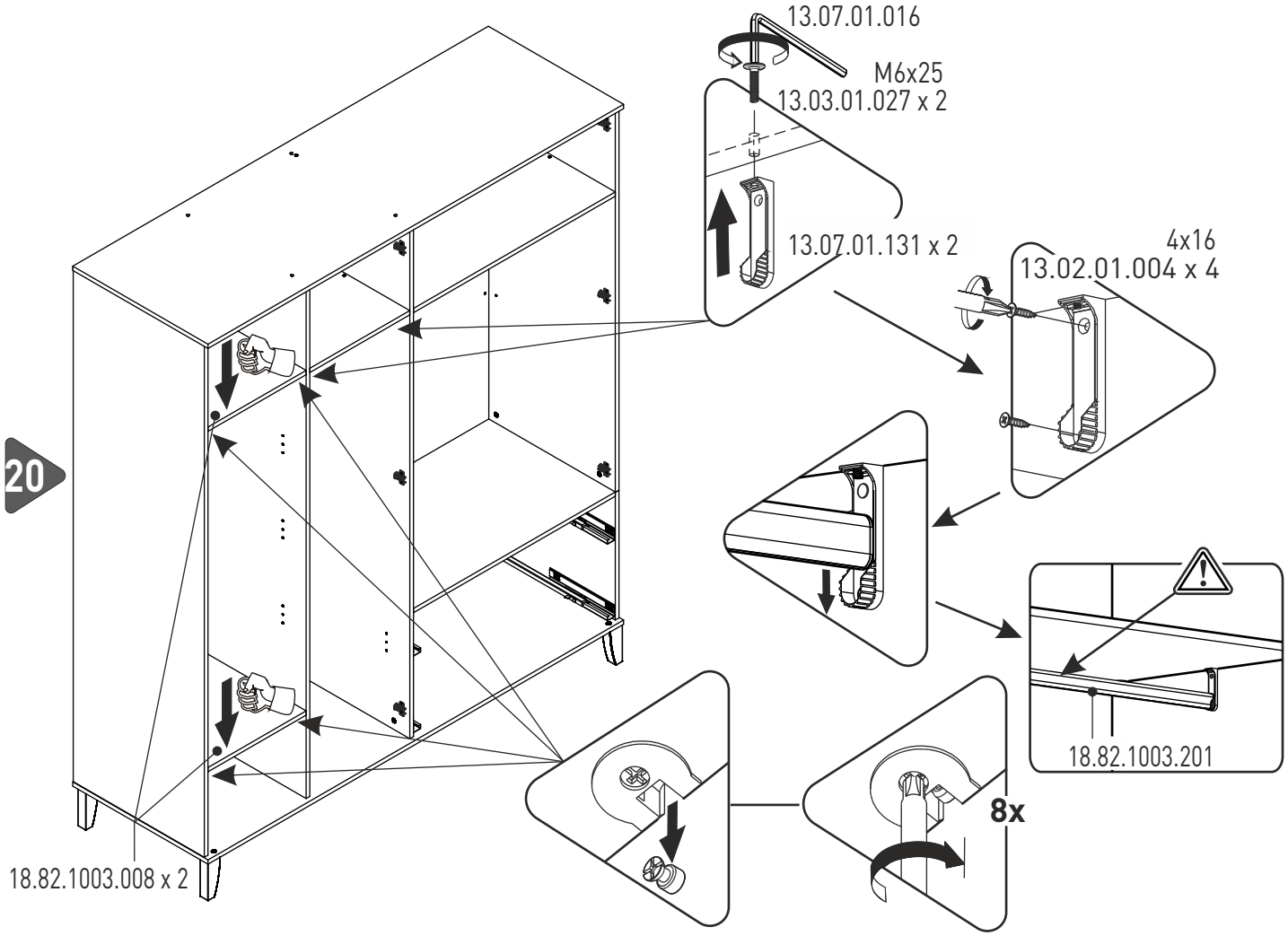
20
13.07.01.016
M6x25
13.03.01.027 x 2
13.07.01.131 x 2
4x16
13.02.01.004 x 4
18.82.1003.201
8x
18.82.1003.008 x 2

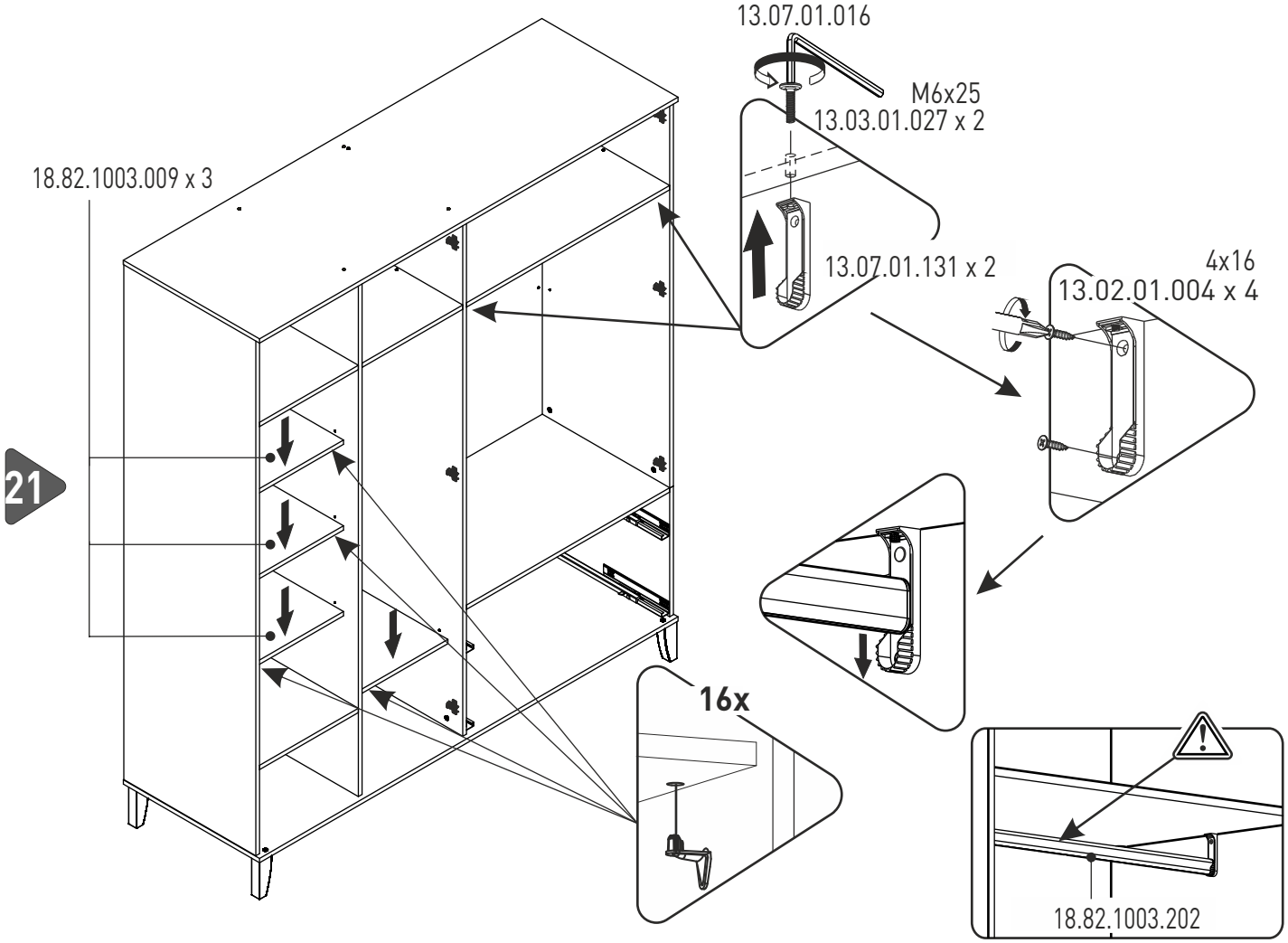
21
13.07.01.016
M6x25
13.03.01.027 x 2
18.82.1003.009 x 3
13.07.01.131 x 2
4x16
13.02.01.004 x 4
16x
18.82.1003.202

22

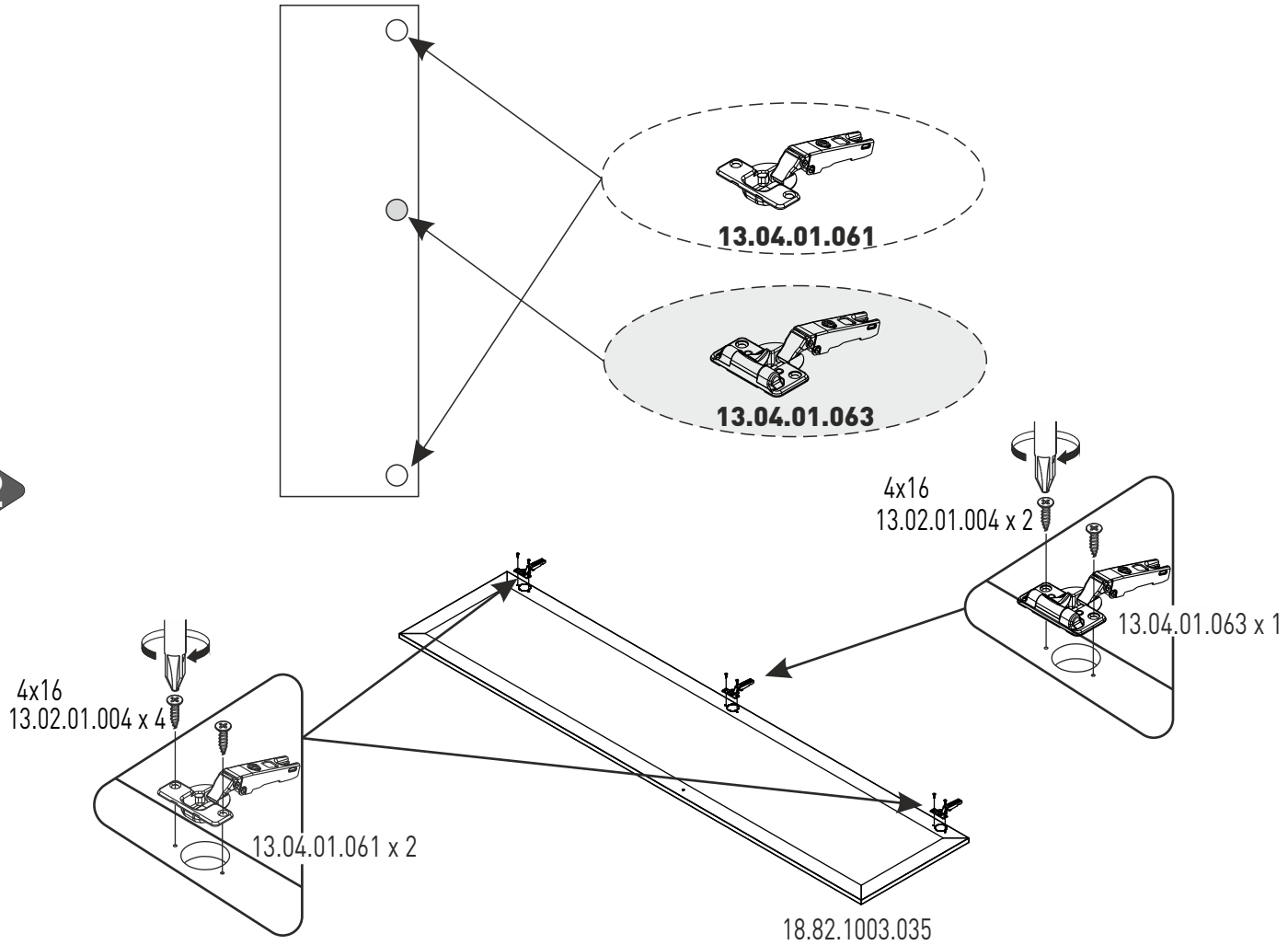
13.04.01.061
13.04.01.063
4x16
13.02.01.004 x 2
13.04.01.063 x 1
4x16
13.02.01.004 x 4
13.04.01.061 x 2
18.82.1003.035

23

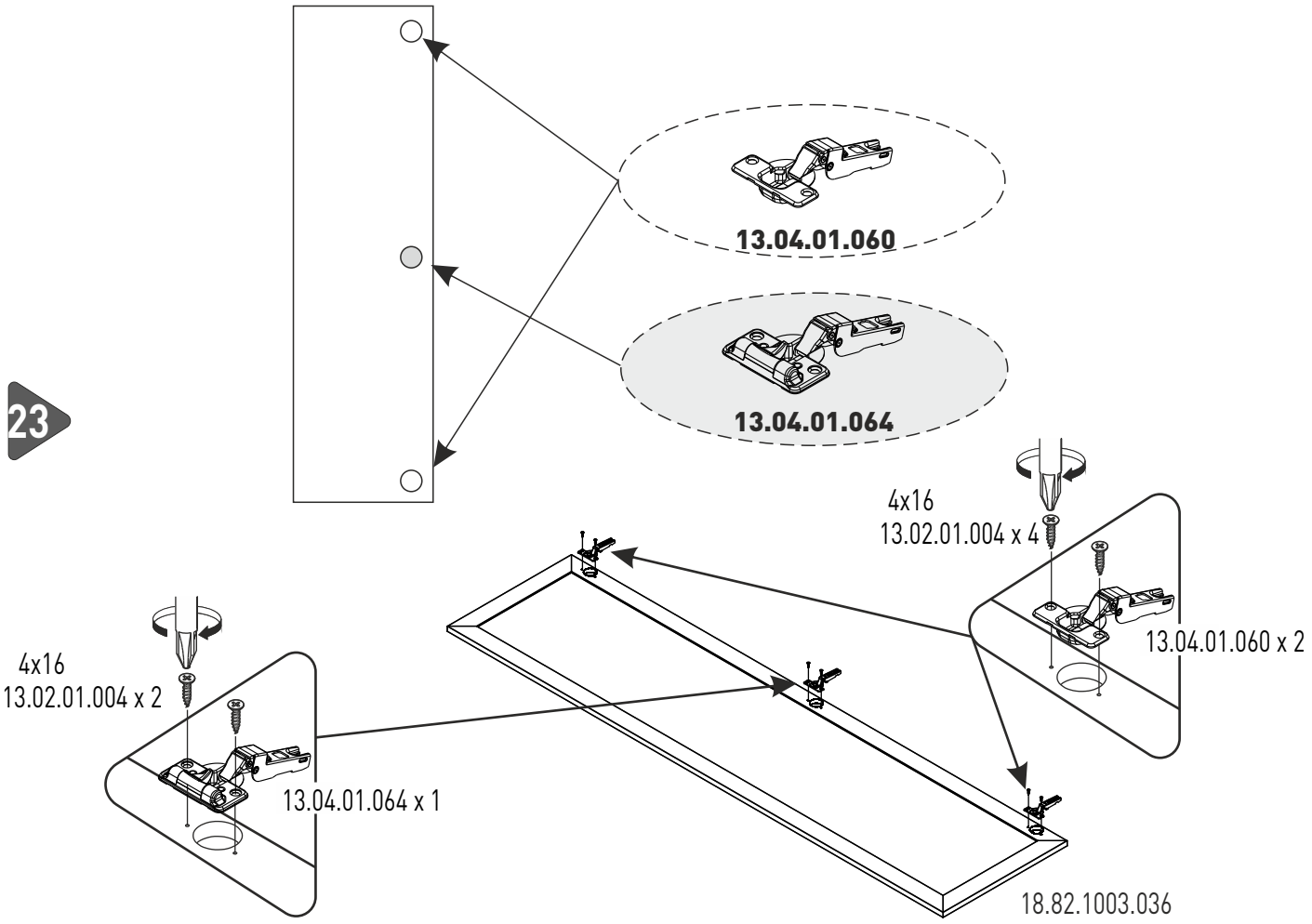
13.04.01.060
13.04.01.064
4x16
13.02.01.004 x 4
13.04.01.060 x 2
4x16
13.02.01.004 x 2
13.04.01.064 x 1
18.82.1003.036

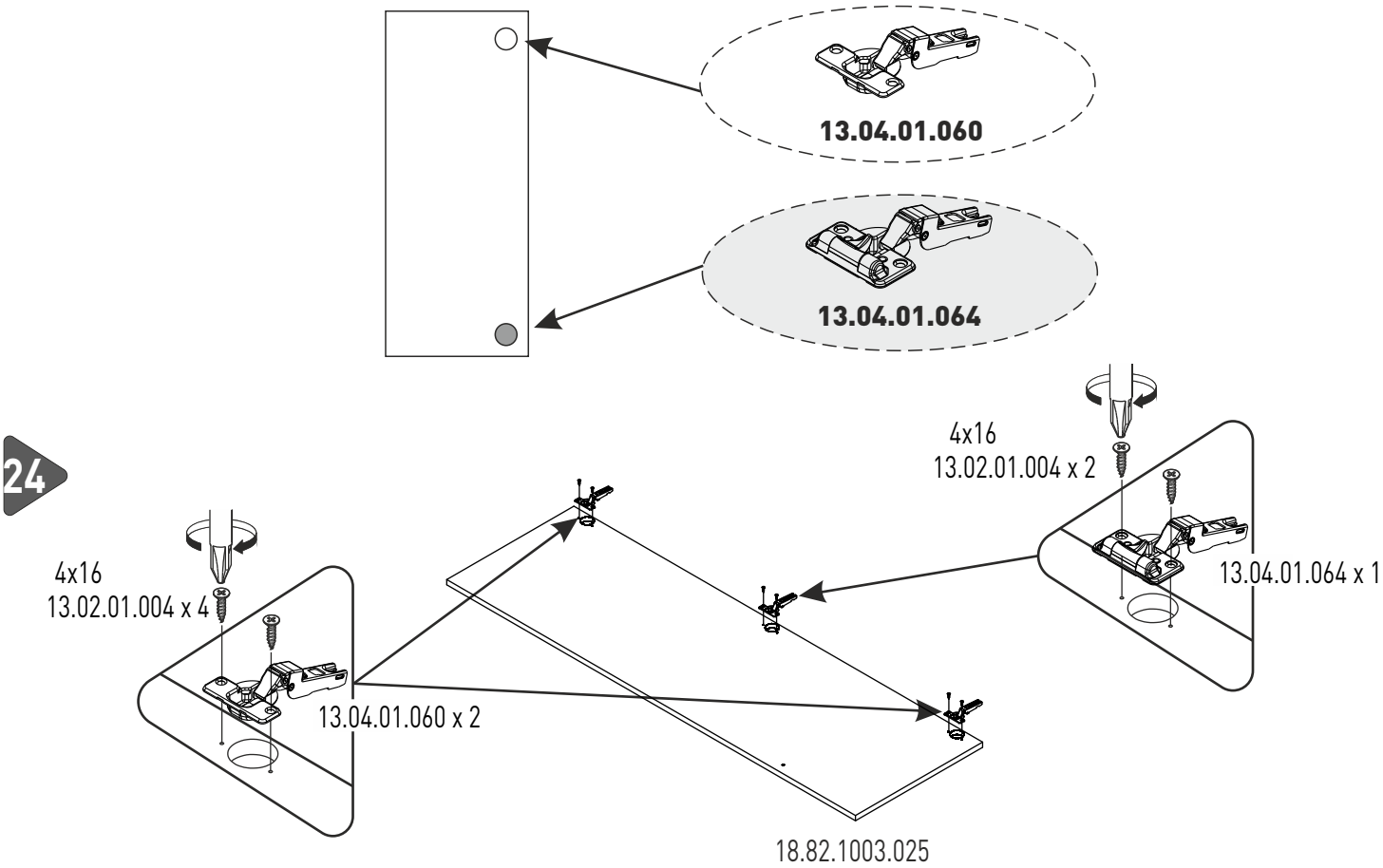
13.04.01.060
13.04.01.064
24
4x16
13.02.01.004 x 2
13.04.01.064 x 1
4x16
13.02.01.004 x 4
13.04.01.060 x 2
18.82.1003.025

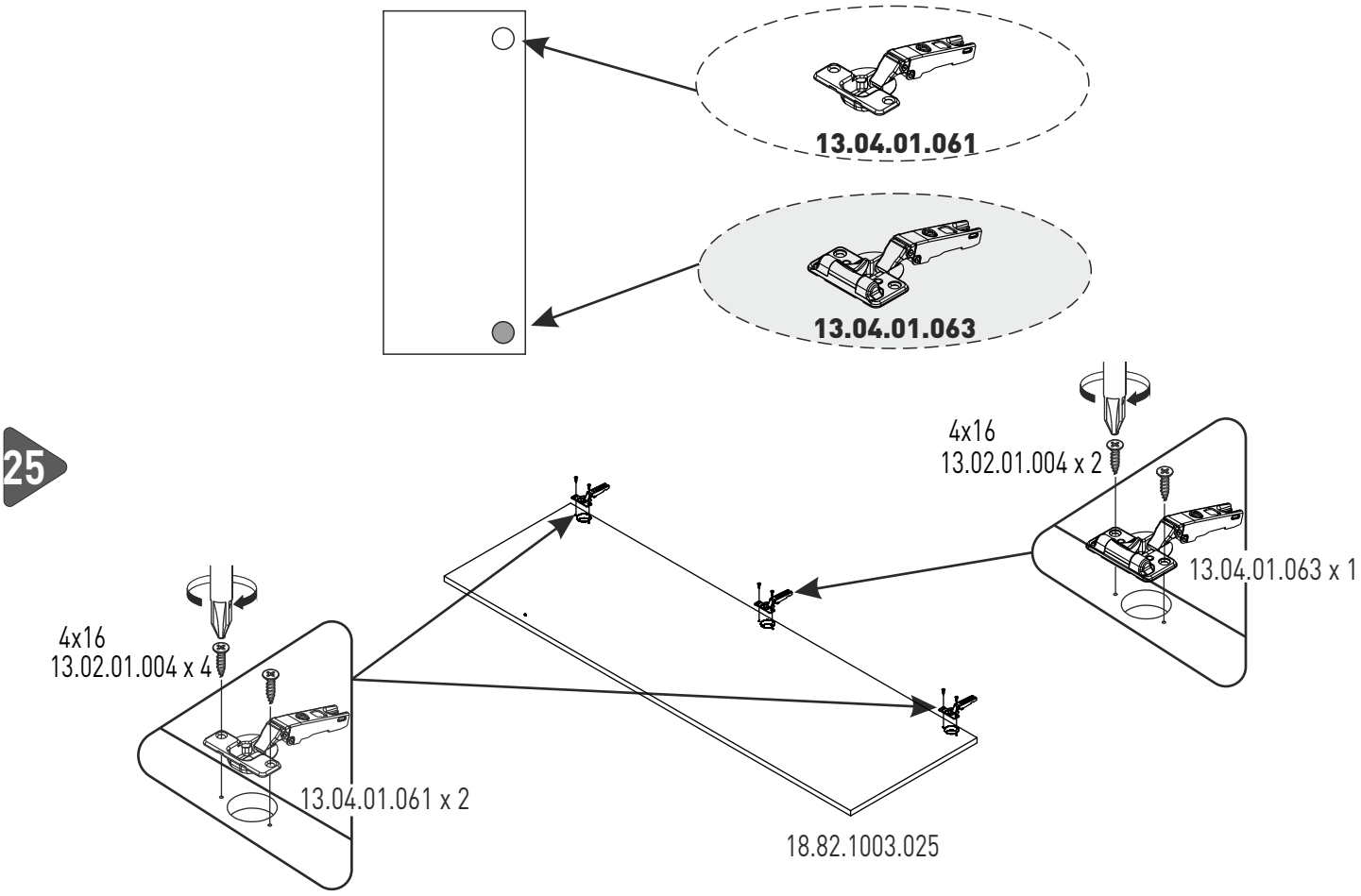
13.04.01.061
13.04.01.063
25
4x16
13.02.01.004 x 2
13.04.01.063 x 1
4x16
13.02.01.004 x 4
13.04.01.061 x 2
18.82.1003.025

26

18.82.1003.036

18.82.1003.035

27

13.06.01.127 x 2

18.82.1003.036

18.82.1003.035

13.02.01.029x 2
M4x27

28

18.82.1003.026

18.82.1003.025

29

18.82.1003.026

18.82.1003.025

13.06.01.127 x 2

13.02.01.029x 2
M4x27

30

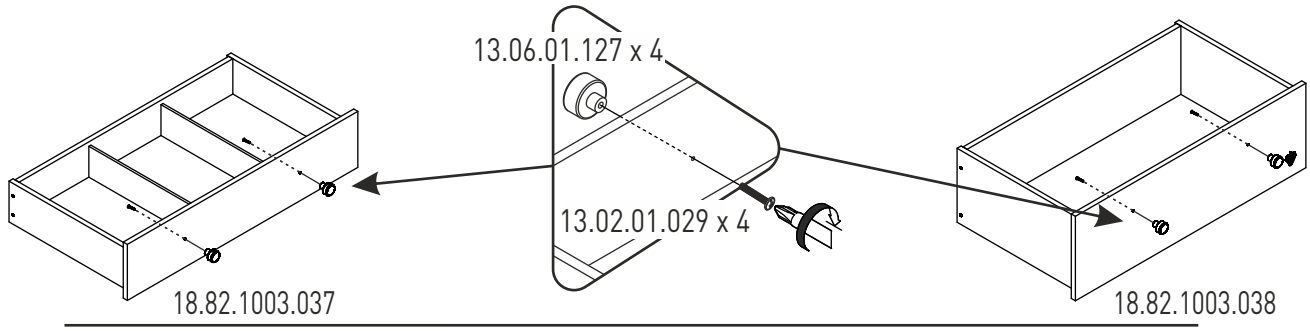
13.06.01.127 x 4
13.02.01.029 x 4
18.82.1003.037
18.82.1003.038

31

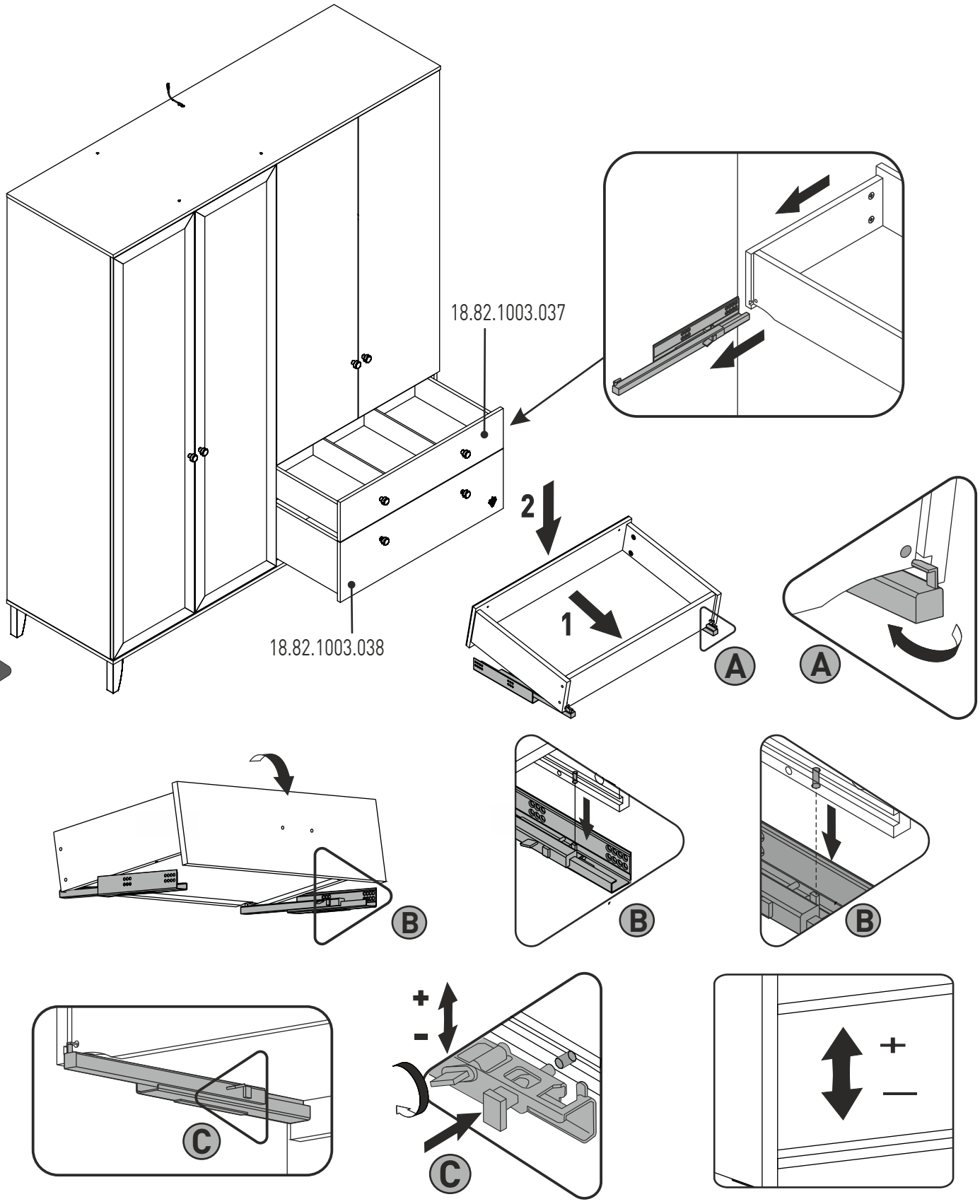
18.82.1003.037
18.82.1003.038
2
1
A
A
B
B
B
C
C
+
-
+
—

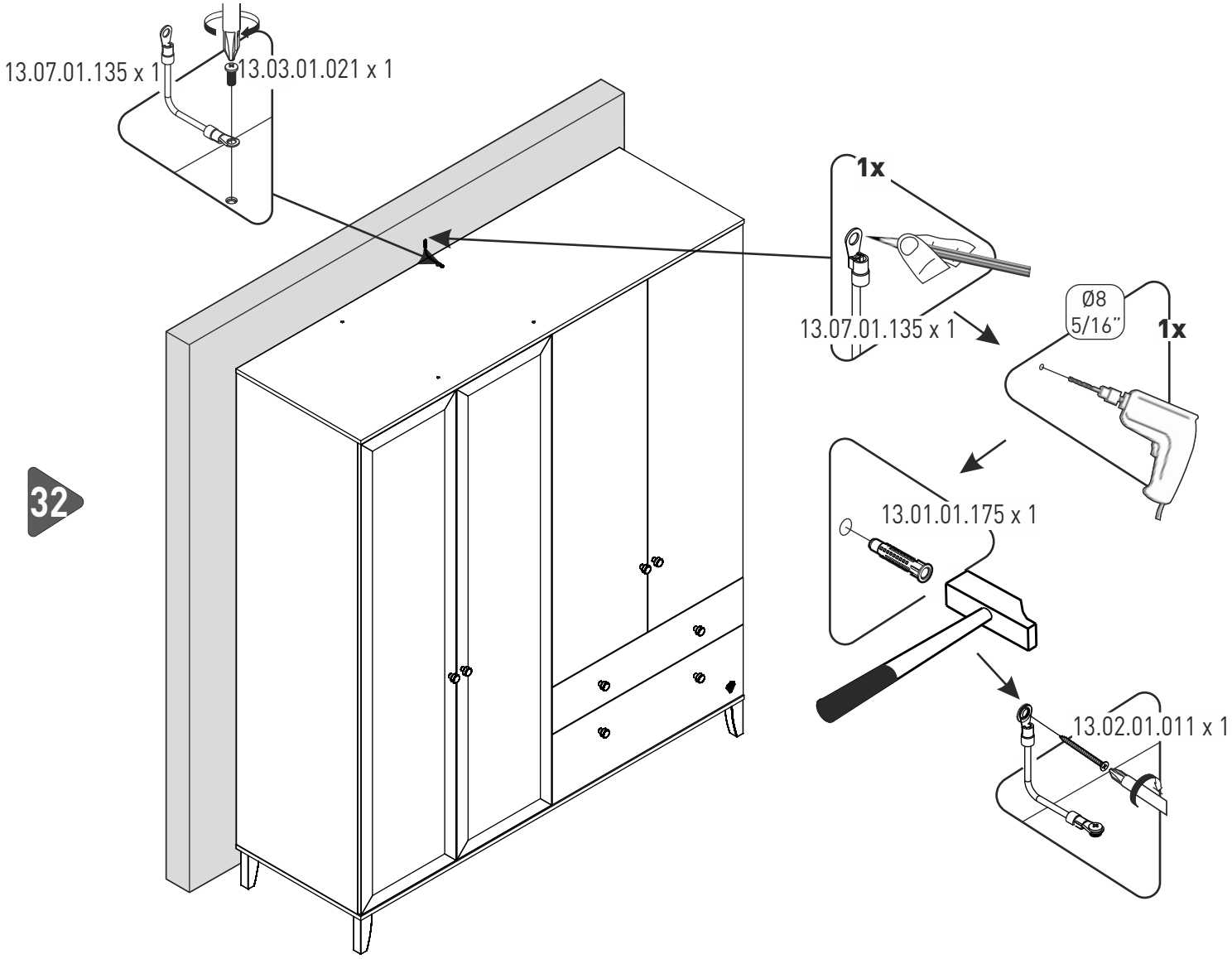
13.07.01.135 x 1
13.03.01.021 x 1
1x
13.07.01.135 x 1
Ø8
5/16"
1x
32
13.01.01.175 x 1
13.02.01.011 x 1
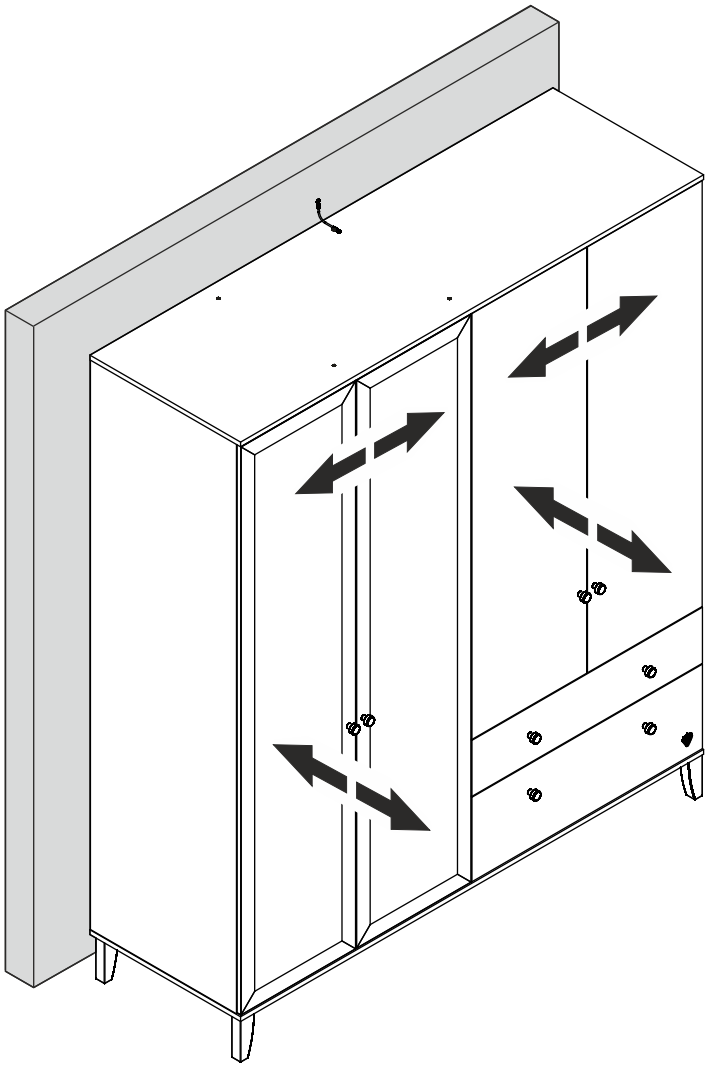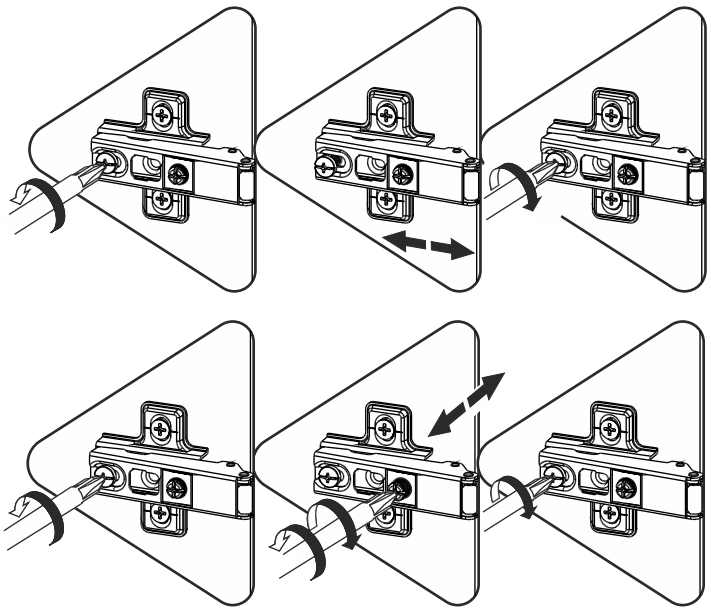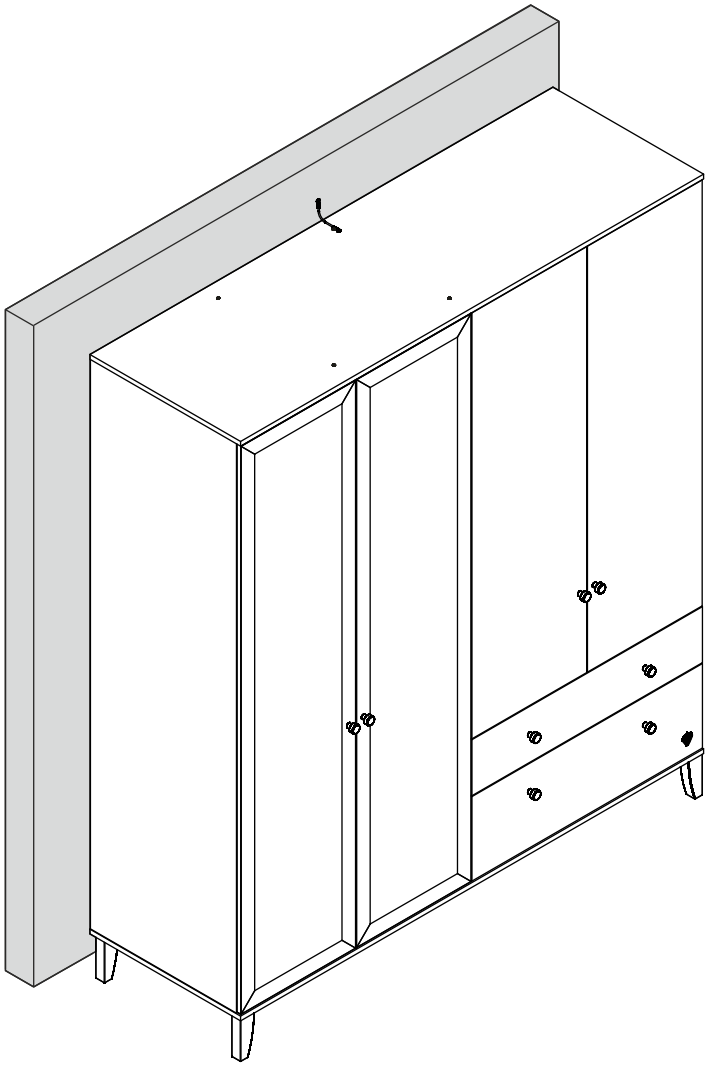
33