20.24.1022.01

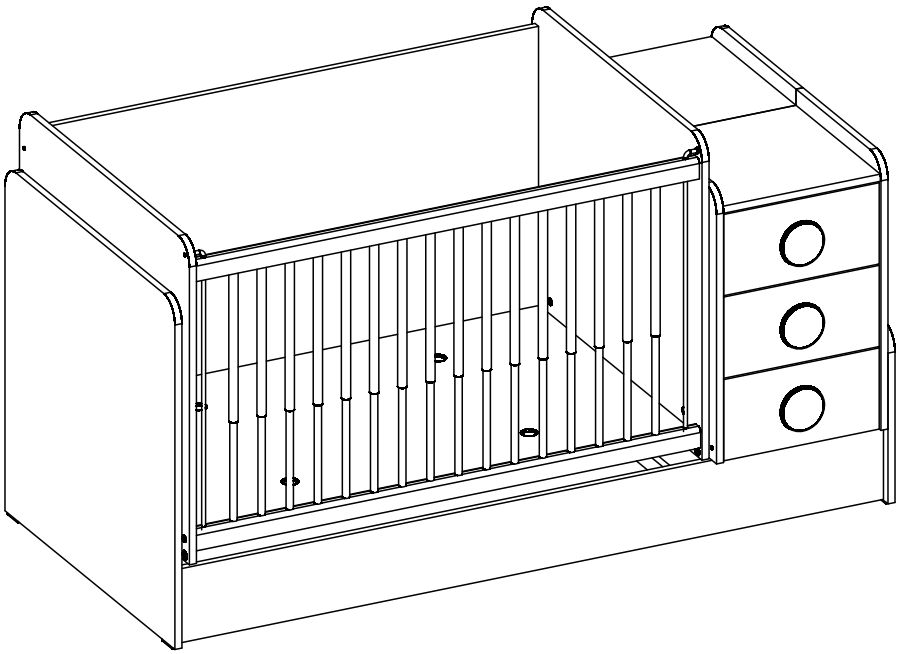

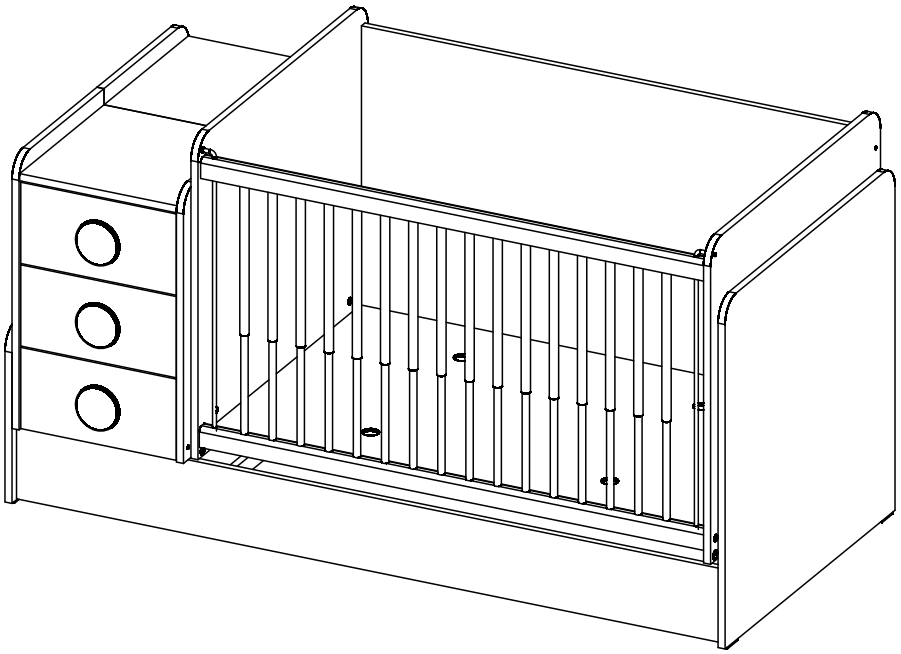

GARANTİ BELGESİ VE KULLANMA KILAVUZU

WARRANTY CERTIFICATE AND USER MANUAL

شهادة الضمان ودليل المستخدم

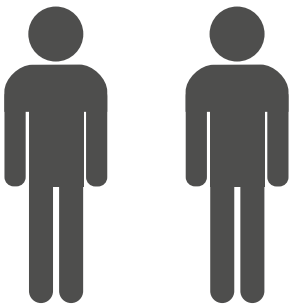

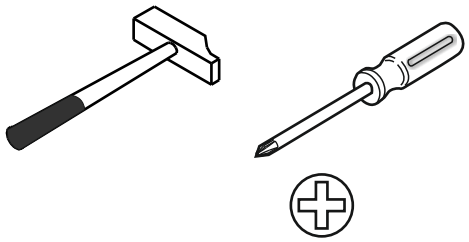

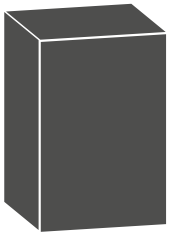

4 / 1

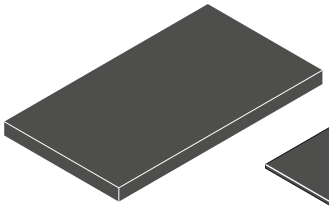

4 / 2

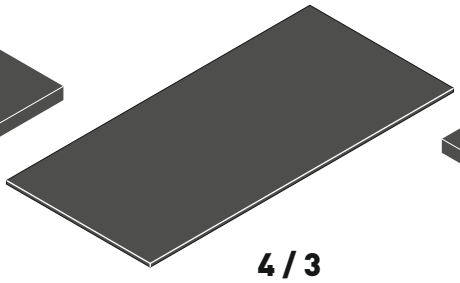

4 / 3

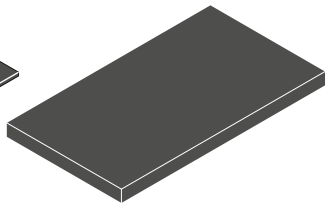

4 / 4

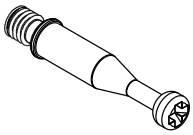

13.07.01.108 x 16

13.07.01.110 x 16

13.02.01.017 x 16

13.07.01.093 x 4

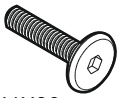

M6X20
13.03.01.068 x 2

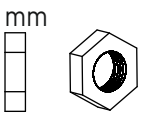

3 mm
13.07.01.565x 8

13.01.01.111 x 8

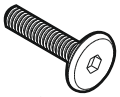

M6X25
13.03.01.027 x 2

M6X20
13.03.01.116 x 8

13.01.01.393 x 4

M6X45
13.03.01.037 x 6

13.03.01.006 x 4

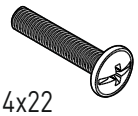

M4x22
13.03.01.010 x 3

13.07.01.016 x 1

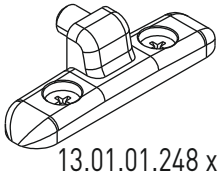

13.01.01.248 x 8

Ø7
13.01.02.140 x14

13.01.01.531 x 8

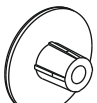

Ø13
13.01.01.764 x 8

Ø5
13.01.01.774 x8

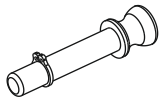

13.07.01.609 x 2

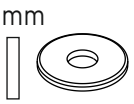

1 mm
13.07.01.422x 2

13.01.01.045 x12

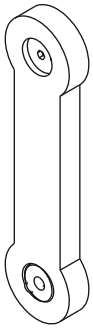

13.01.01.739 x 4

13.07.01.104 x 2

13.07.01.105 x 2

13.07.01.076 x 4

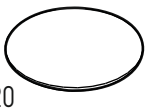

Ø20
13.01.01.703 x 16

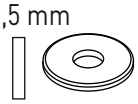

1,5 mm
13.07.01.064x 8

4 / 1

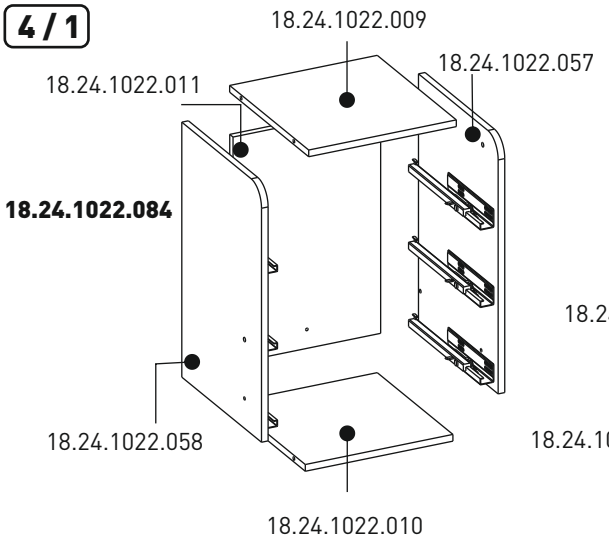

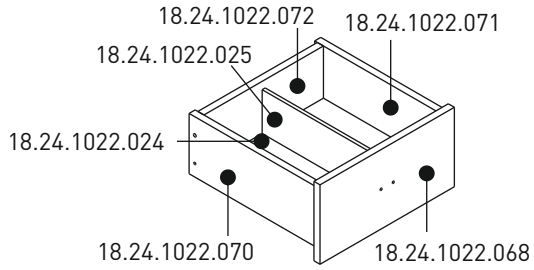

18.24.1022.082

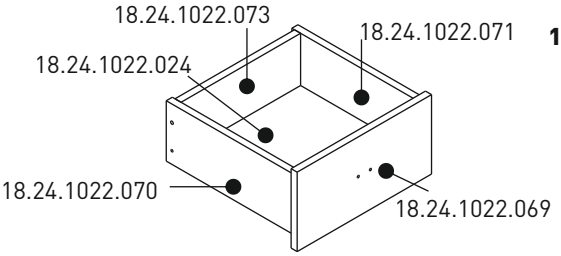

18.24.1022.083 x 2

13.06.01.121 x 3

---

4 / 2

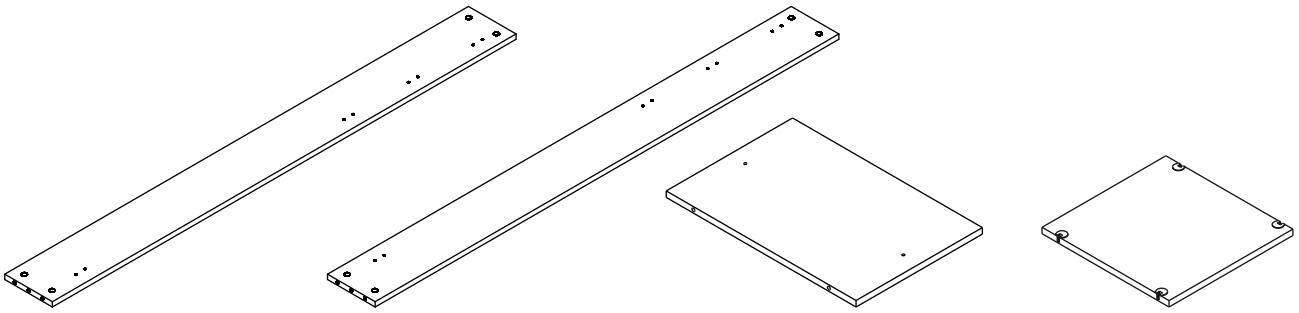

18.24.1022.054 x 1 | 18.24.1022.053 x 1 | 18.24.1022.017 x 1 | 18.24.1022.015 x 1

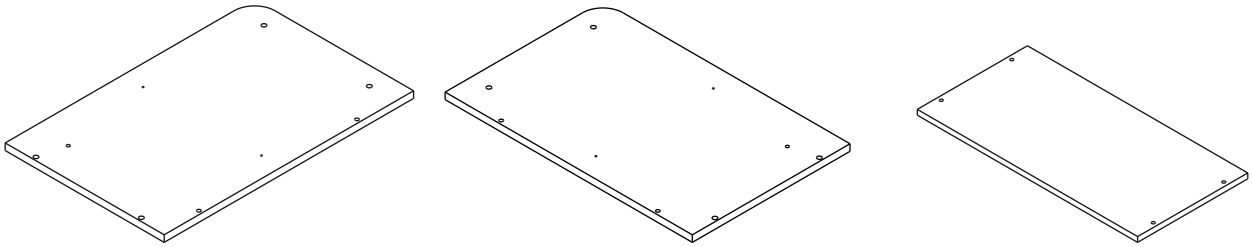

18.24.1022.013 x 1 | 18.24.1022.012 x 1 | 18.24.1022.006 x 1

---

4 / 3

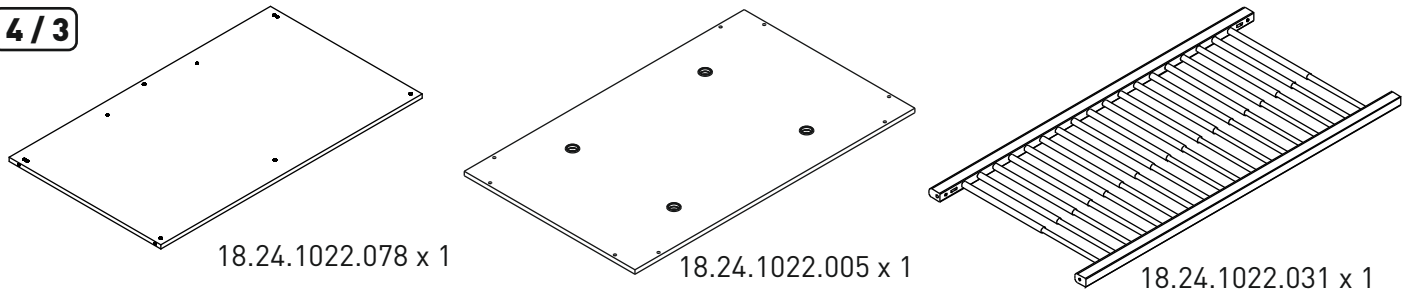

18.24.1022.078 x 1 | 18.24.1022.005 x 1 | 18.24.1022.031 x 1

---

4 / 4

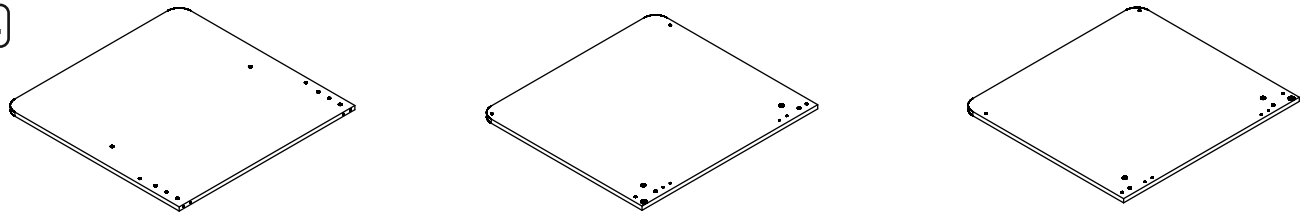

18.24.1022.051 x 1 | 18.24.1022.077 x 1 | 18.24.1022.076 x 1

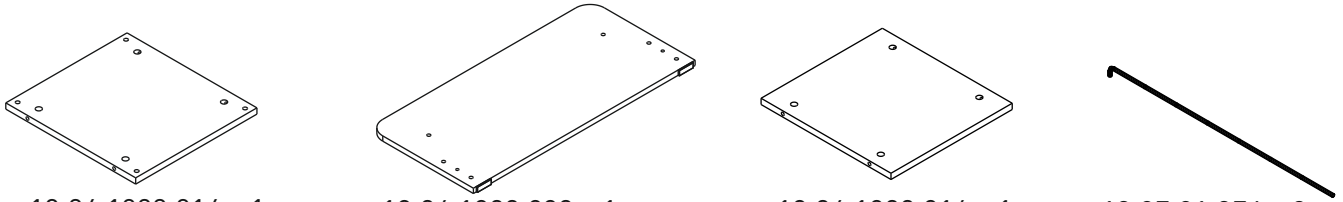

18.24.1022.014 x 1 | 18.24.1022.002 x 1 | 18.24.1022.016 x 1 | 13.07.01.374 x 2

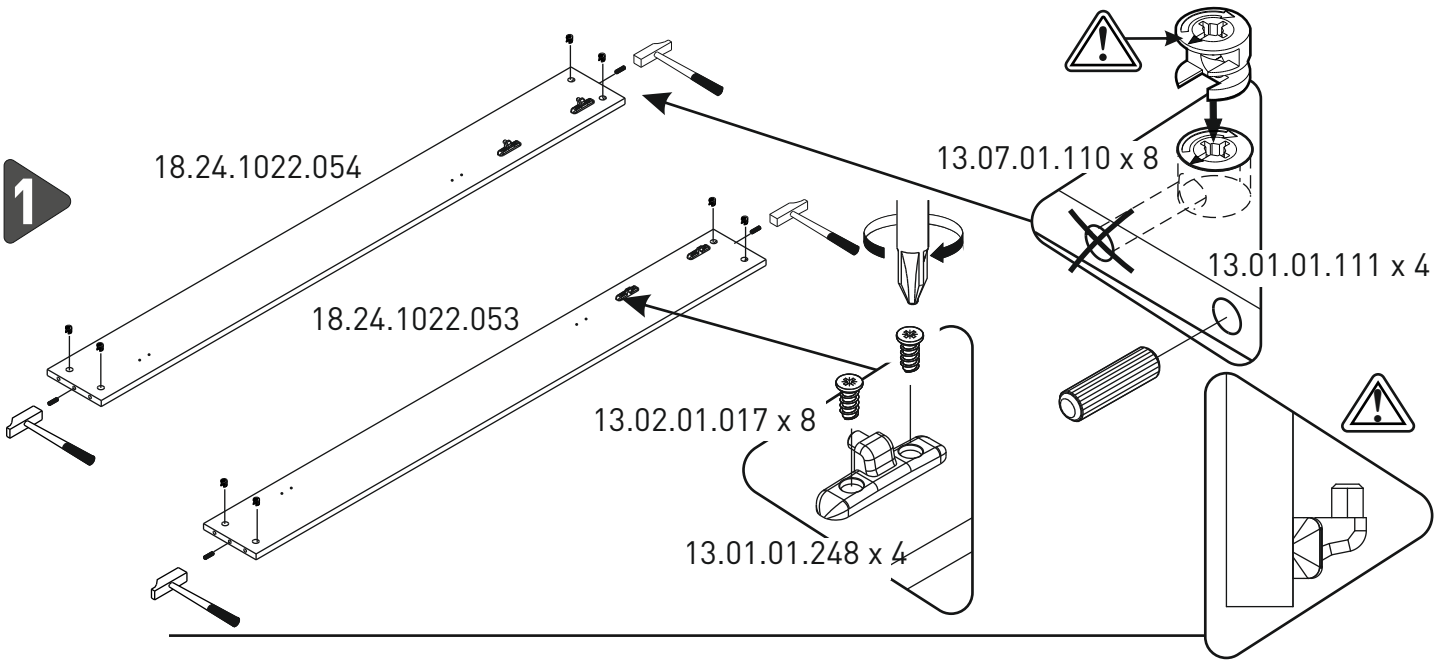
1
18.24.1022.054
18.24.1022.053
13.07.01.110 x 8
13.01.01.111 x 4
13.02.01.017 x 8
13.01.01.248 x 4

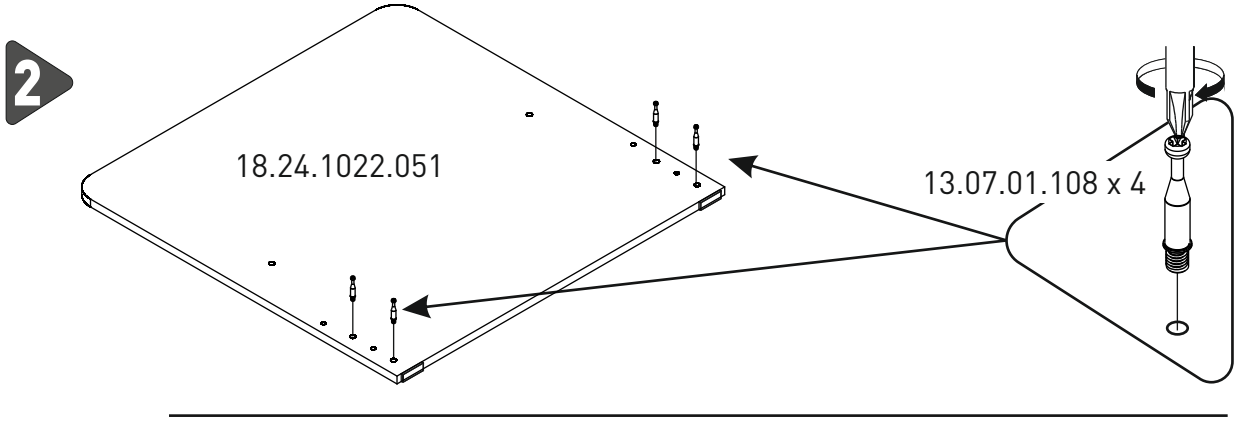
2
18.24.1022.051
13.07.01.108 x 4

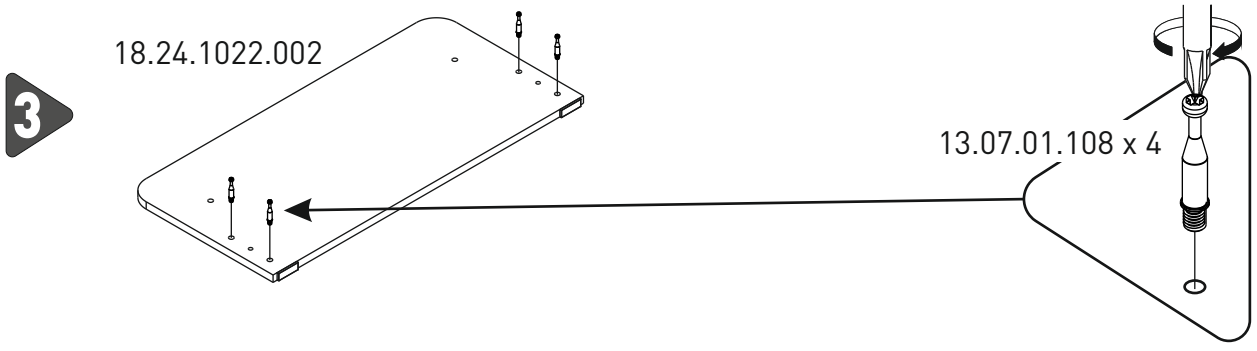
3
18.24.1022.002
13.07.01.108 x 4

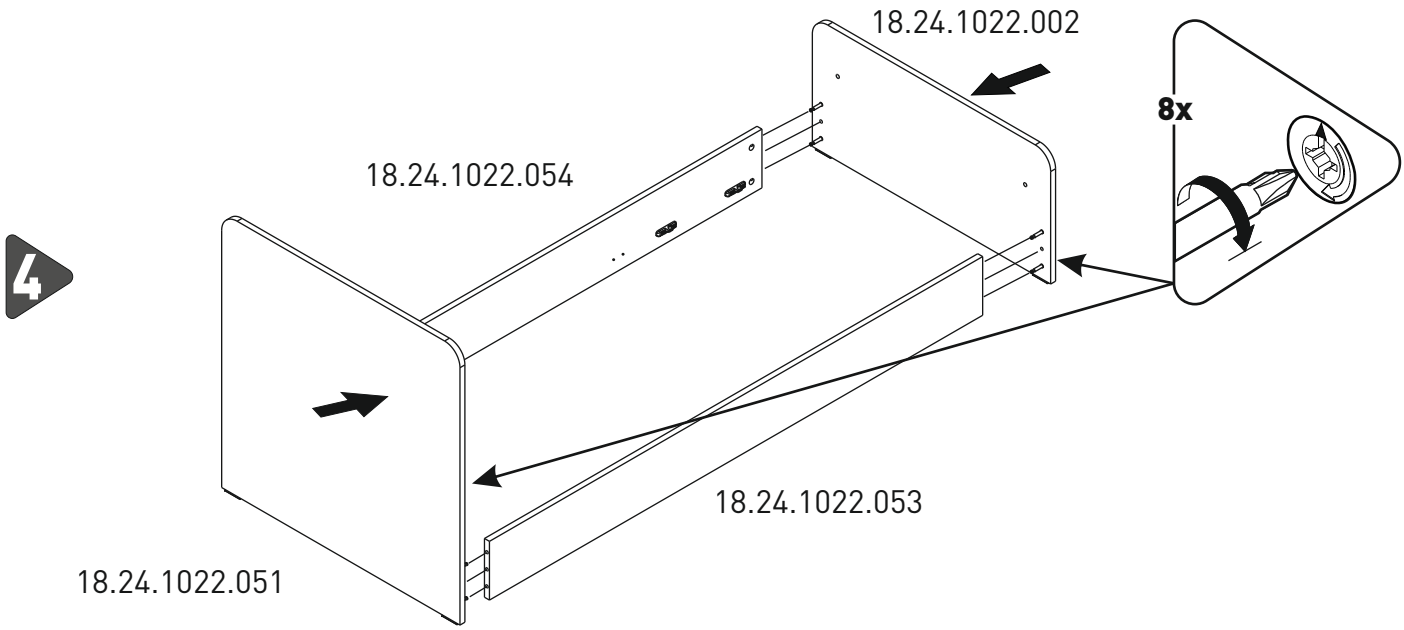
4
18.24.1022.002
8x
18.24.1022.054
18.24.1022.053
18.24.1022.051

5

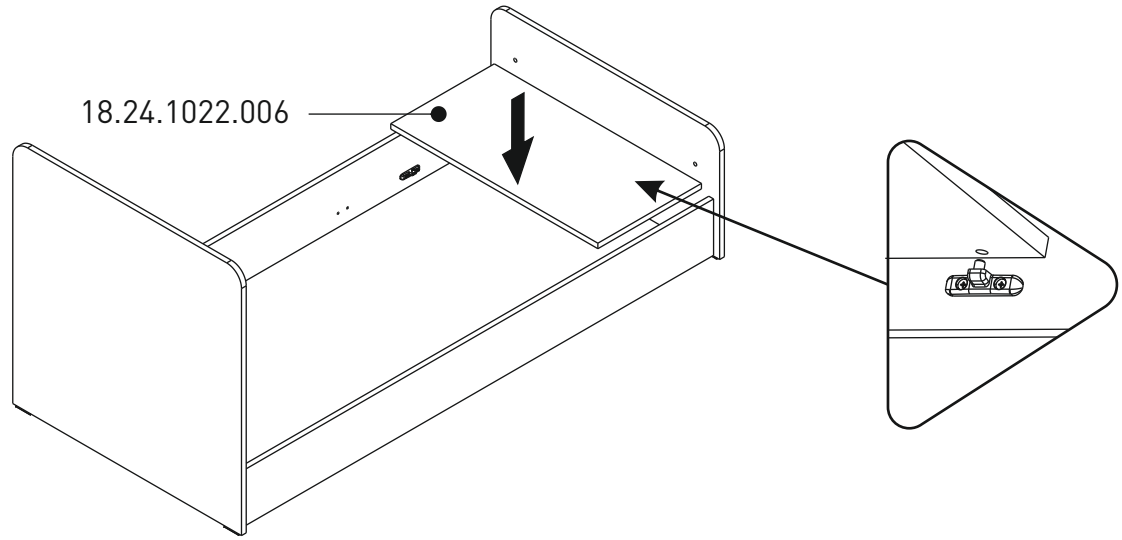
18.24.1022.006

6

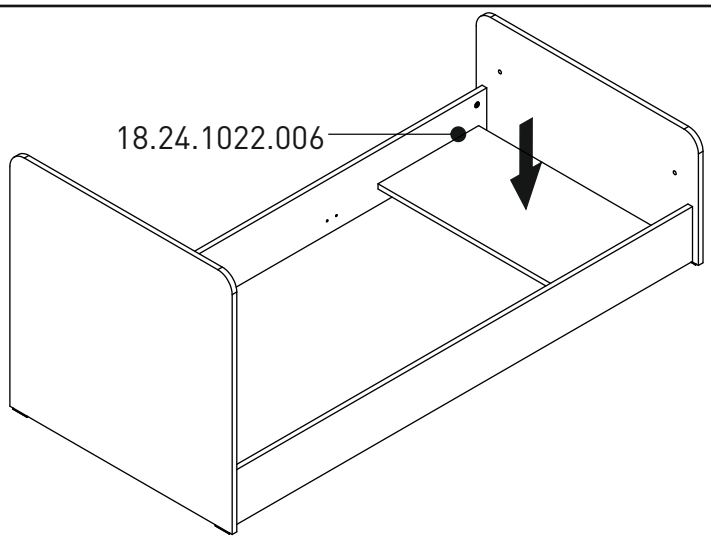
18.24.1022.006

7

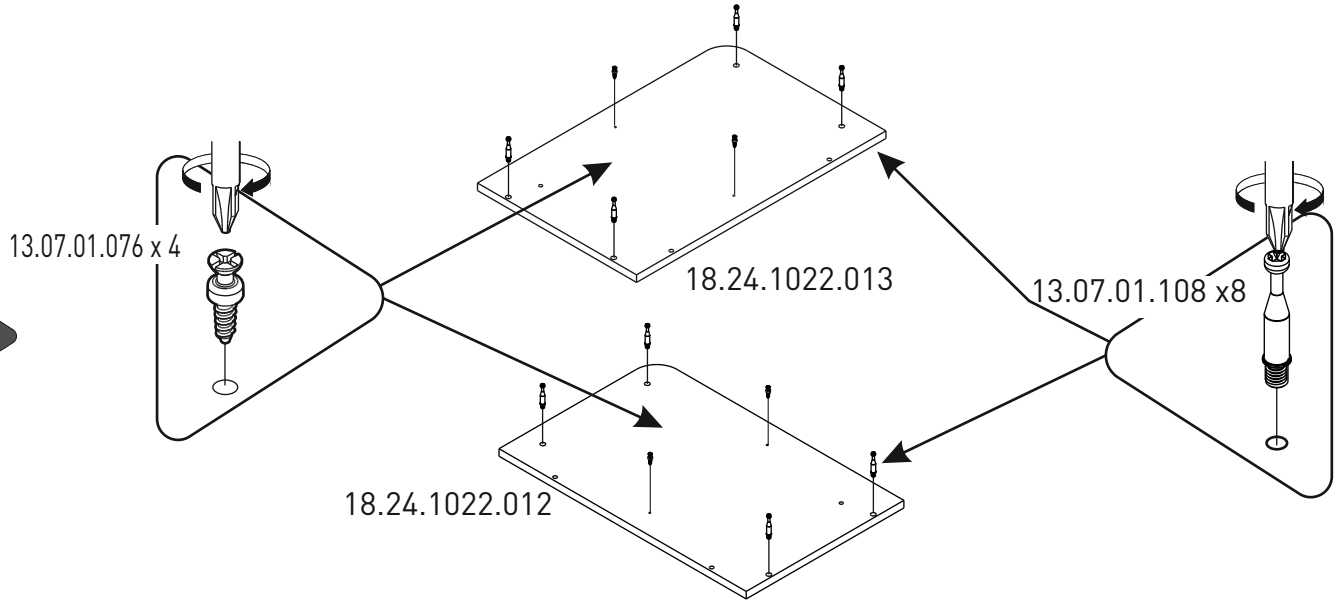
13.07.01.076 x 4
18.24.1022.013
13.07.01.108 x8
18.24.1022.012

8

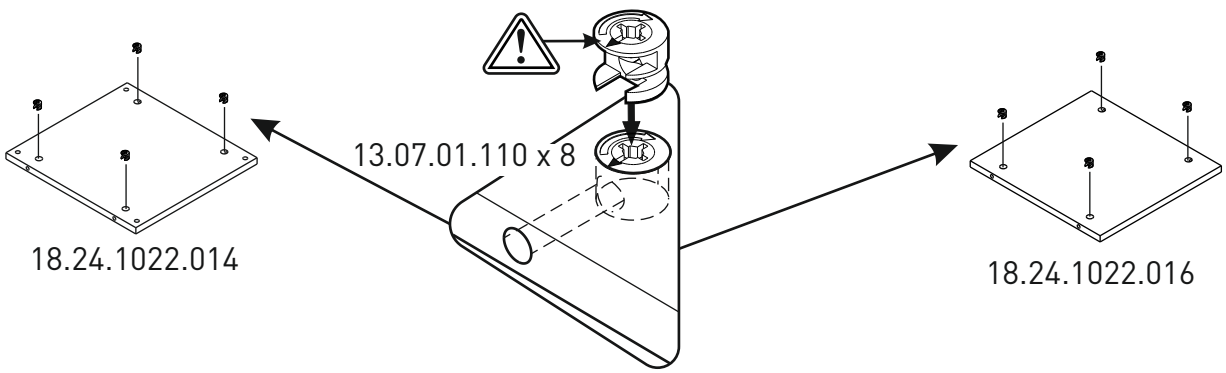
13.07.01.110 x 8
18.24.1022.014
18.24.1022.016

9

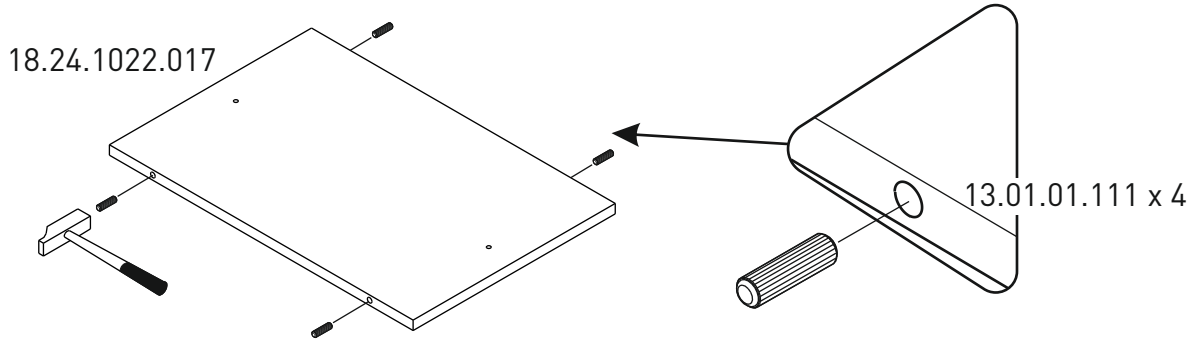
18.24.1022.017
13.01.01.111 x 4

10

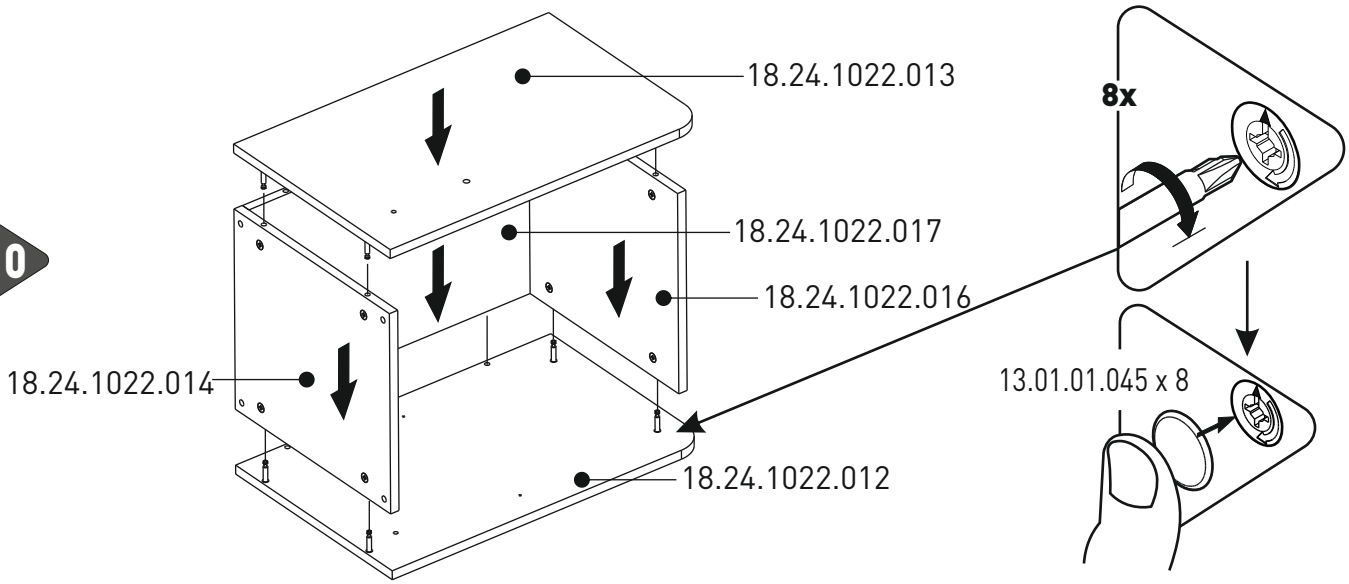
18.24.1022.013
18.24.1022.017
18.24.1022.016
18.24.1022.014
18.24.1022.012
8x
13.01.01.045 x 8

11

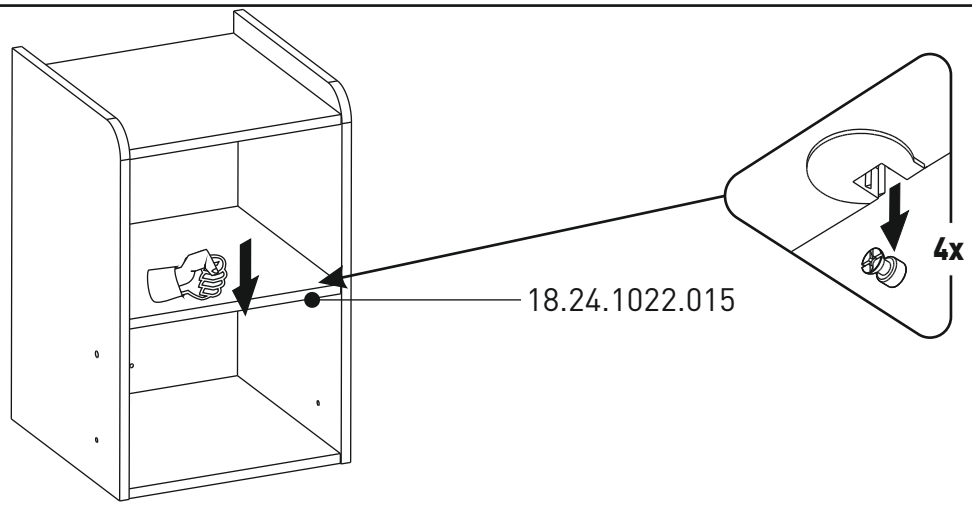
18.24.1022.015
4x

12

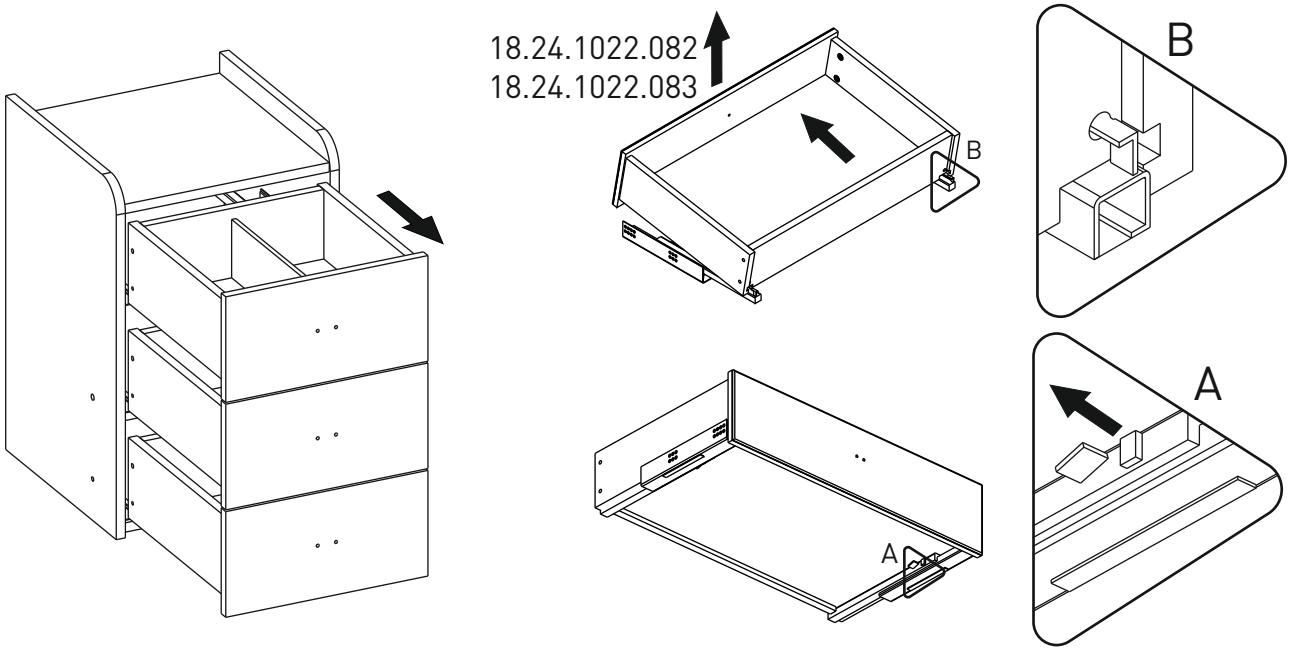
18.24.1022.082
18.24.1022.083
B
B
A
A

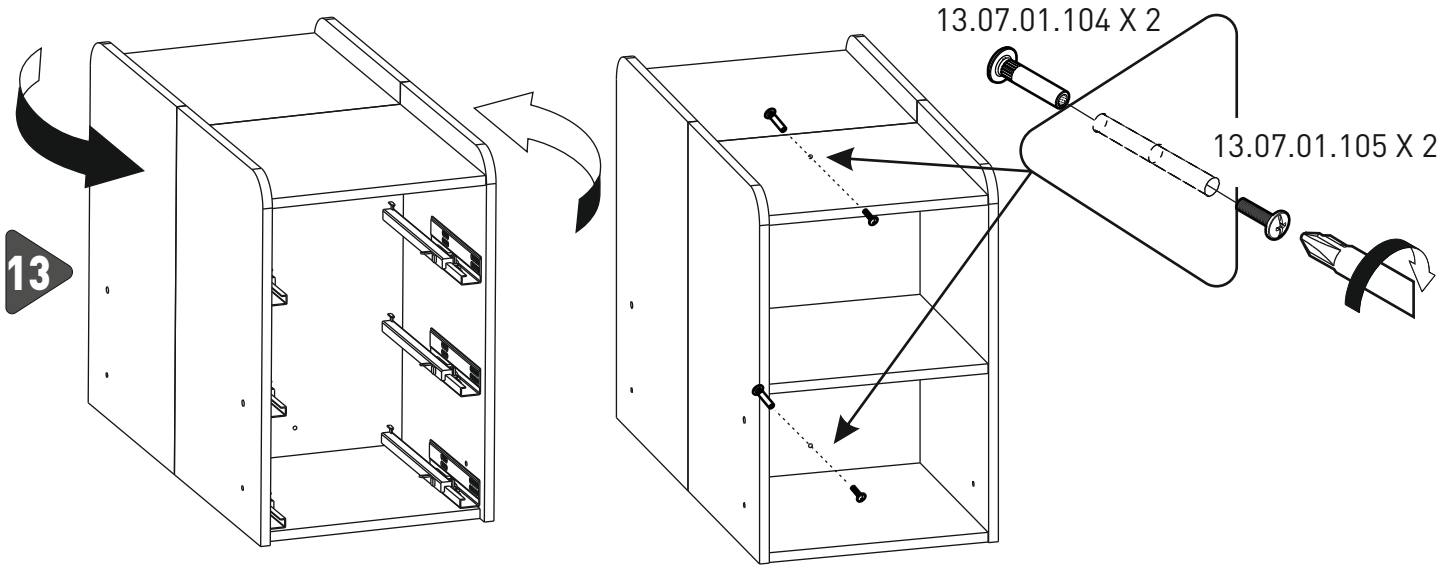
13
13.07.01.104 X 2
13.07.01.105 X 2

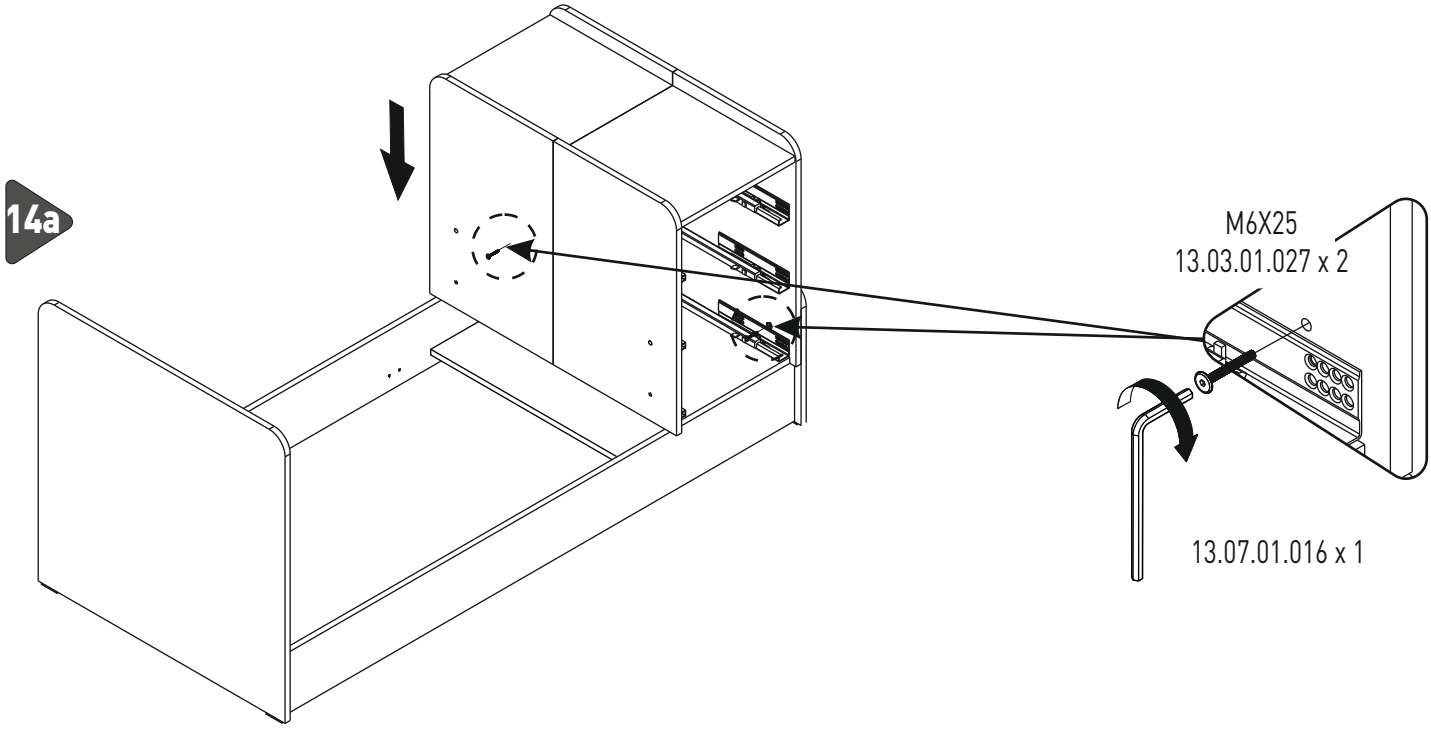
14a
M6X25
13.03.01.027 x 2
13.07.01.016 x 1

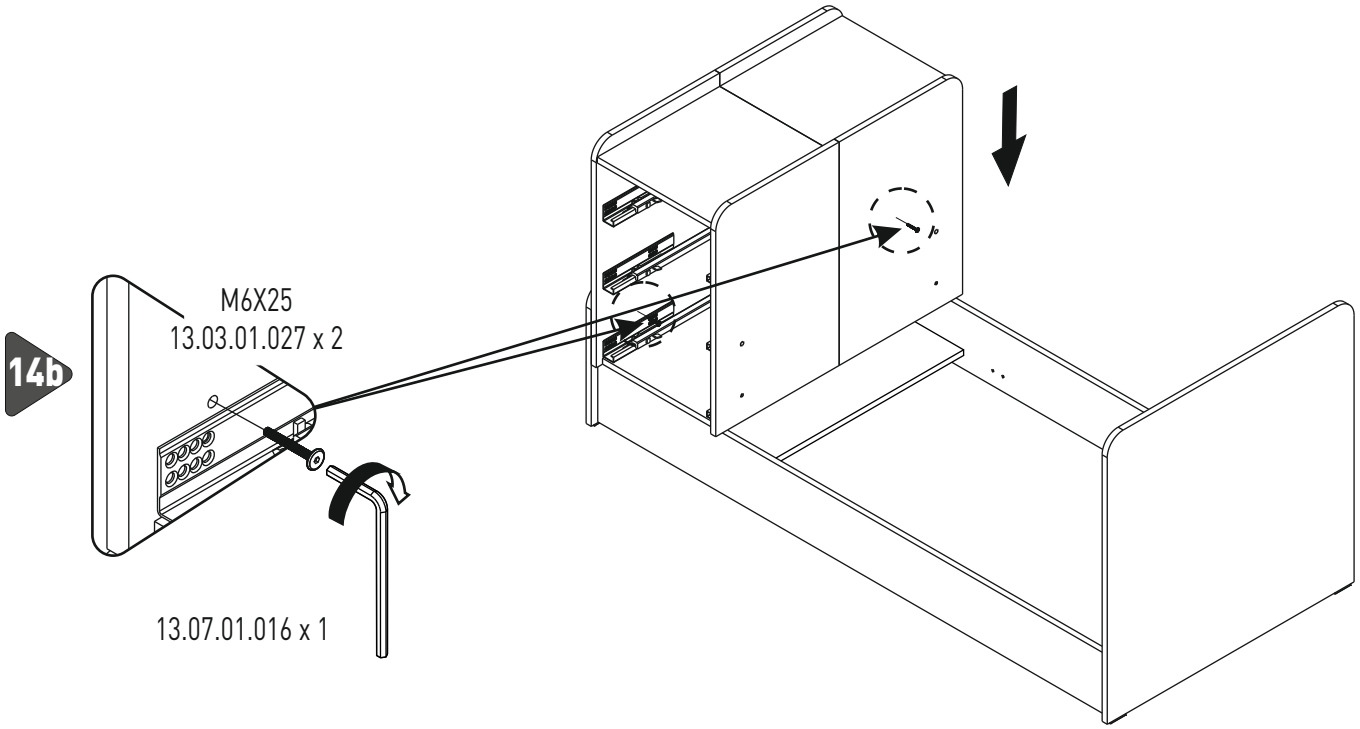
14b
M6X25
13.03.01.027 x 2
13.07.01.016 x 1

15a

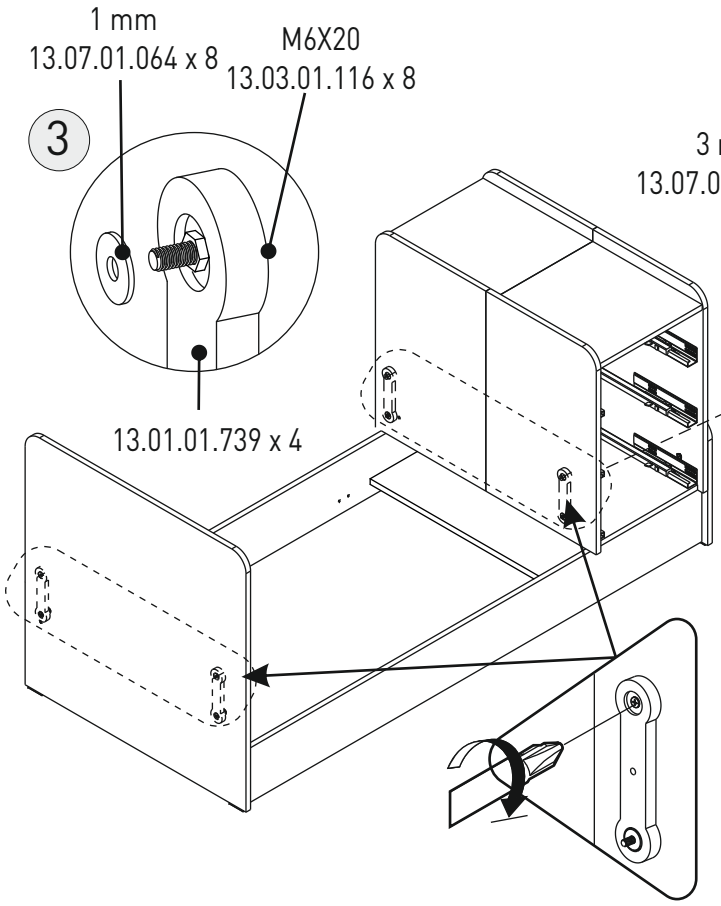
1 mm
13.07.01.064 x 8
M6X20
13.03.01.116 x 8
3
13.01.01.739 x 4

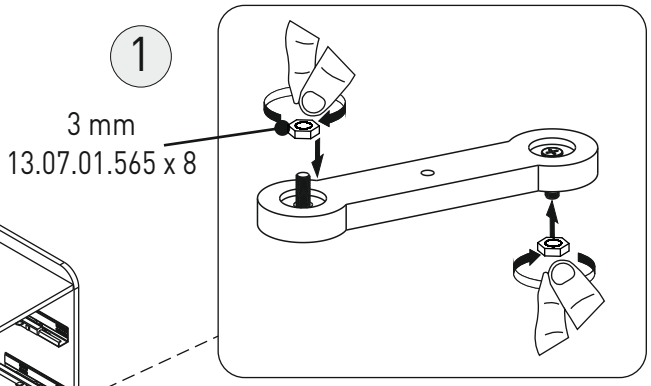
1
3 mm
13.07.01.565 x 8

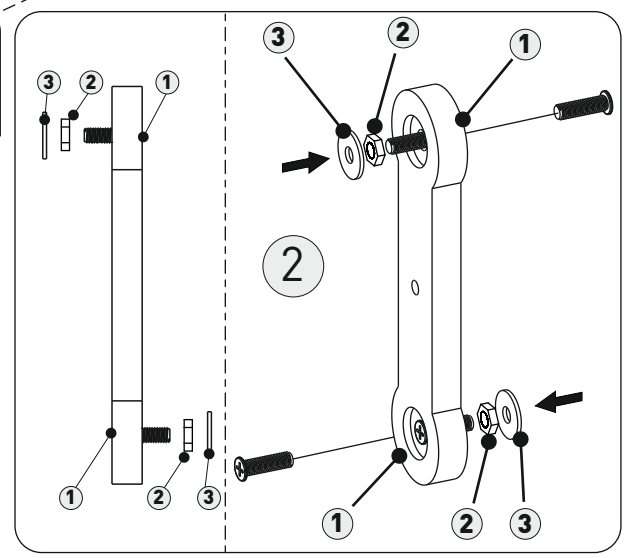
3
2
1
2

15b

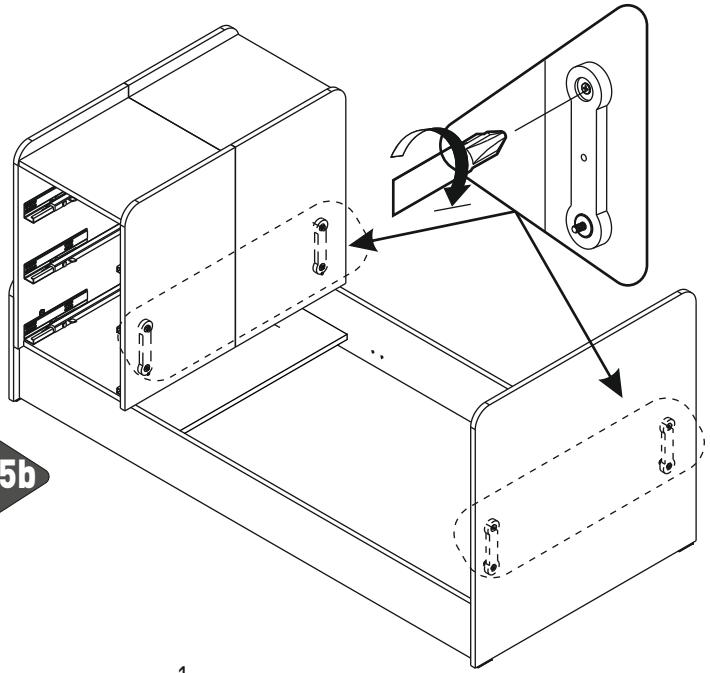

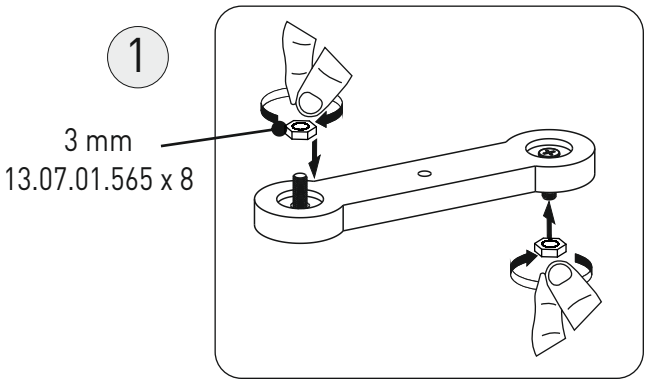
1
3 mm
13.07.01.565 x 8

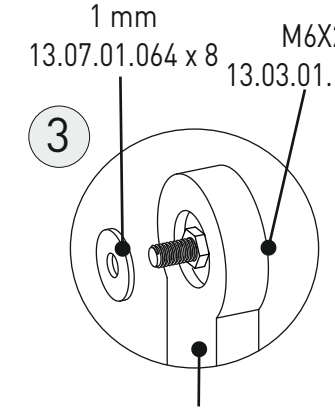
1 mm
13.07.01.064 x 8
M6X20
13.03.01.116 x 8
3

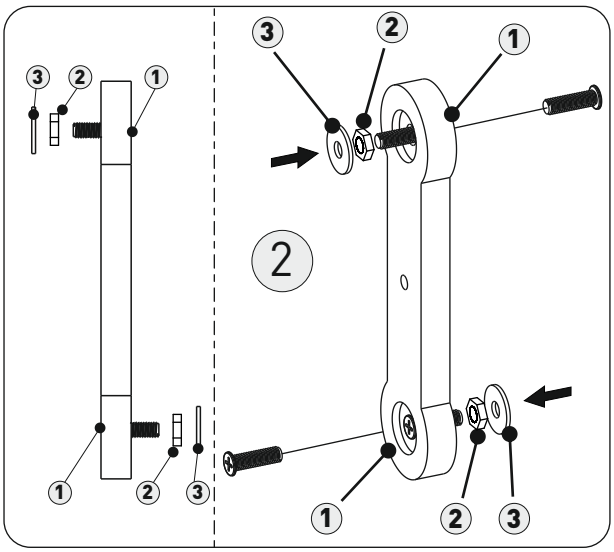
3
2
1
2

16

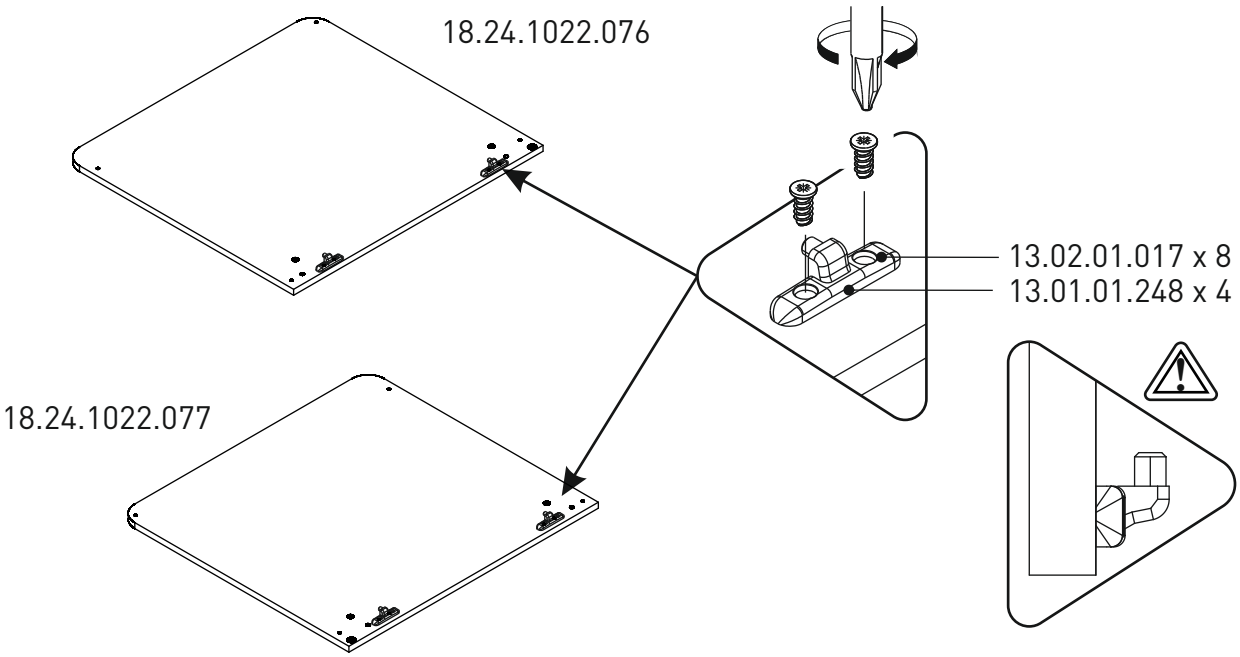
18.24.1022.076
13.02.01.017 x 8
13.01.01.248 x 4
18.24.1022.077

17

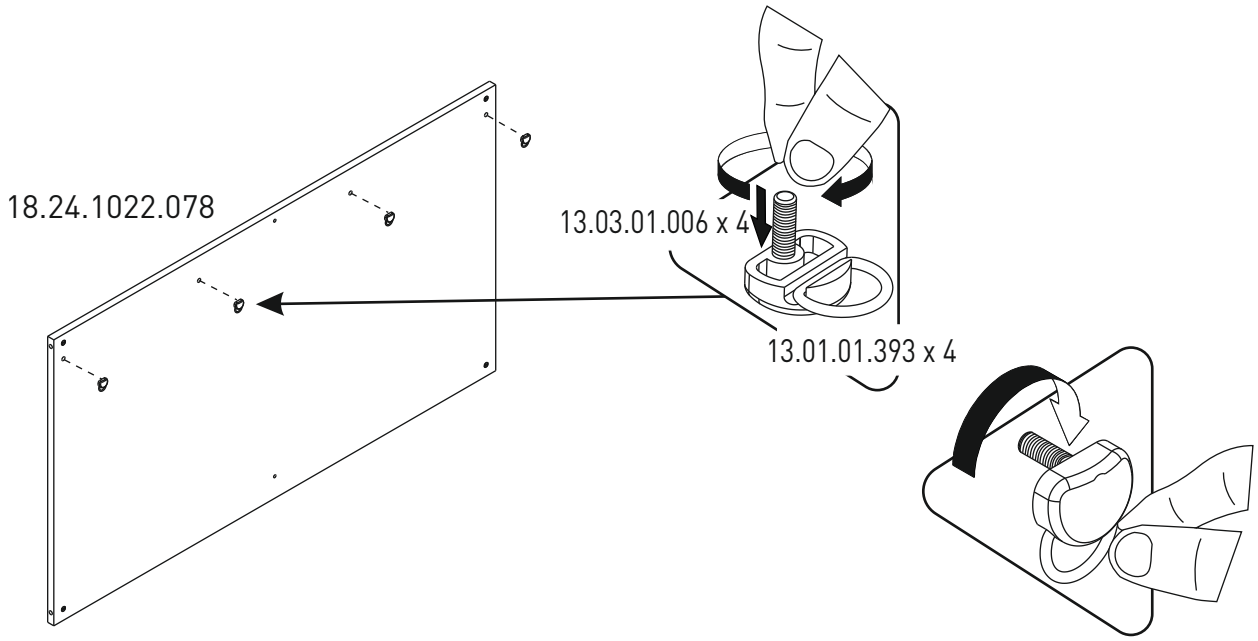
18.24.1022.078
13.03.01.006 x 4
13.01.01.393 x 4

18

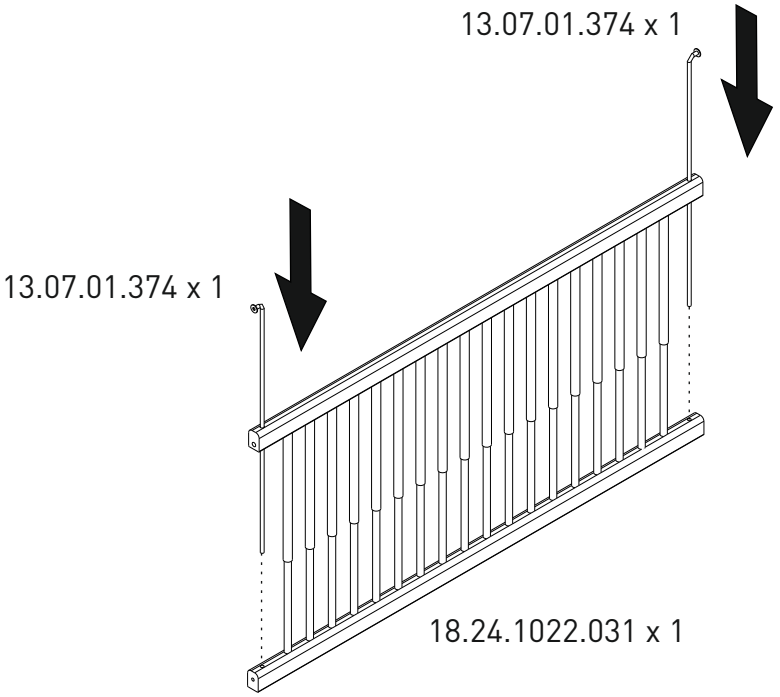
13.07.01.374 x 1
13.07.01.374 x 1
18.24.1022.031 x 1

19a

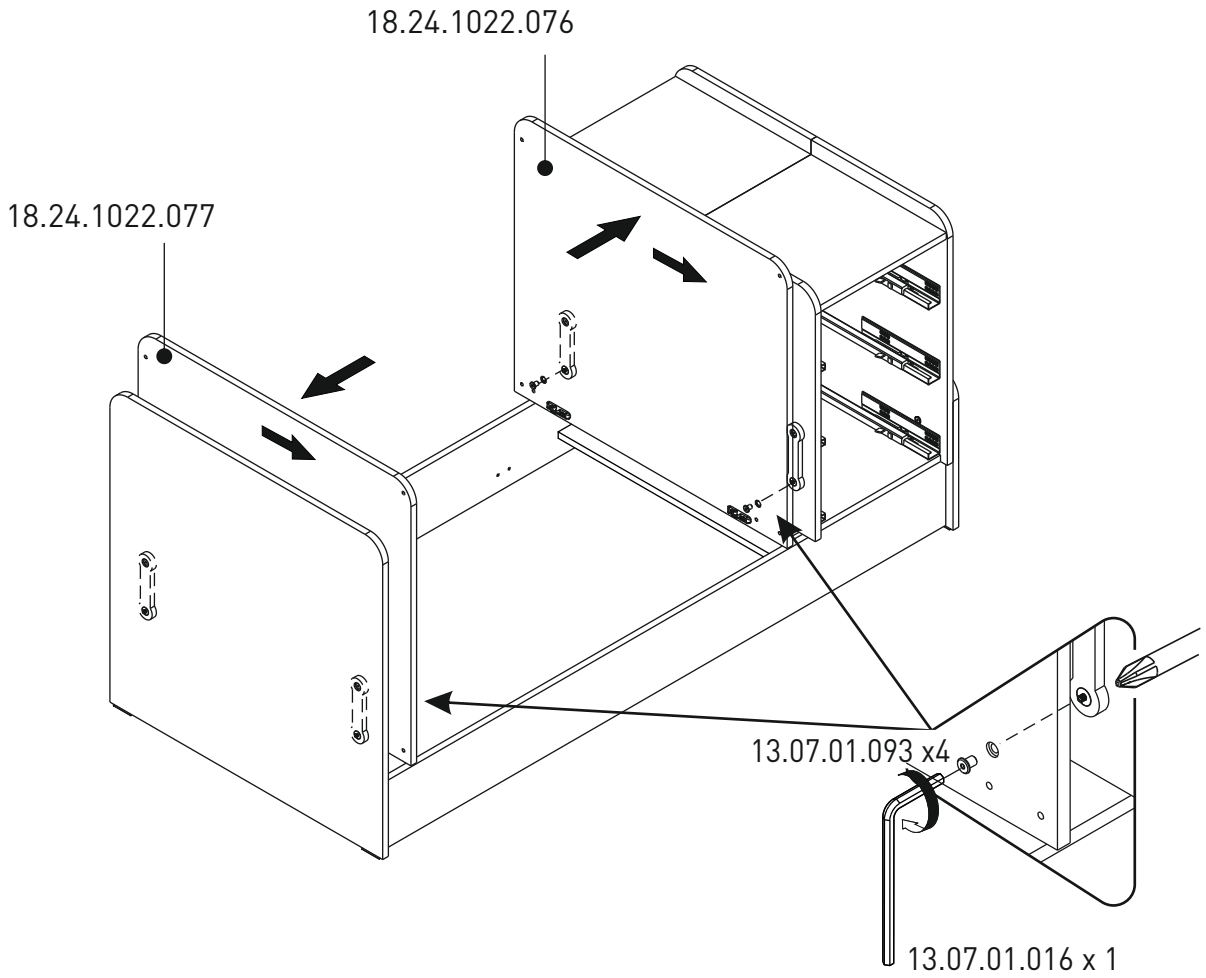
18.24.1022.076
18.24.1022.077
13.07.01.093 x4
13.07.01.016 x 1

19b

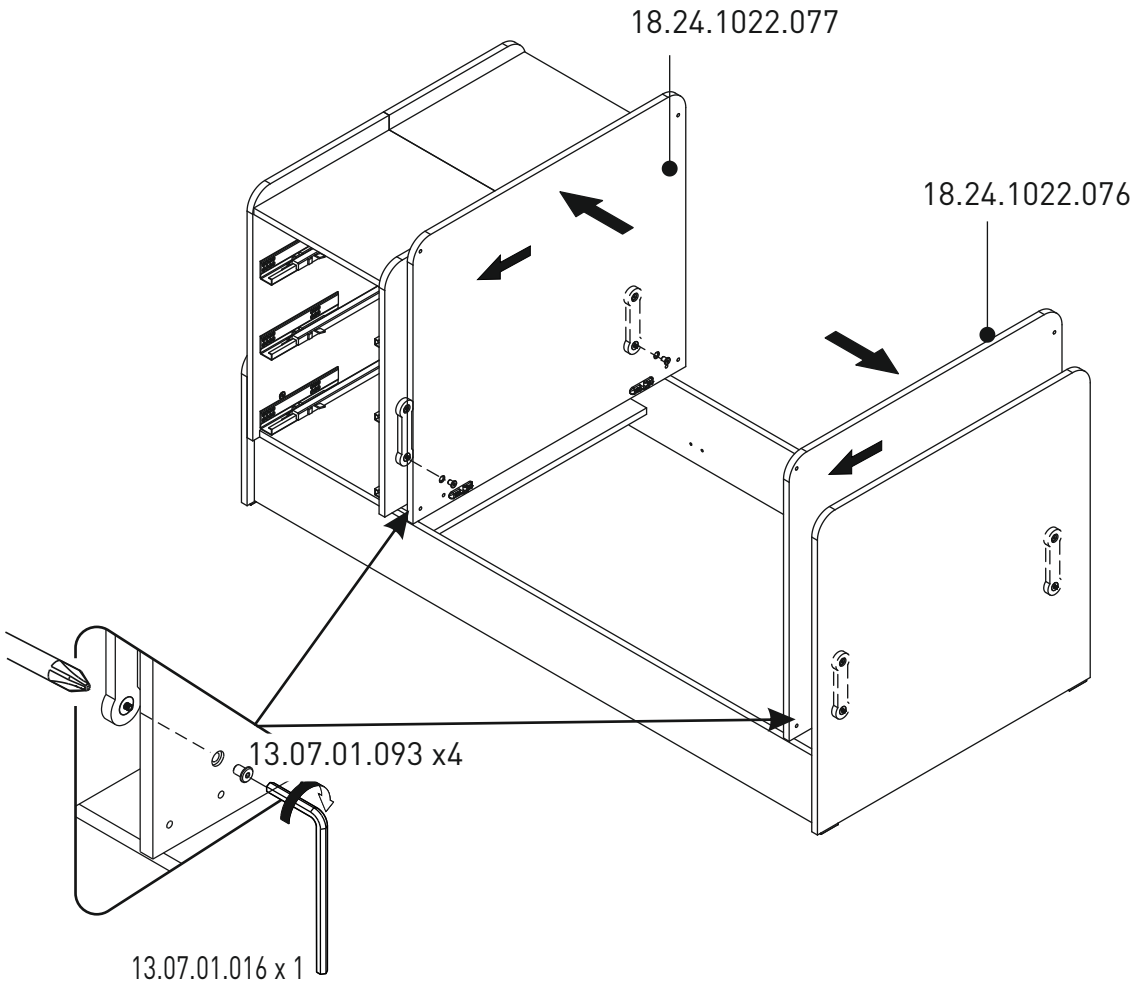
18.24.1022.077
18.24.1022.076
13.07.01.093 x4
13.07.01.016 x 1

20

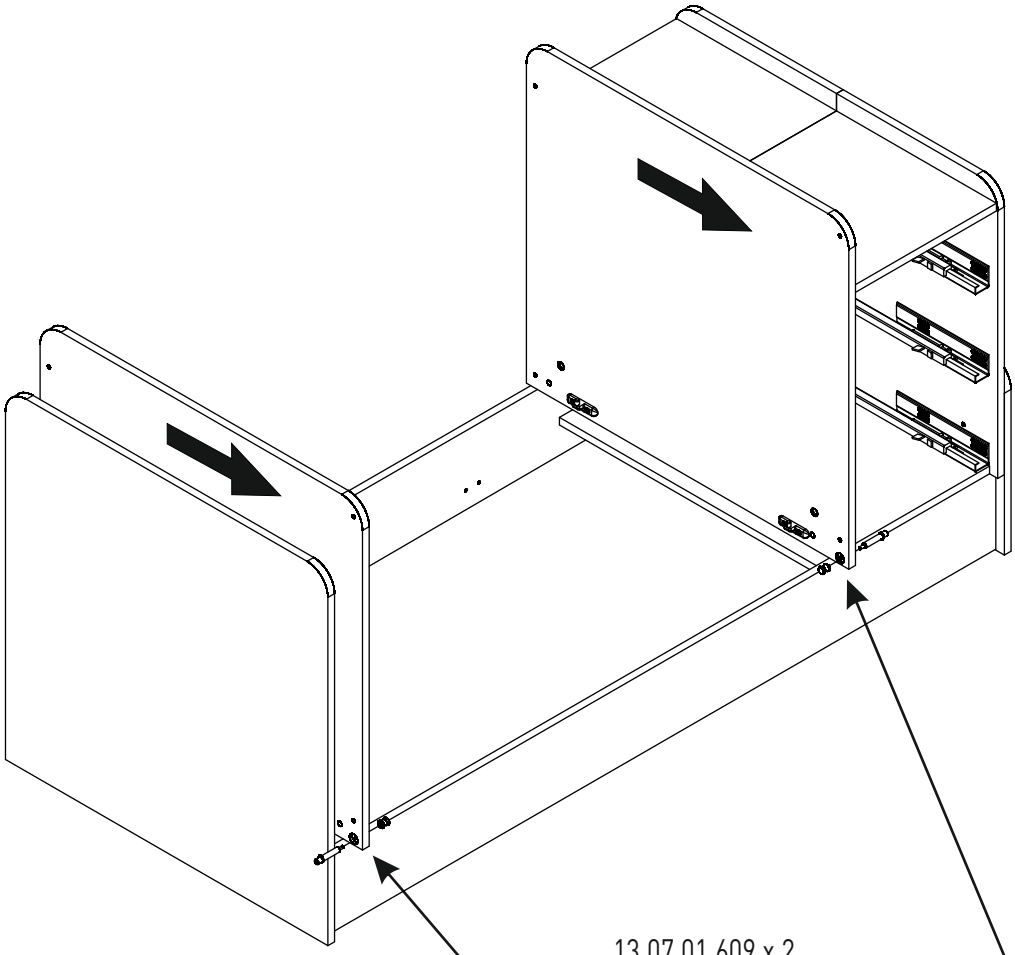

13.07.01.609 x 2

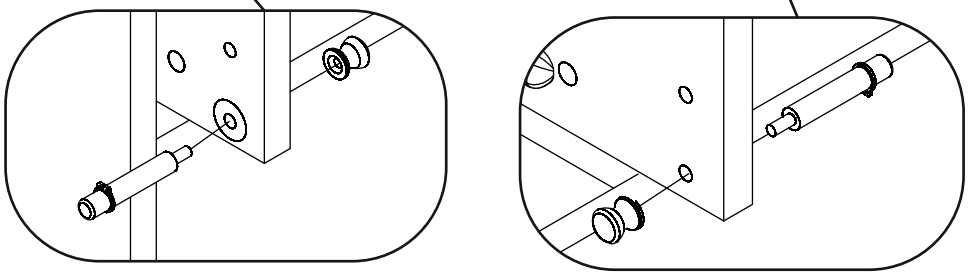

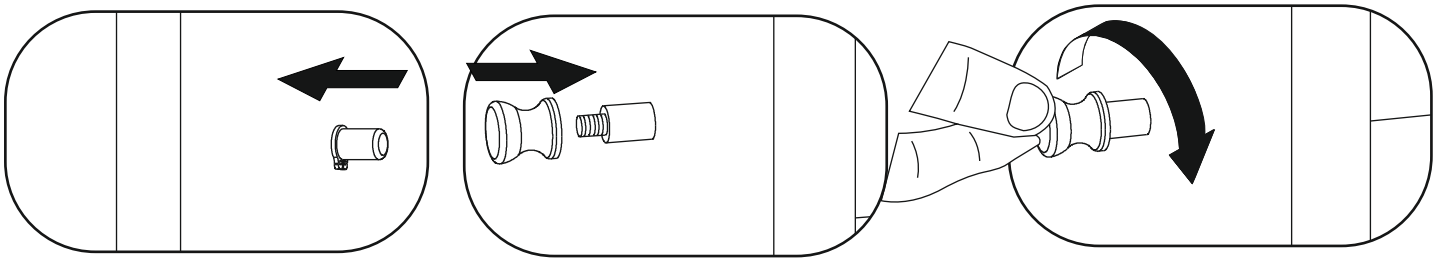

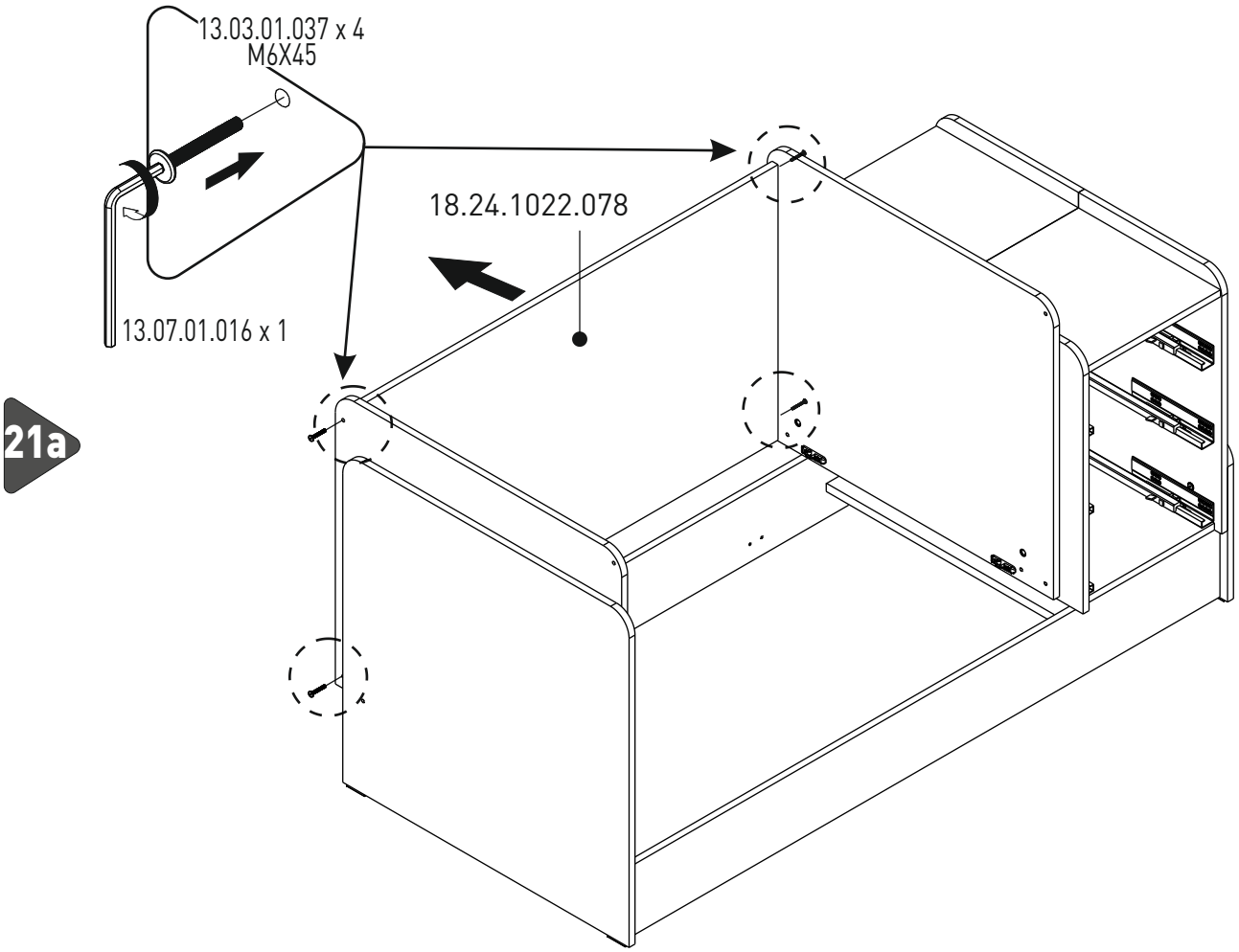
13.03.01.037 x 4
M6X45
18.24.1022.078
13.07.01.016 x 1
21a

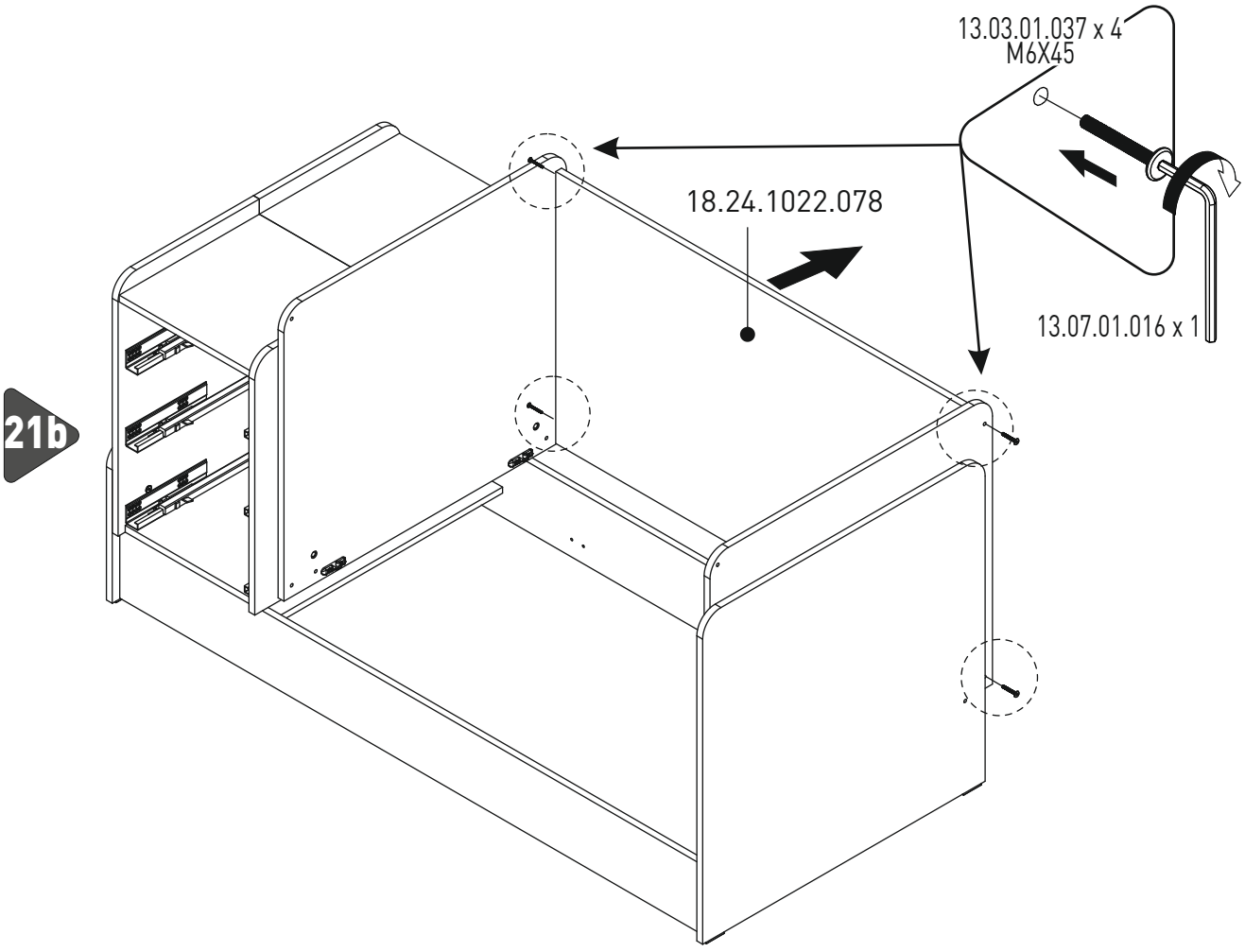
13.03.01.037 x 4
M6X45
18.24.1022.078
13.07.01.016 x 1
21b

22a

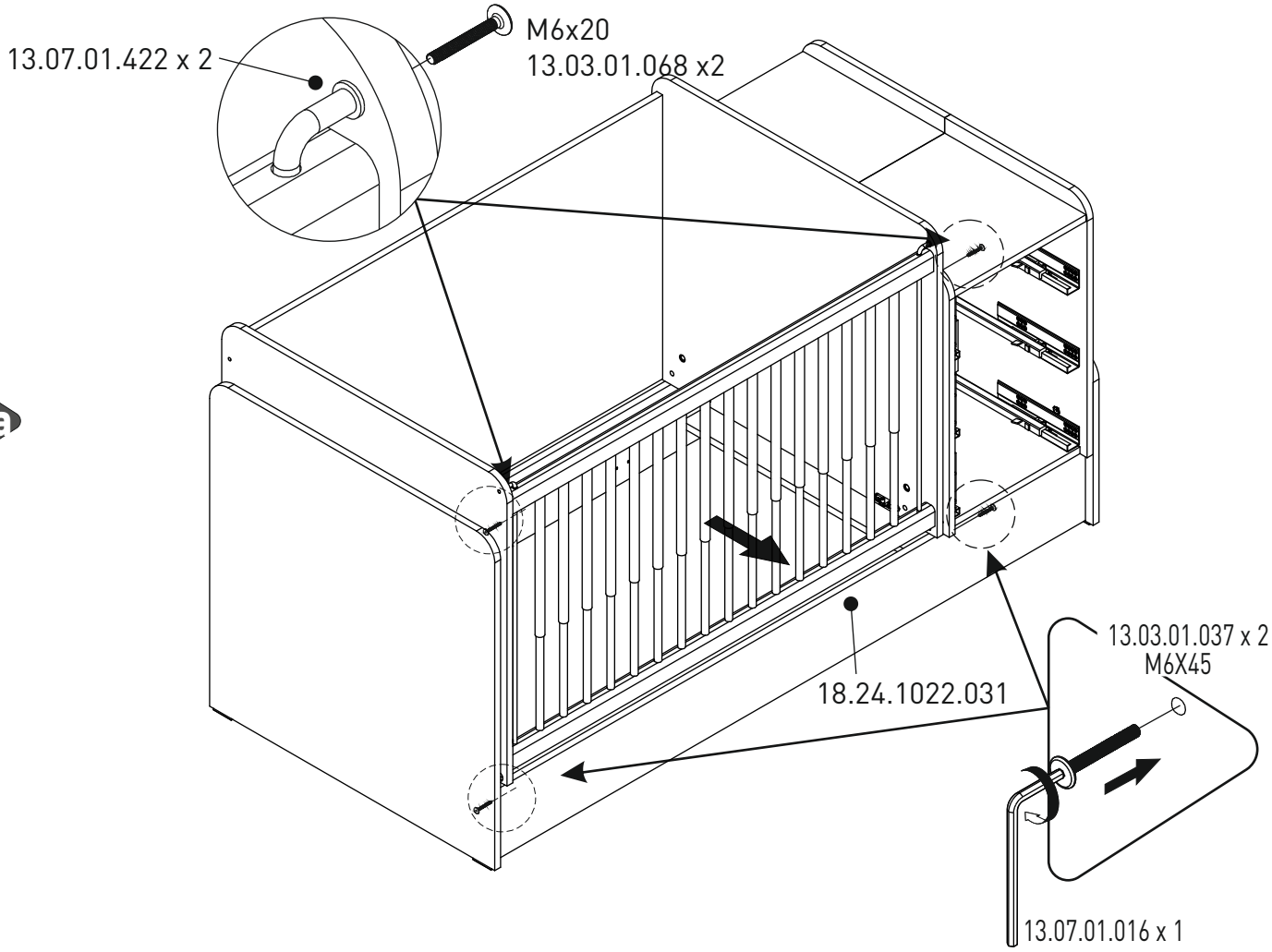
13.07.01.422 x 2
M6x20
13.03.01.068 x2
18.24.1022.031
13.03.01.037 x 2
M6X45
13.07.01.016 x 1

22b

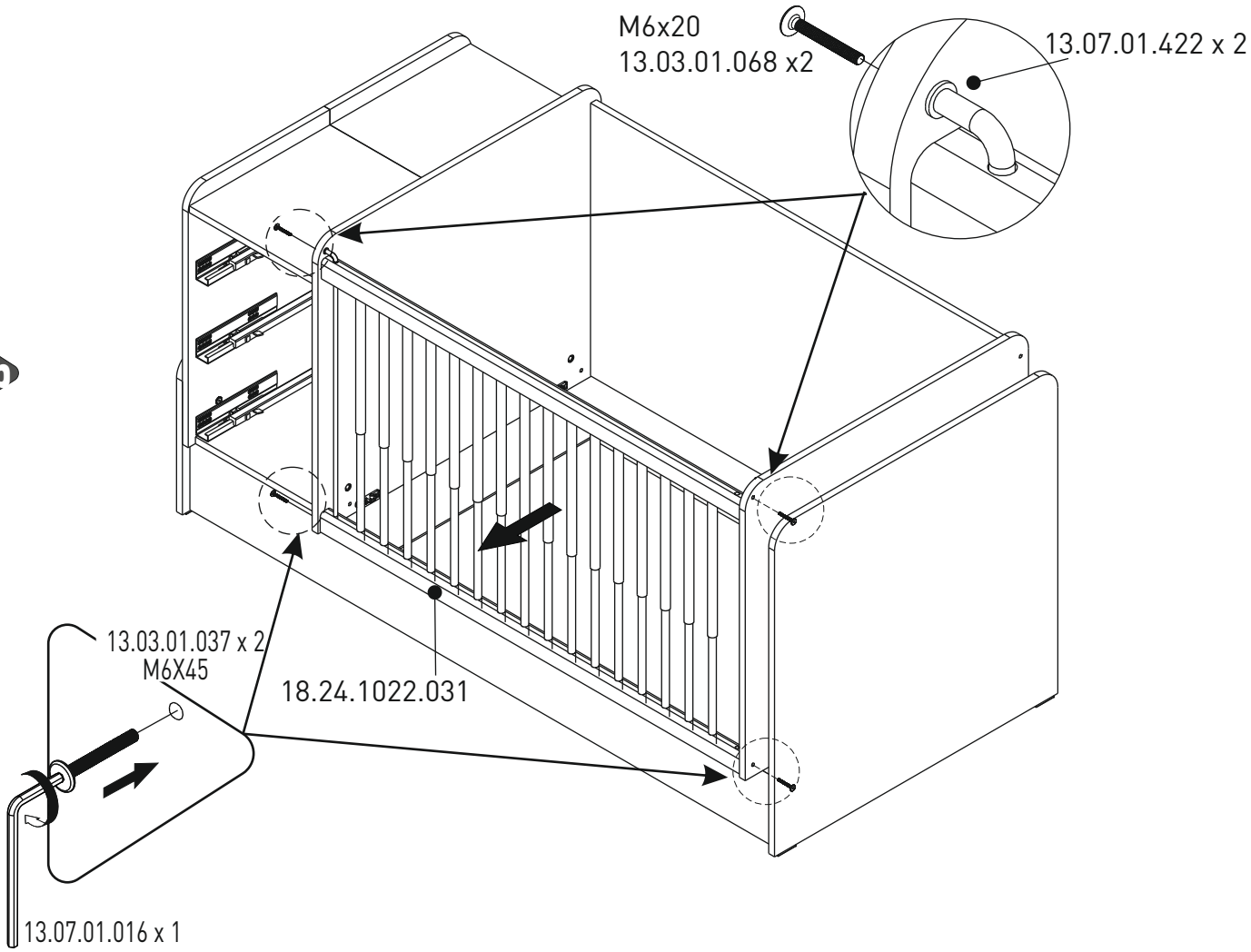
M6x20
13.03.01.068 x2
13.07.01.422 x 2
13.03.01.037 x 2
M6X45
18.24.1022.031
13.07.01.016 x 1

23a

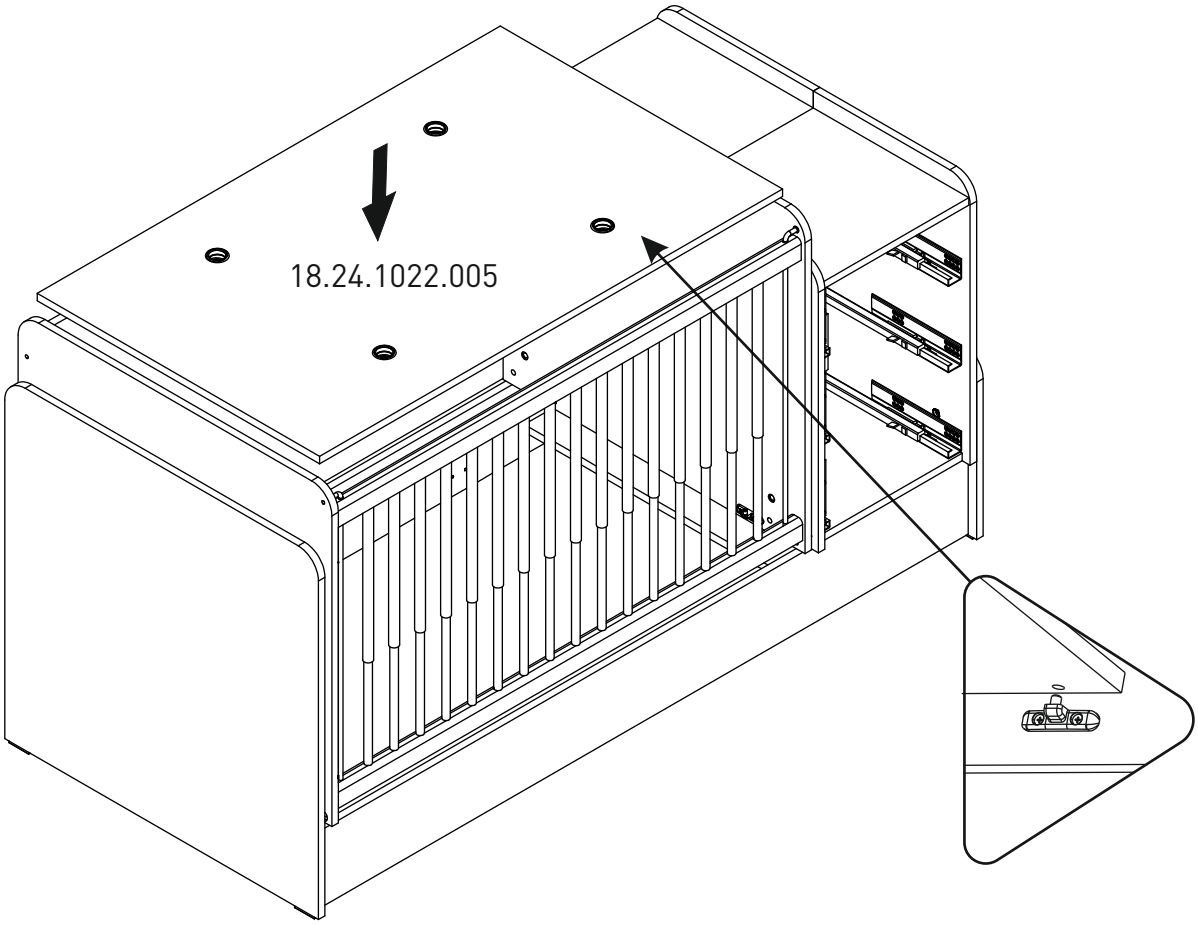

23b

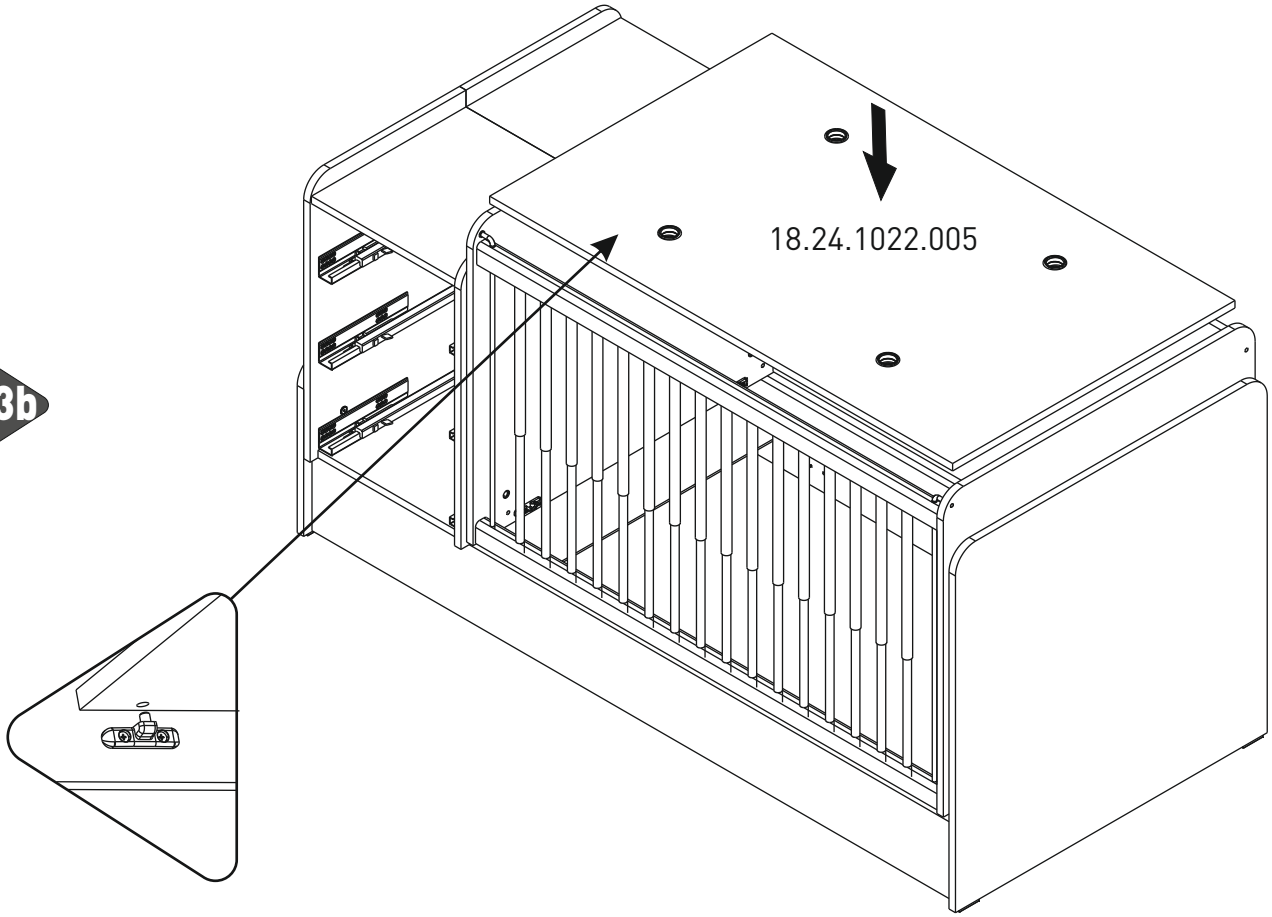

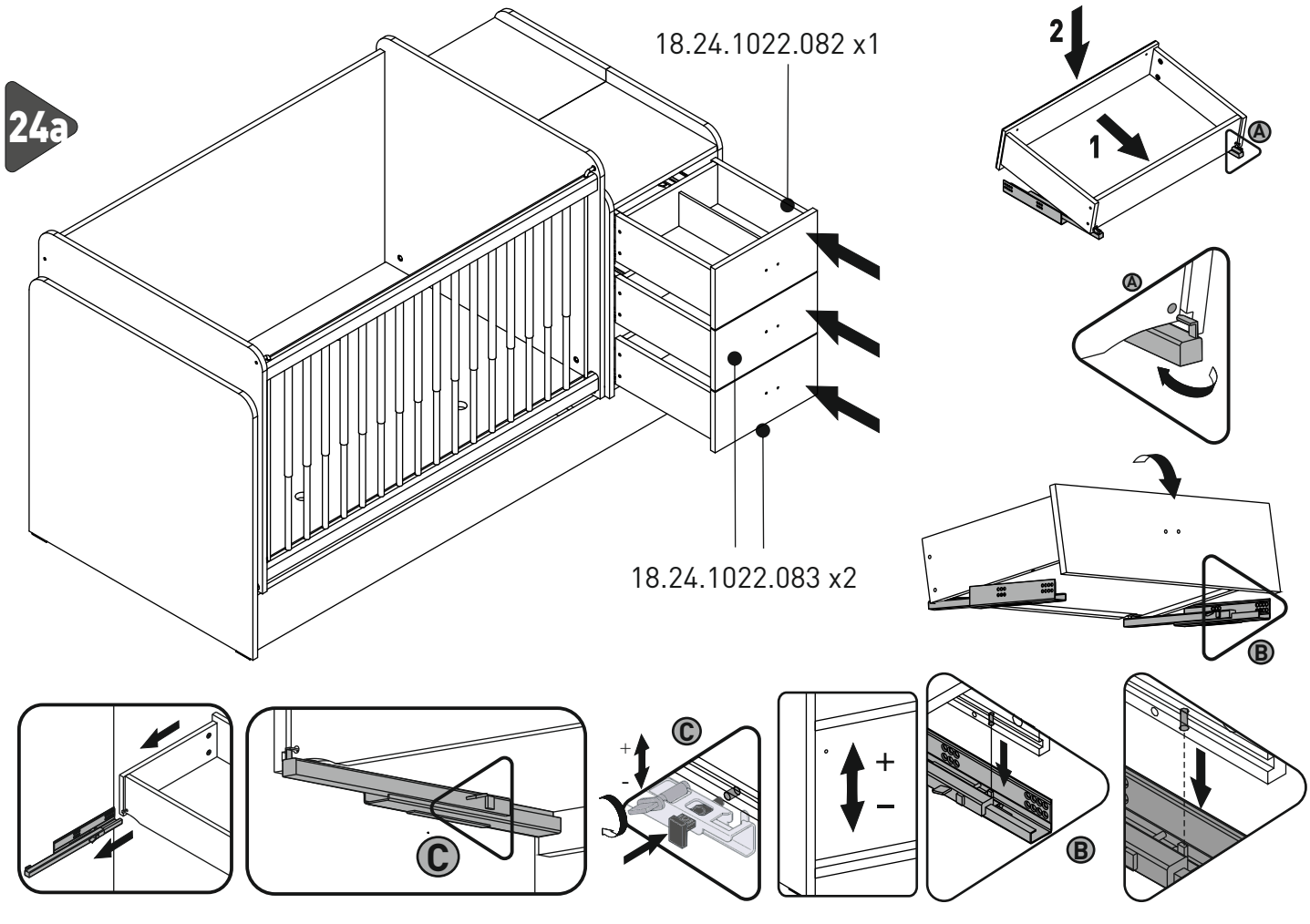
24a
18.24.1022.082 x1
18.24.1022.083 x2
2
1
A
B
C

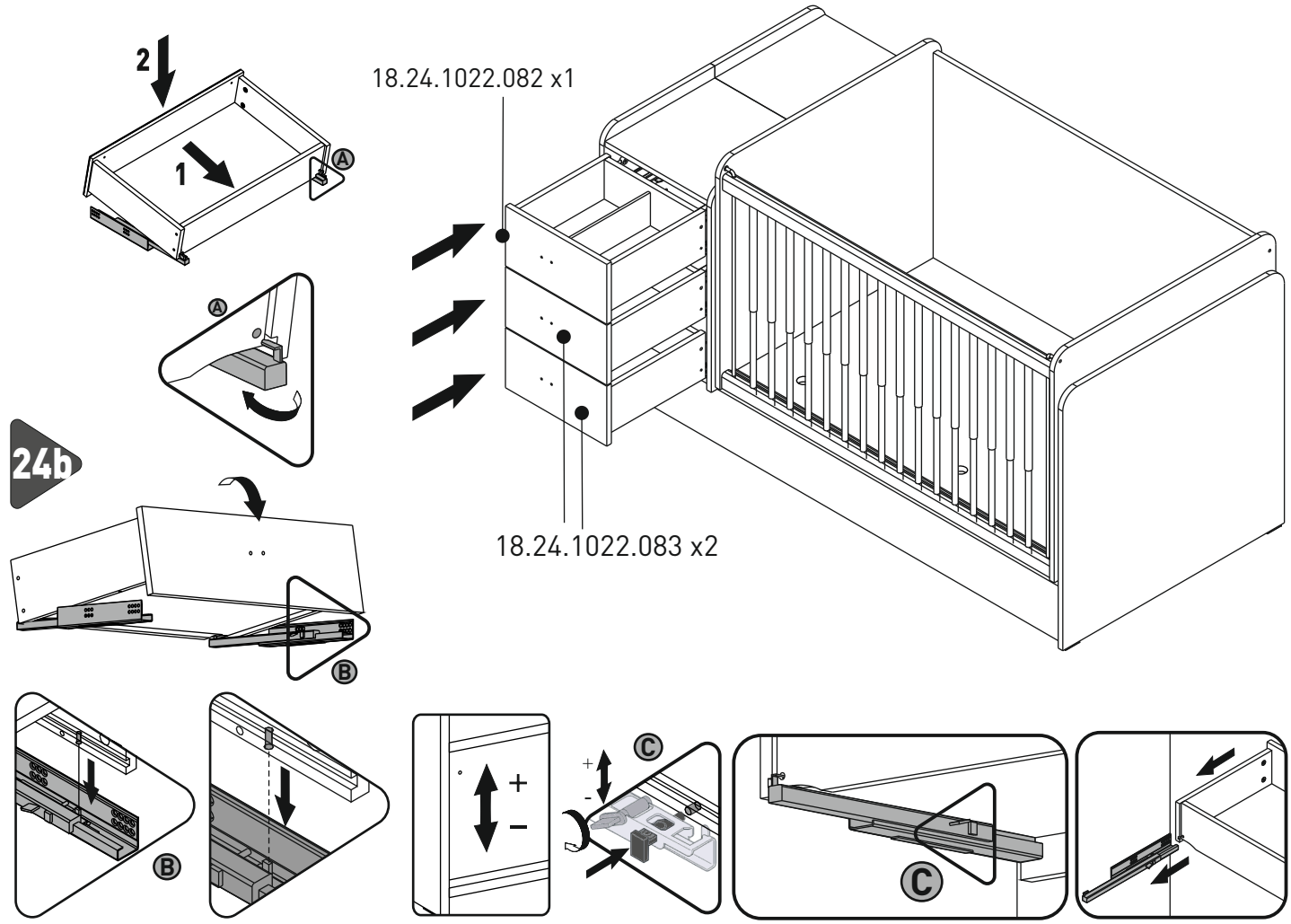
24b
18.24.1022.082 x1
18.24.1022.083 x2
2
1
A
B
C

25a

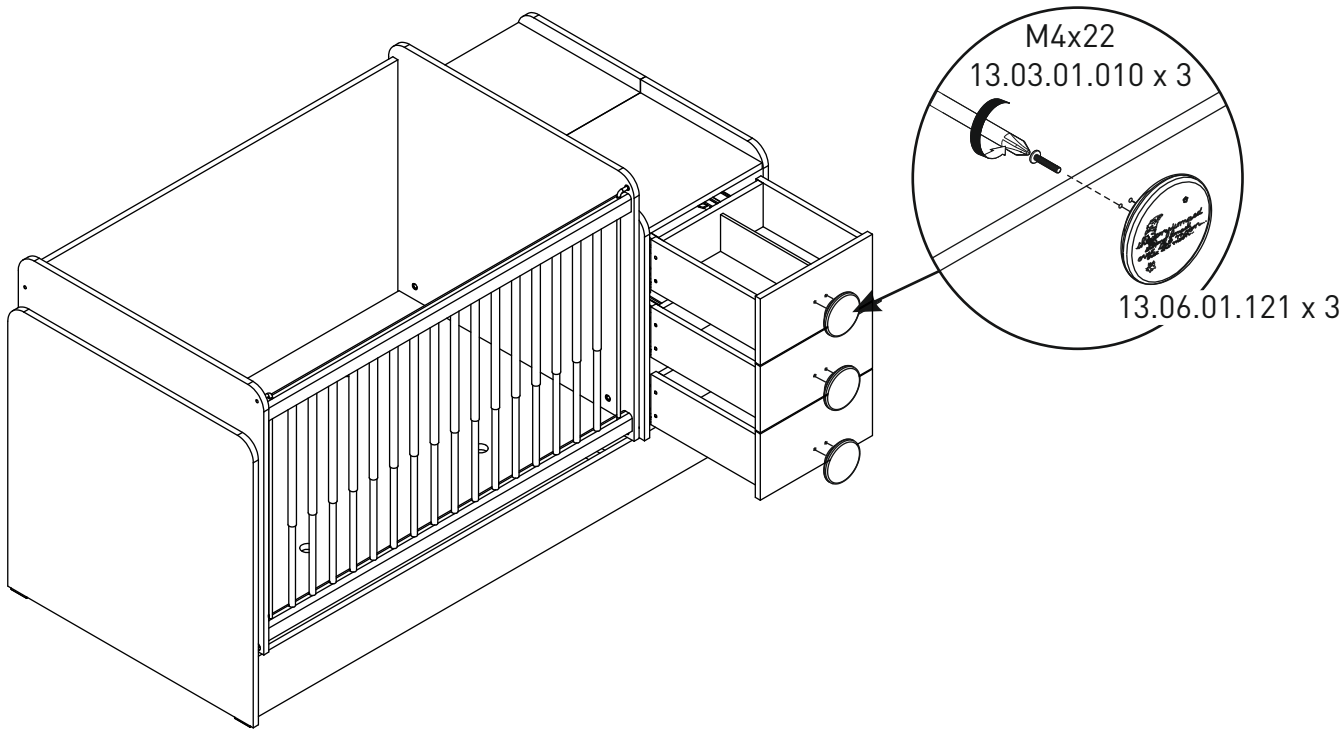
M4x22
13.03.01.010 x 3
13.06.01.121 x 3

25b

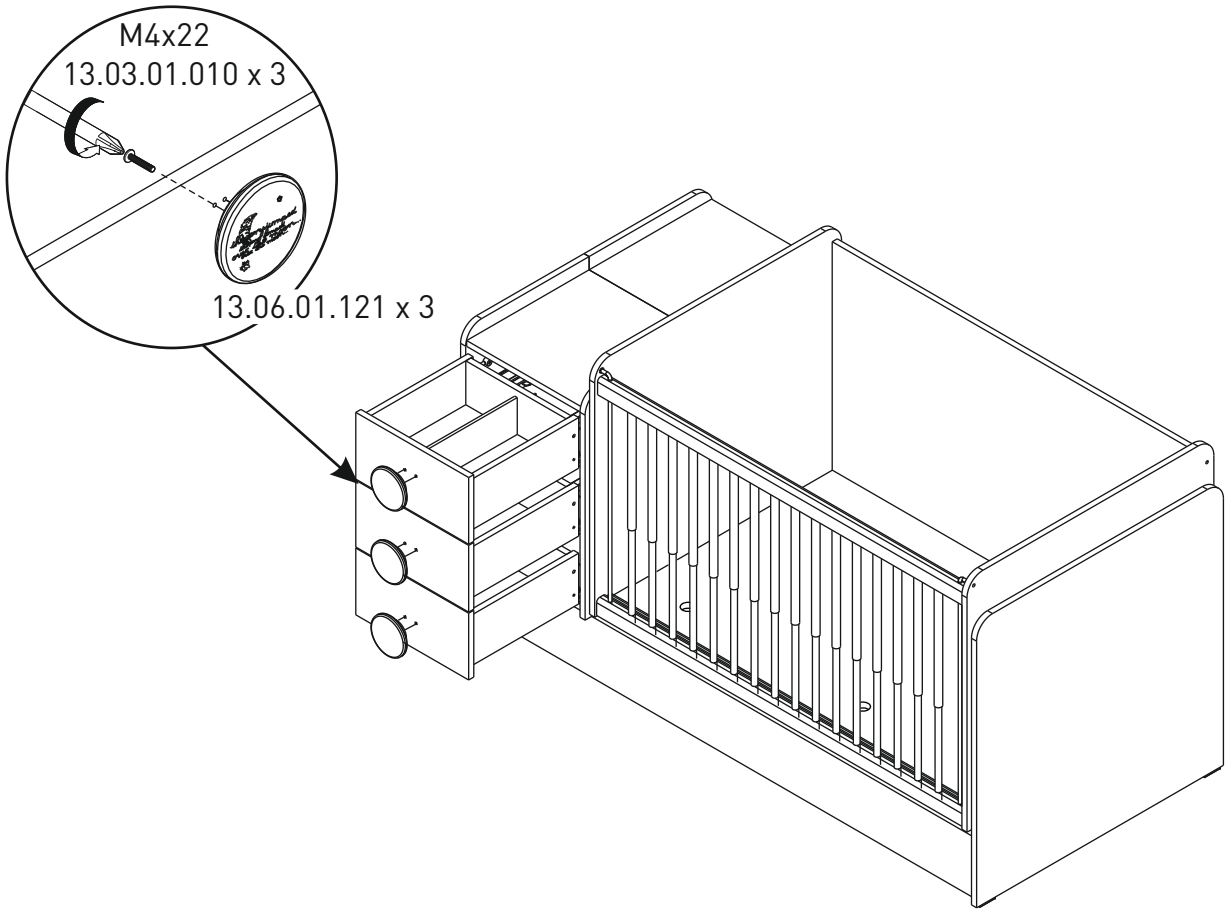
M4x22
13.03.01.010 x 3
13.06.01.121 x 3

21.01.1144.00

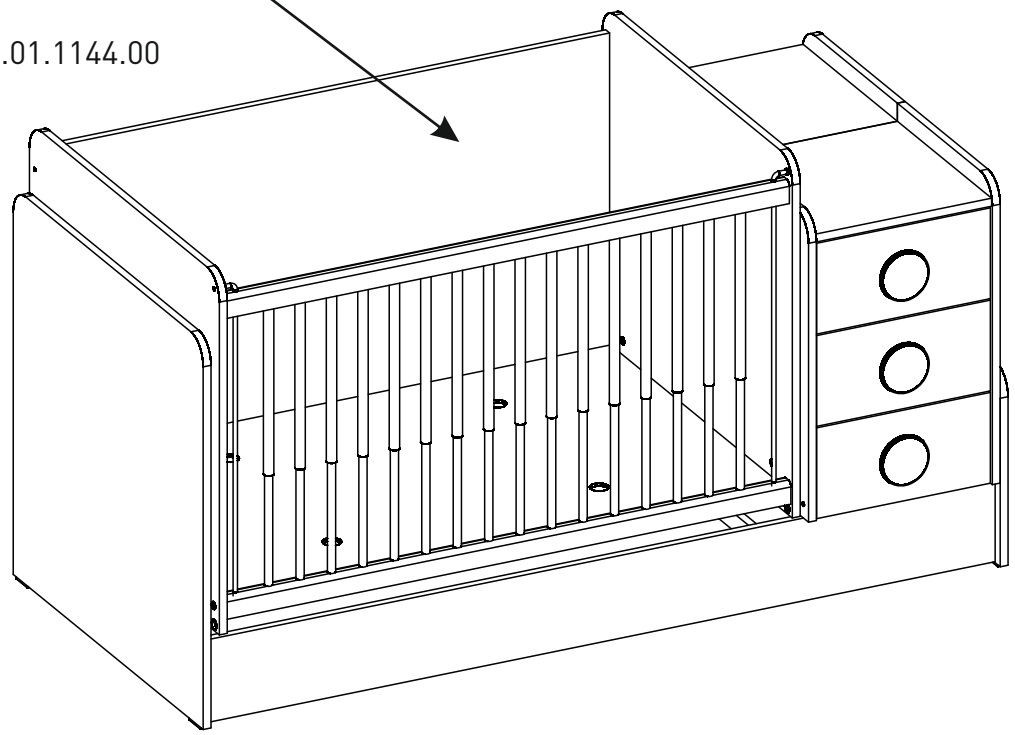

26a

21.01.1144.00

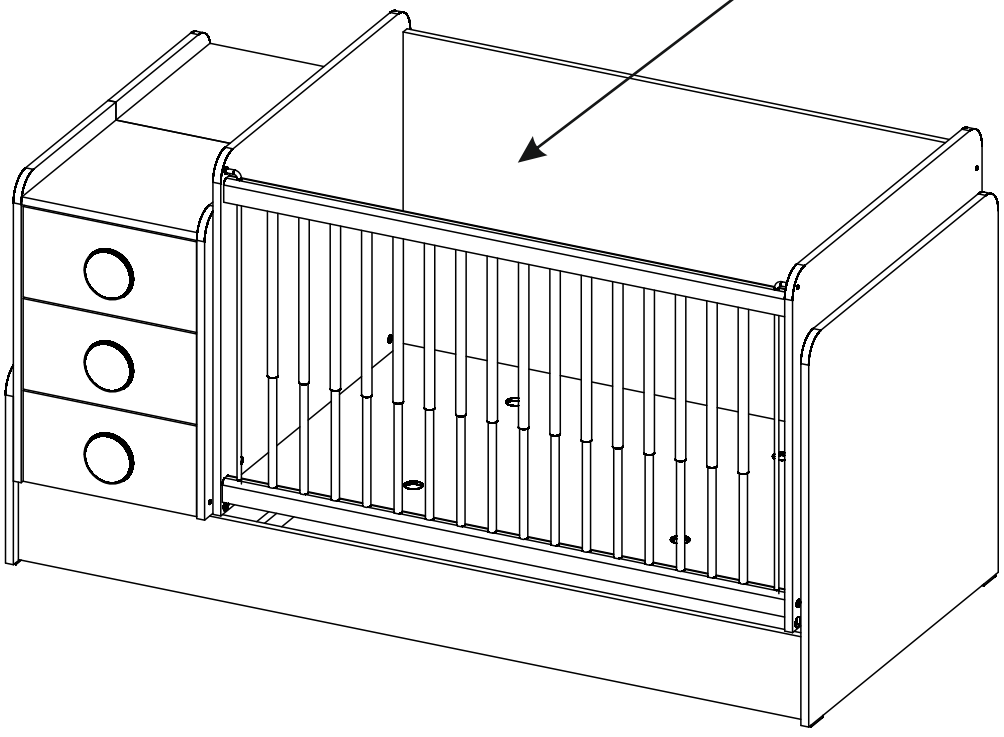

26b

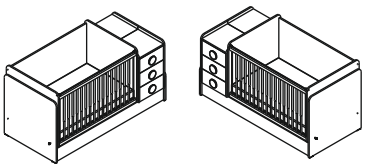

27a

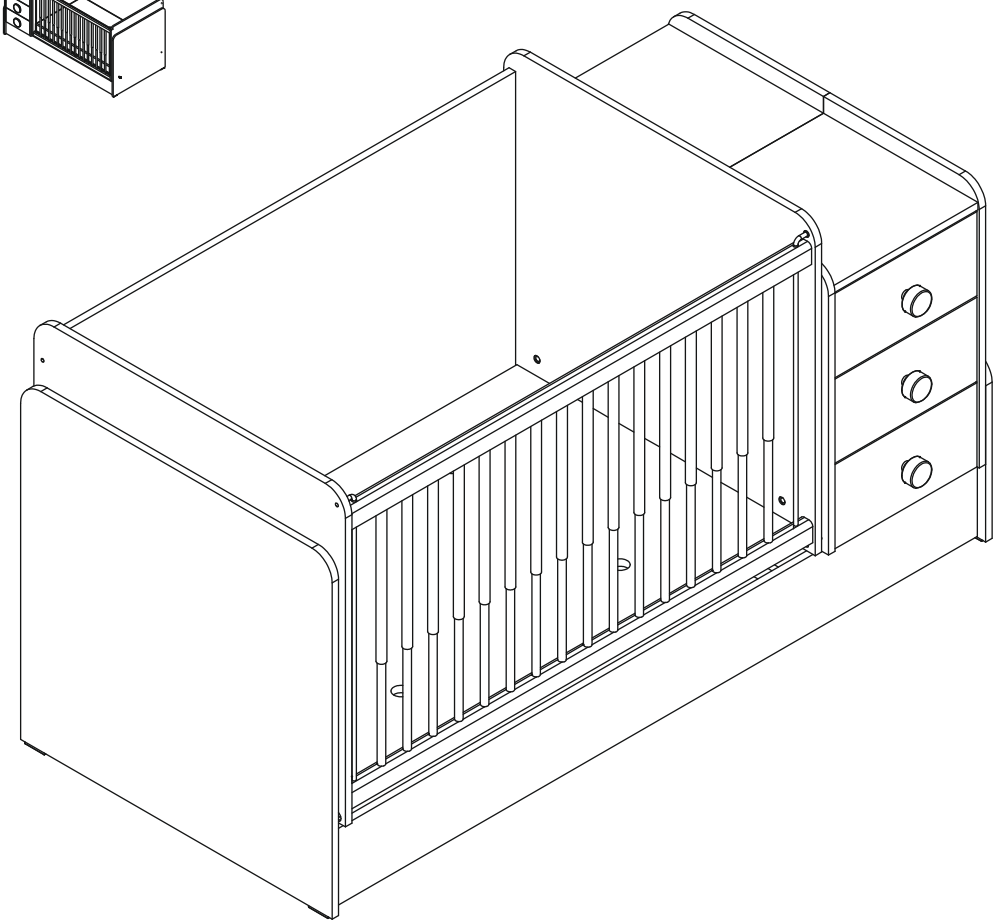

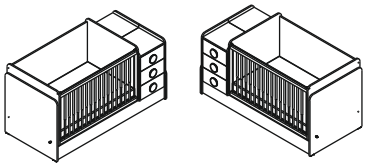

27b

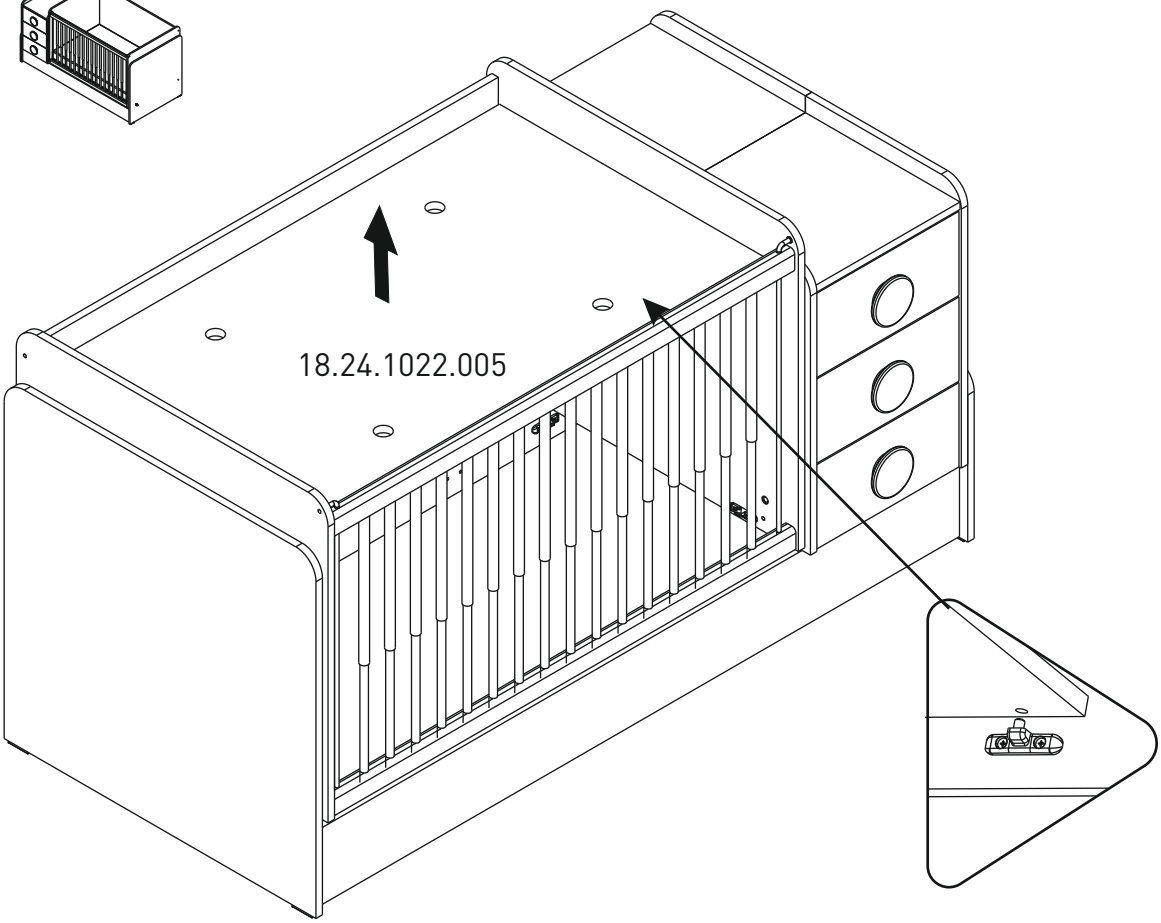

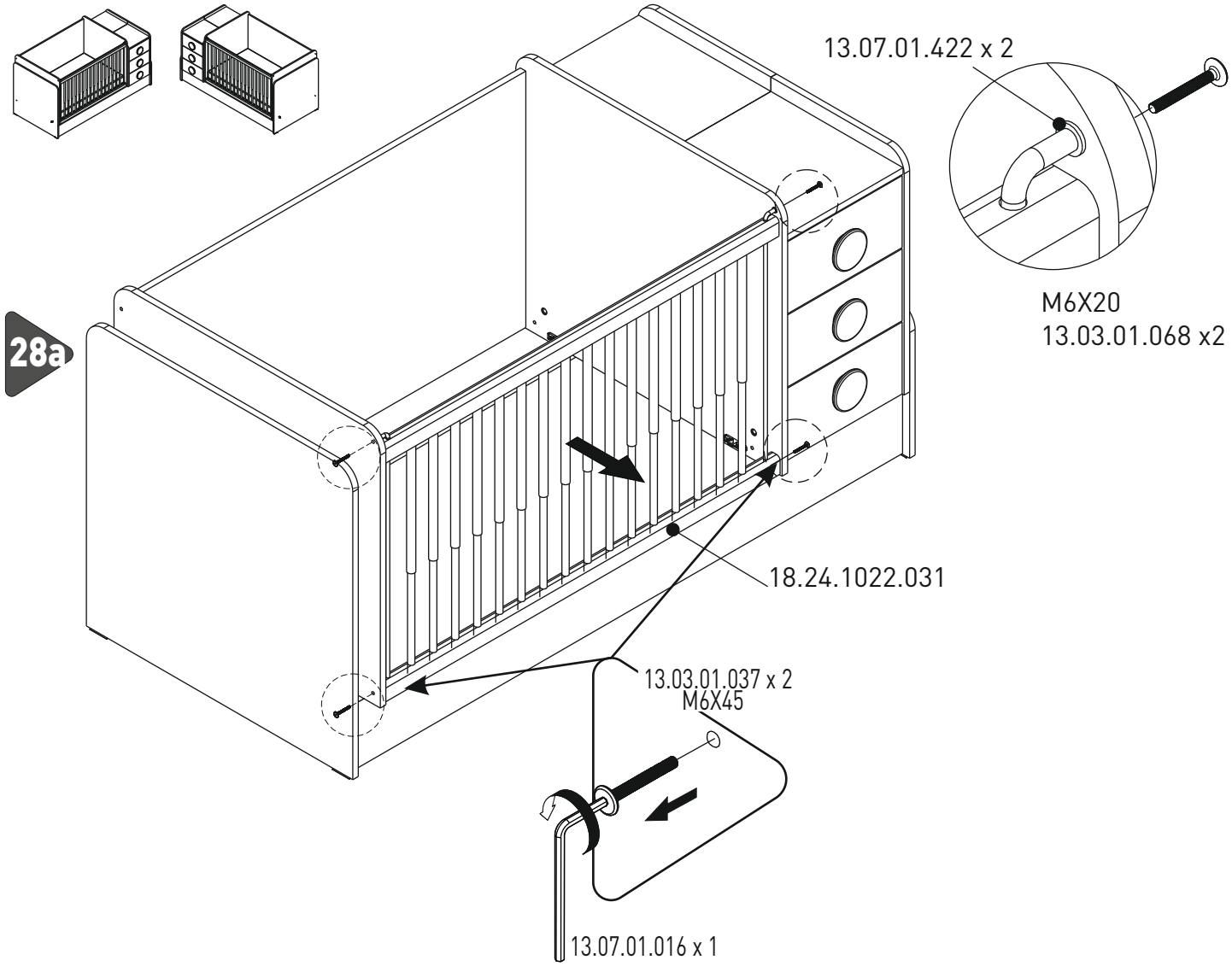
13.07.01.422 x 2
M6X20
13.03.01.068 x2
28a
18.24.1022.031
13.03.01.037 x 2
M6X45
13.07.01.016 x 1

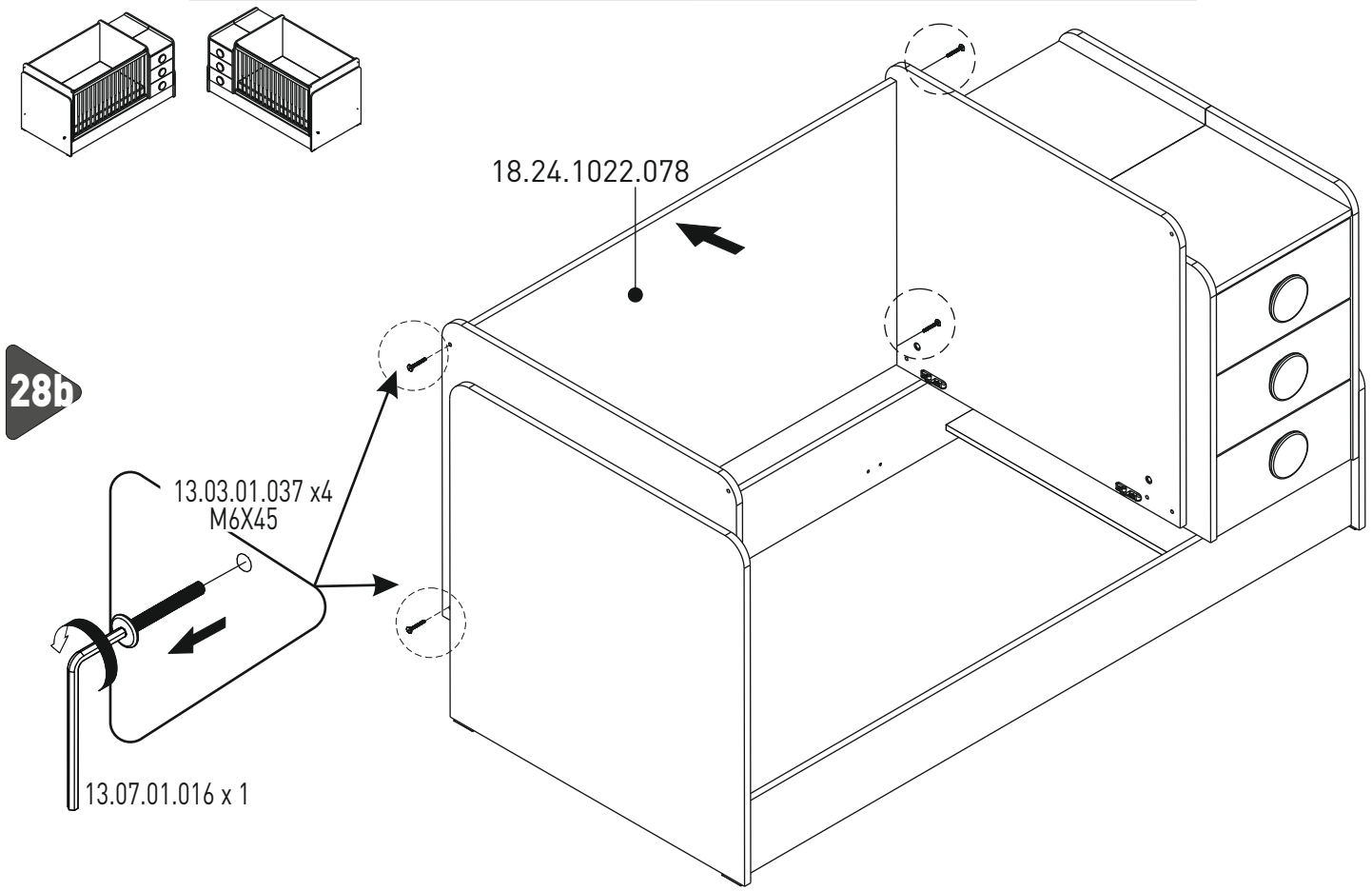
18.24.1022.078
28b
13.03.01.037 x4
M6X45
13.07.01.016 x 1

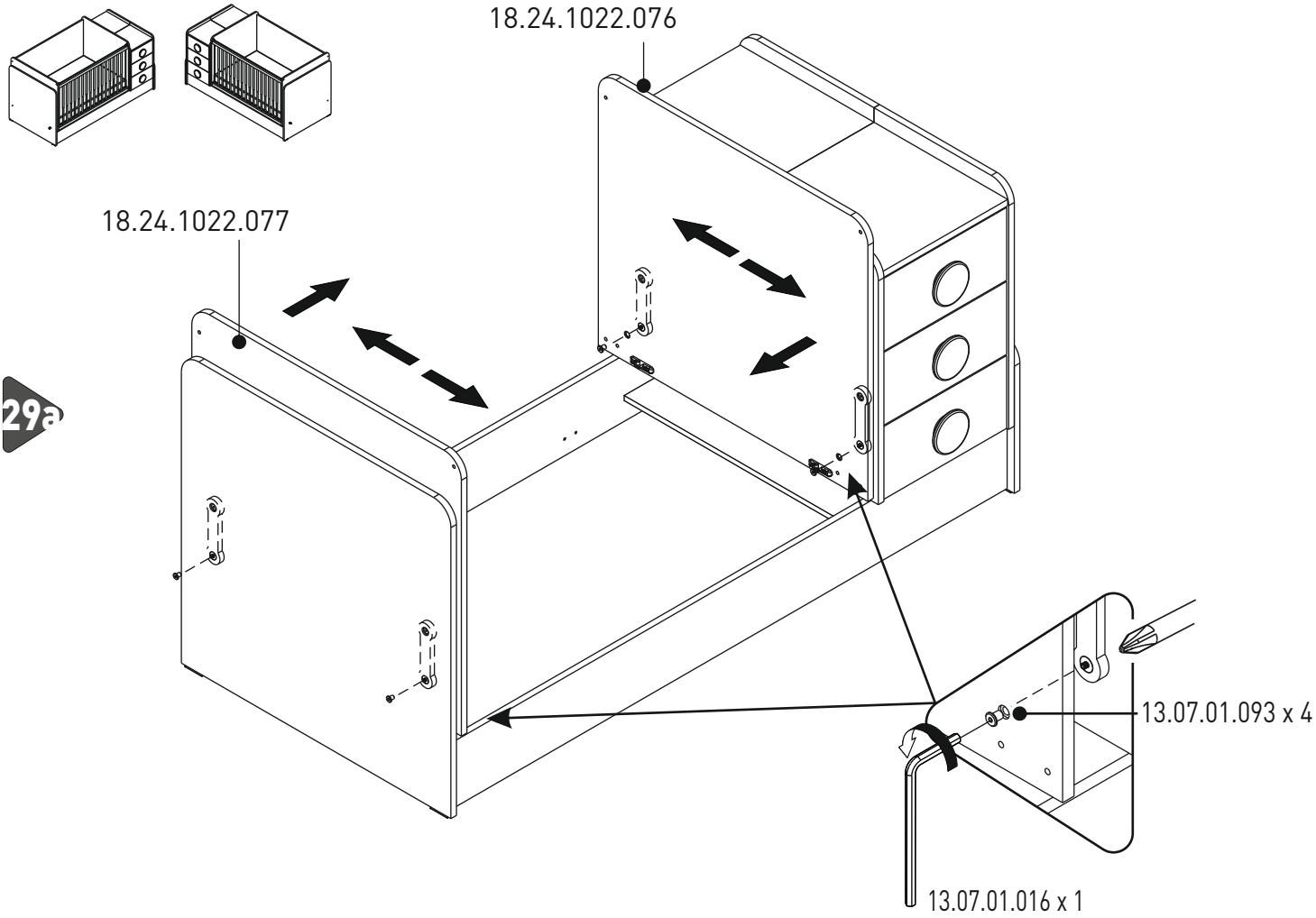
18.24.1022.076
18.24.1022.077
29a
13.07.01.093 x 4
13.07.01.016 x 1

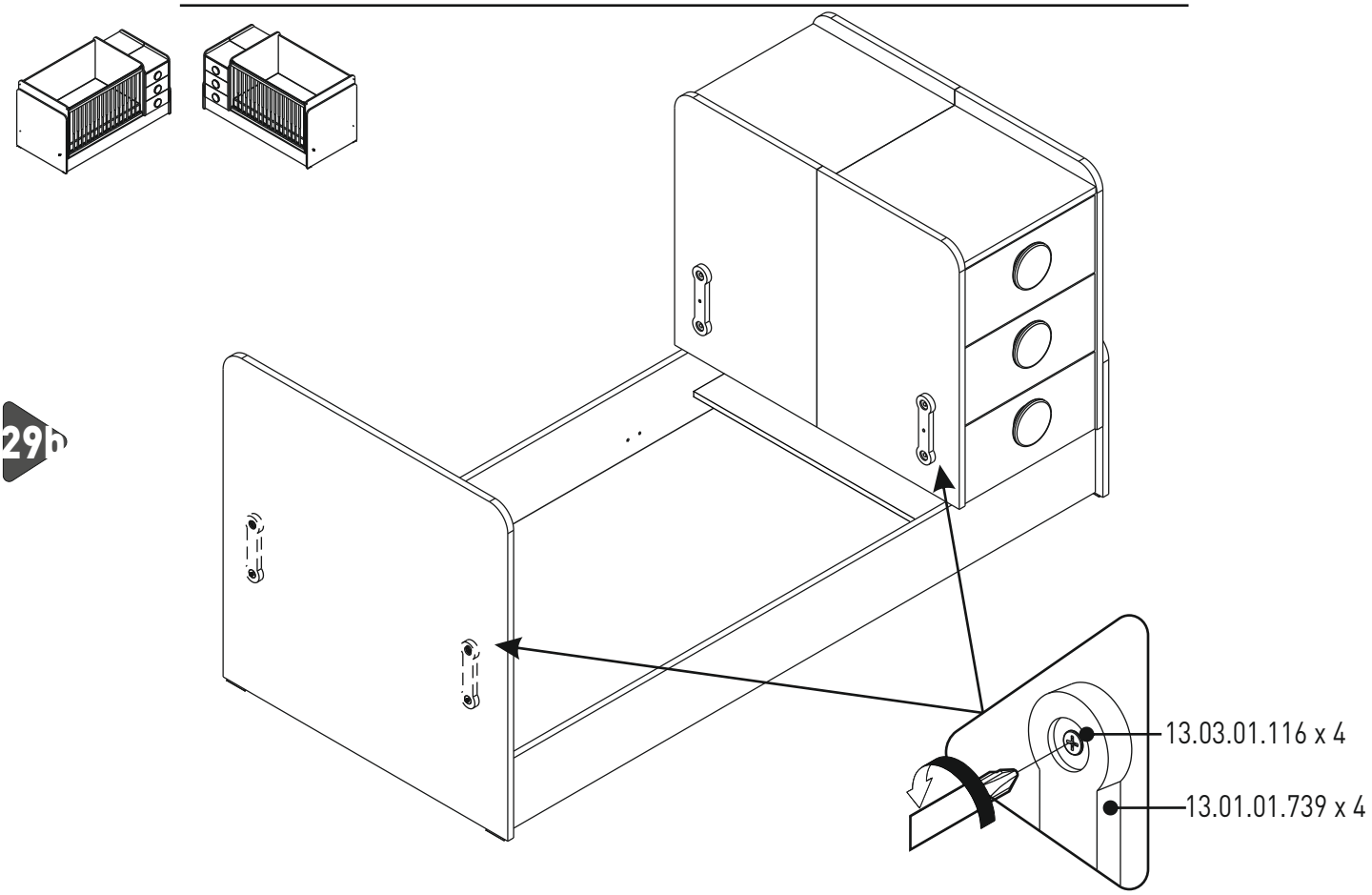
29b
13.03.01.116 x 4
13.01.01.739 x 4

30a

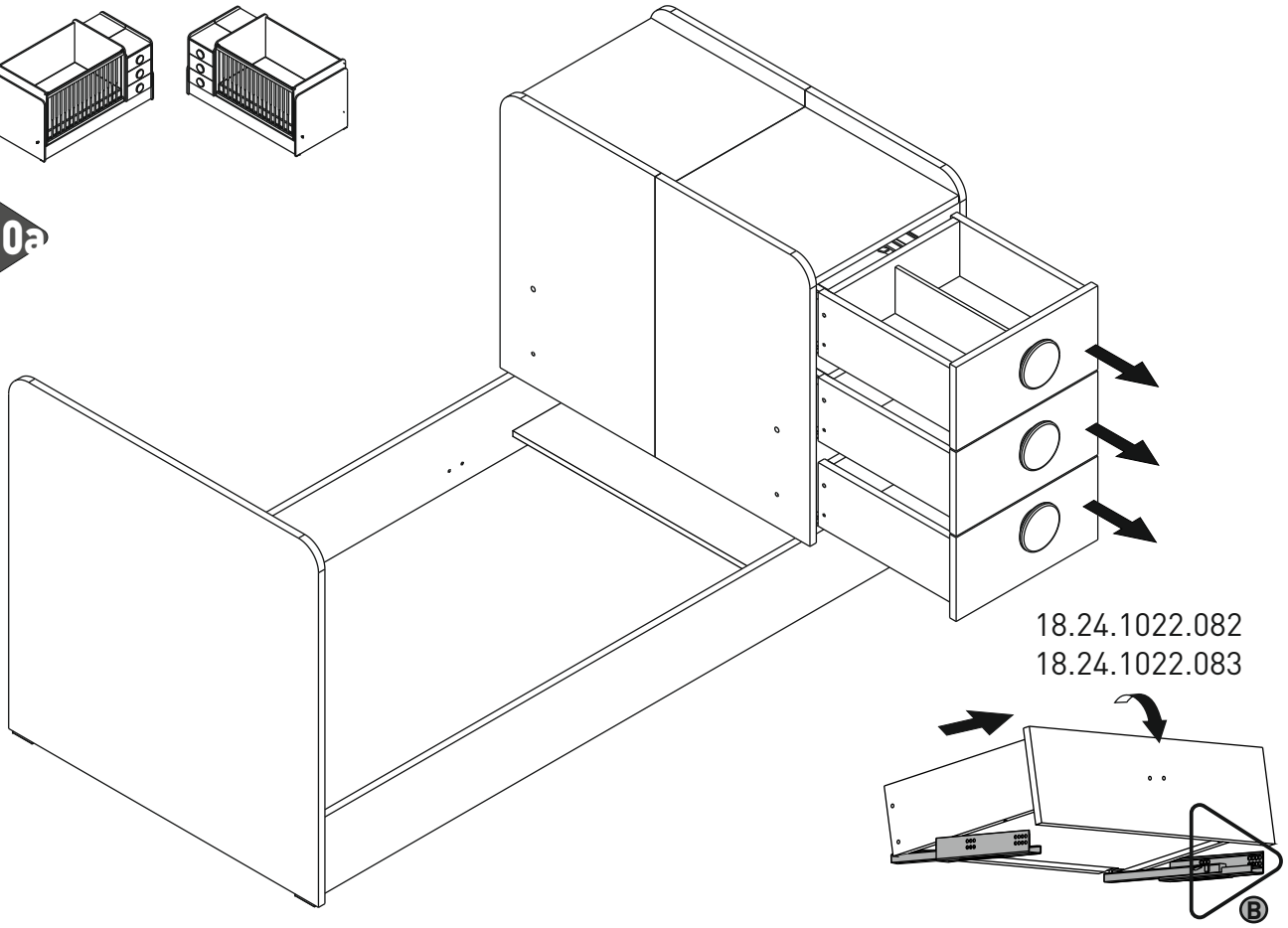
18.24.1022.082
18.24.1022.083
B

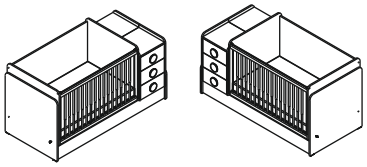

30b

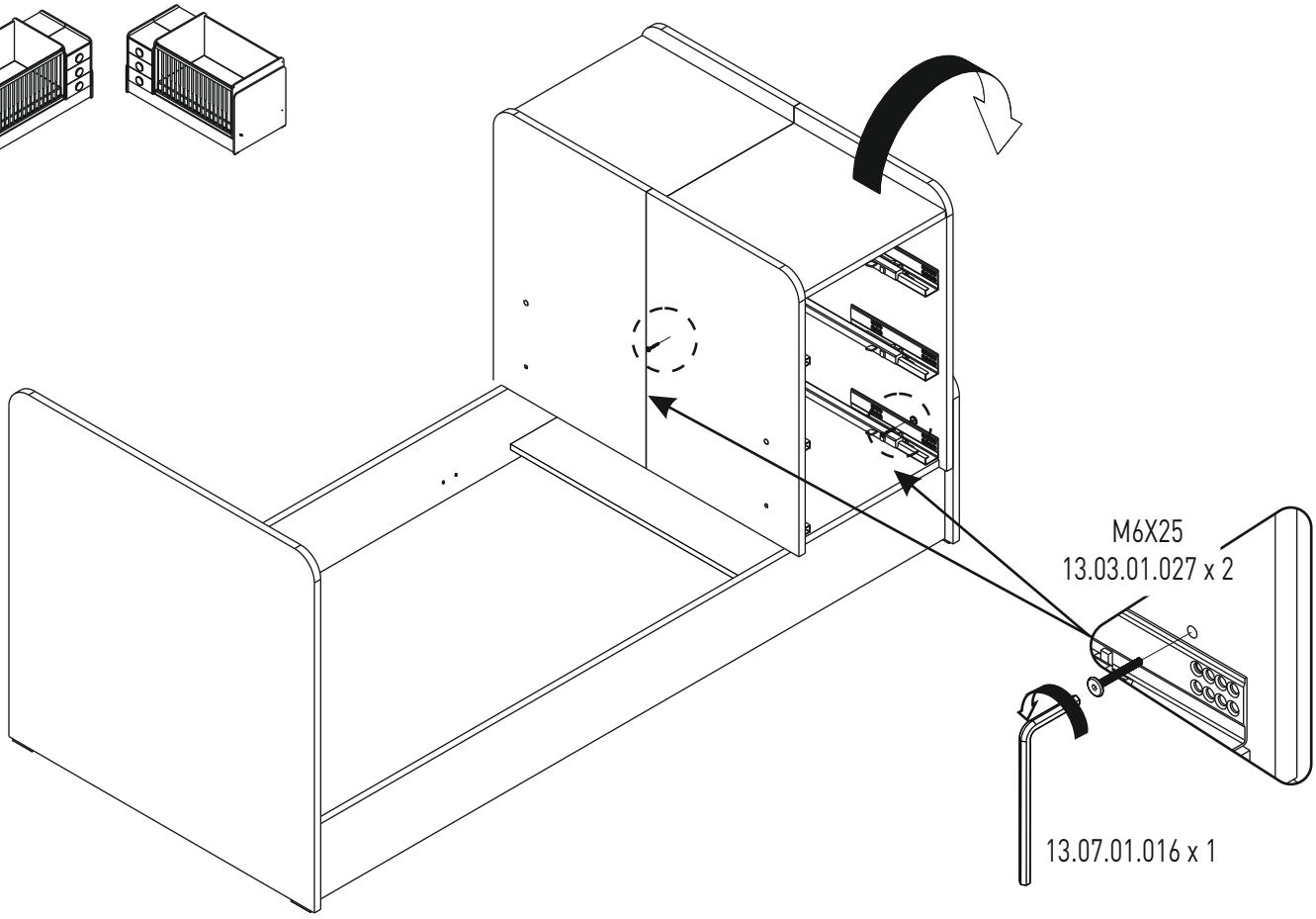
M6X25
13.03.01.027 x 2
13.07.01.016 x 1

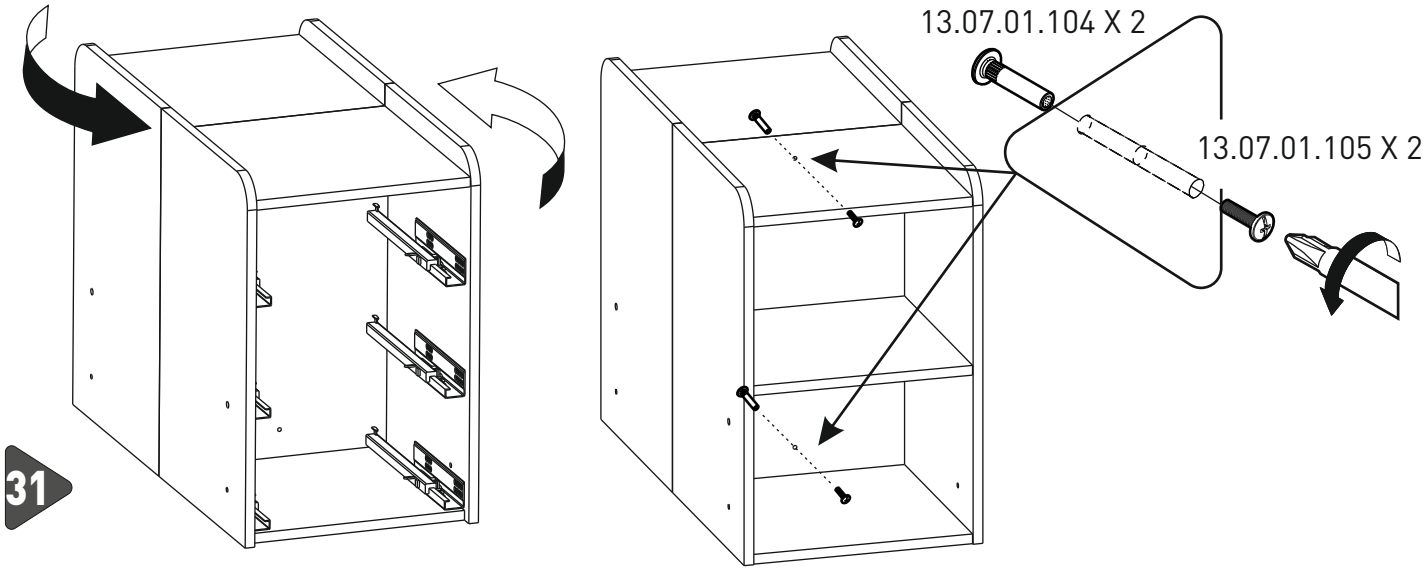
13.07.01.104 X 2
13.07.01.105 X 2
31

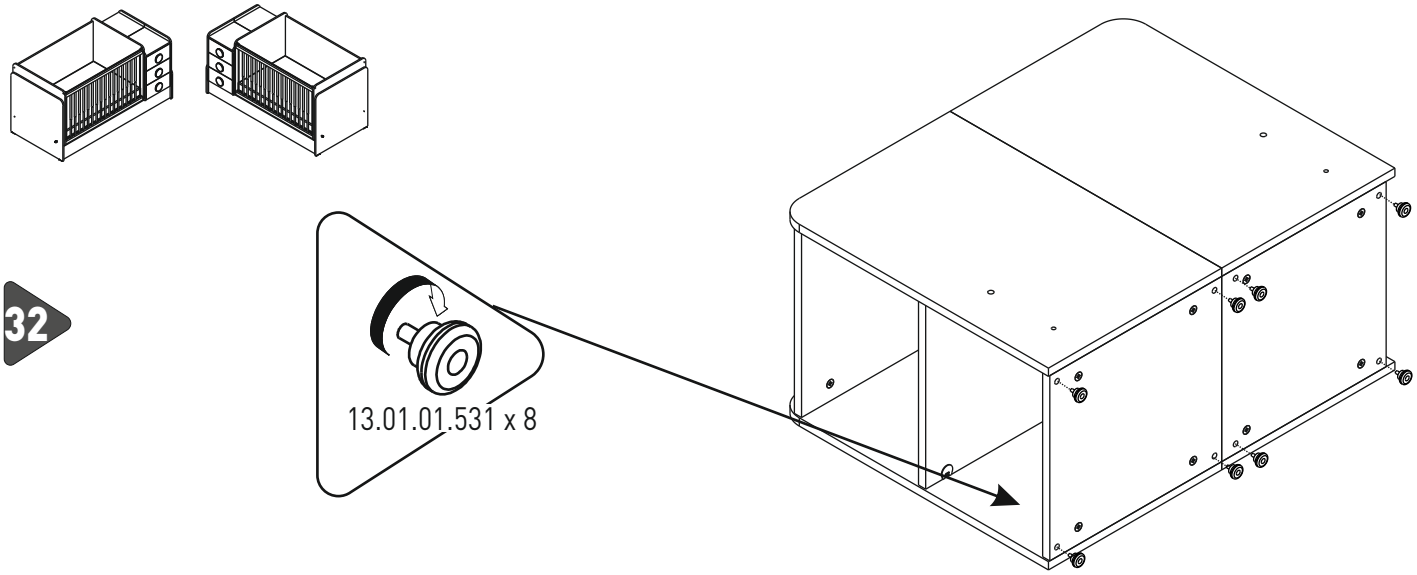
13.01.01.531 x 8
32

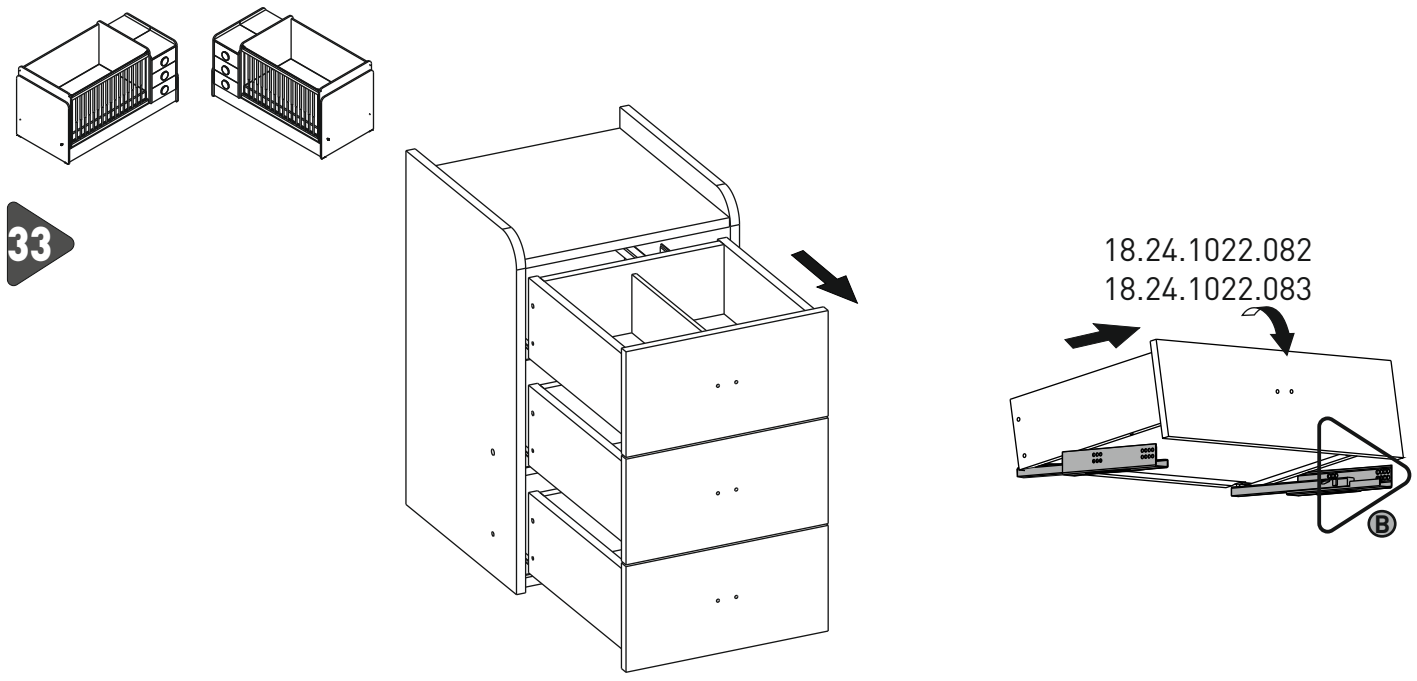
18.24.1022.082
18.24.1022.083
33

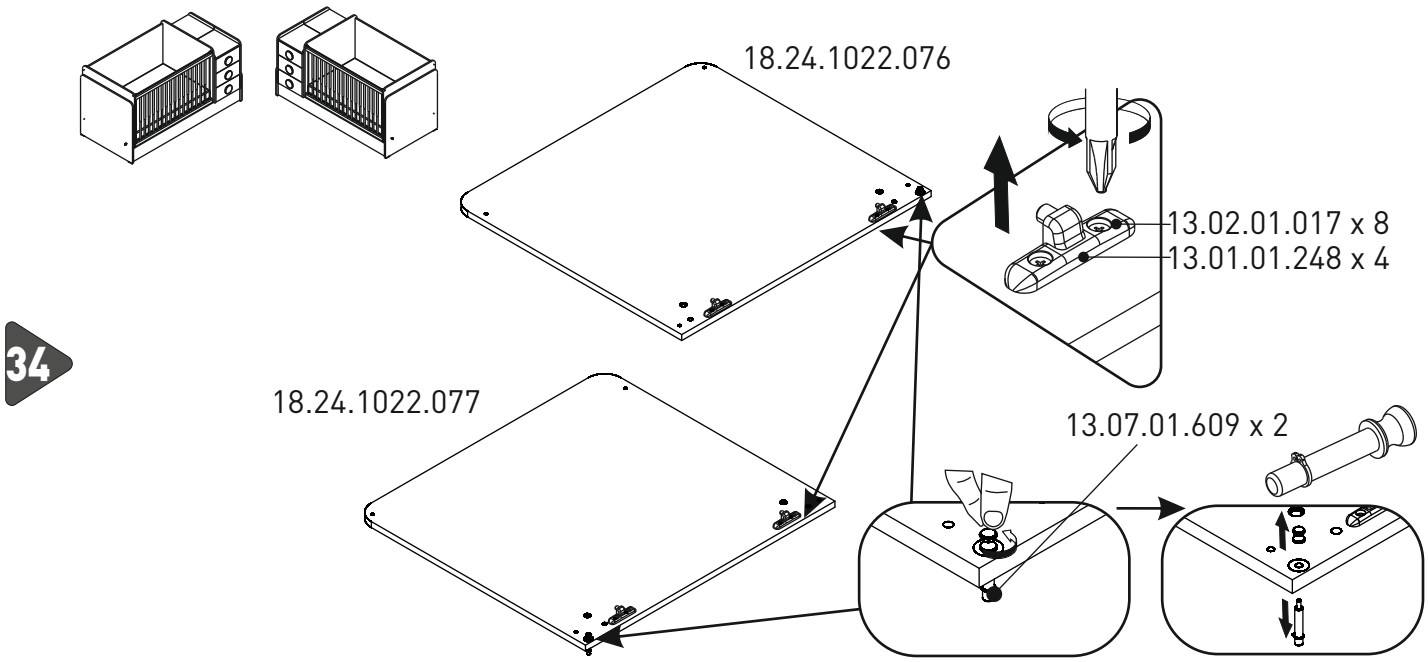
18.24.1022.076
13.02.01.017 x 8
13.01.01.248 x 4
18.24.1022.077
13.07.01.609 x 2

34

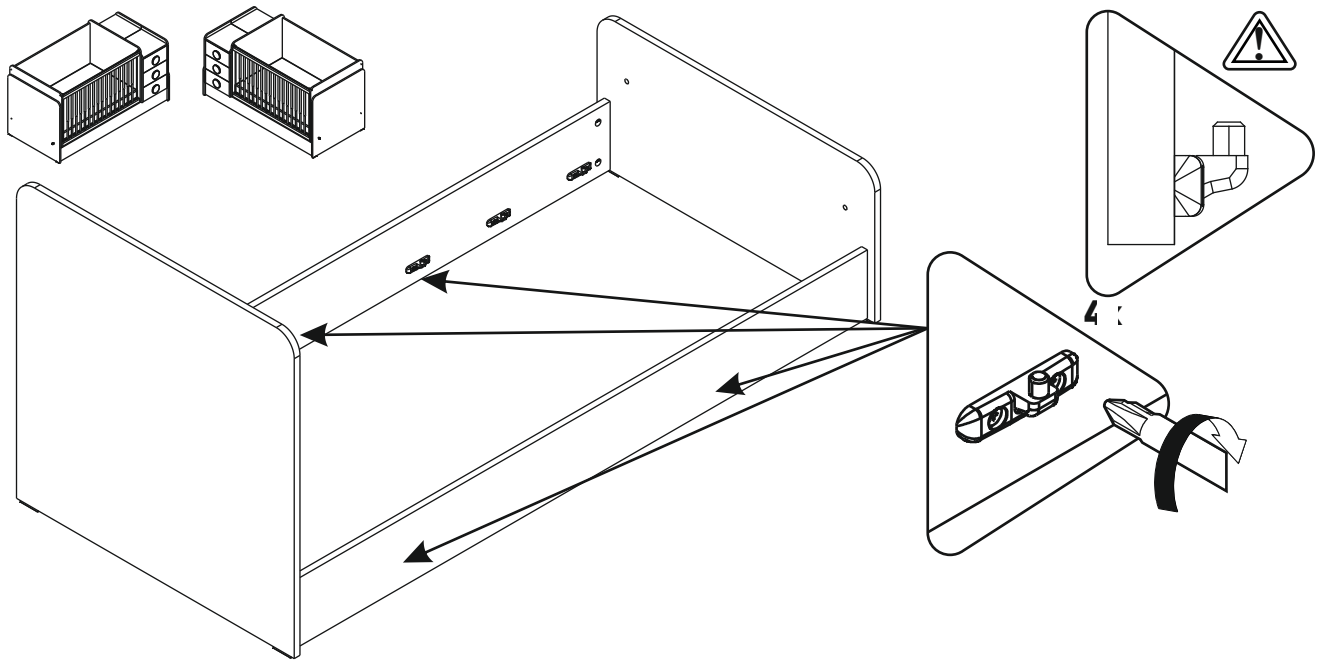

35

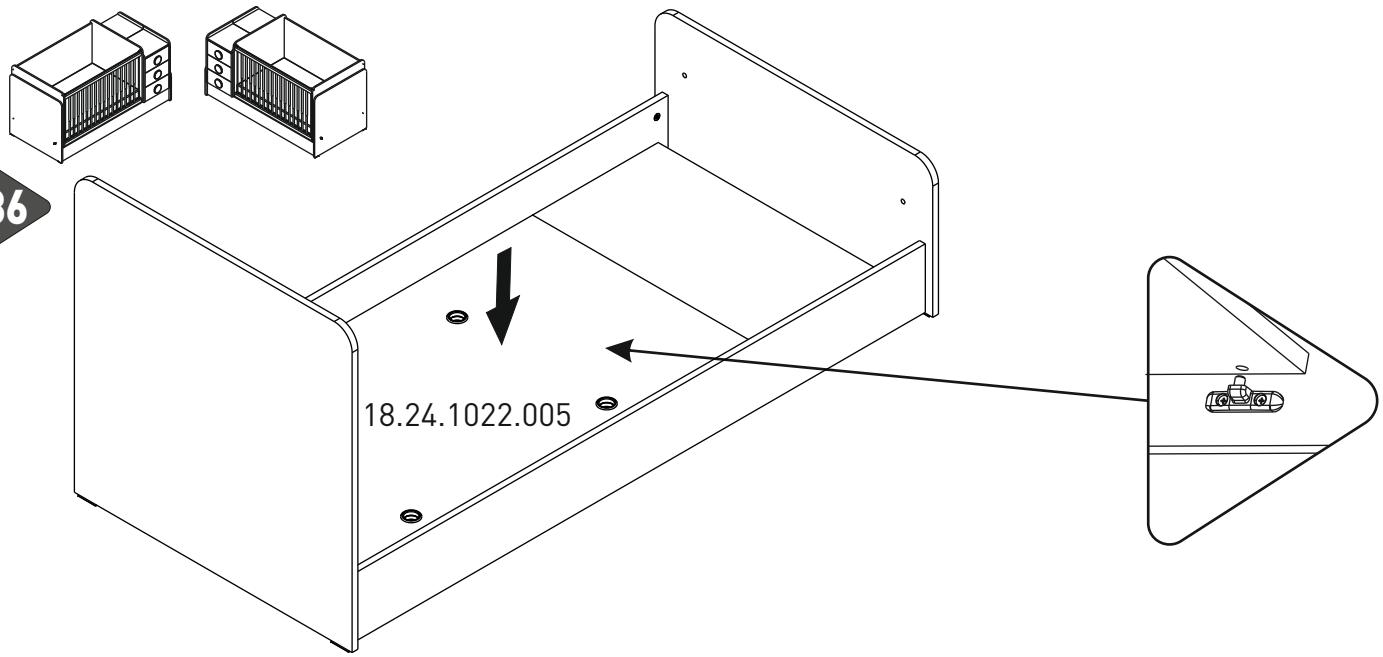
18.24.1022.005

36

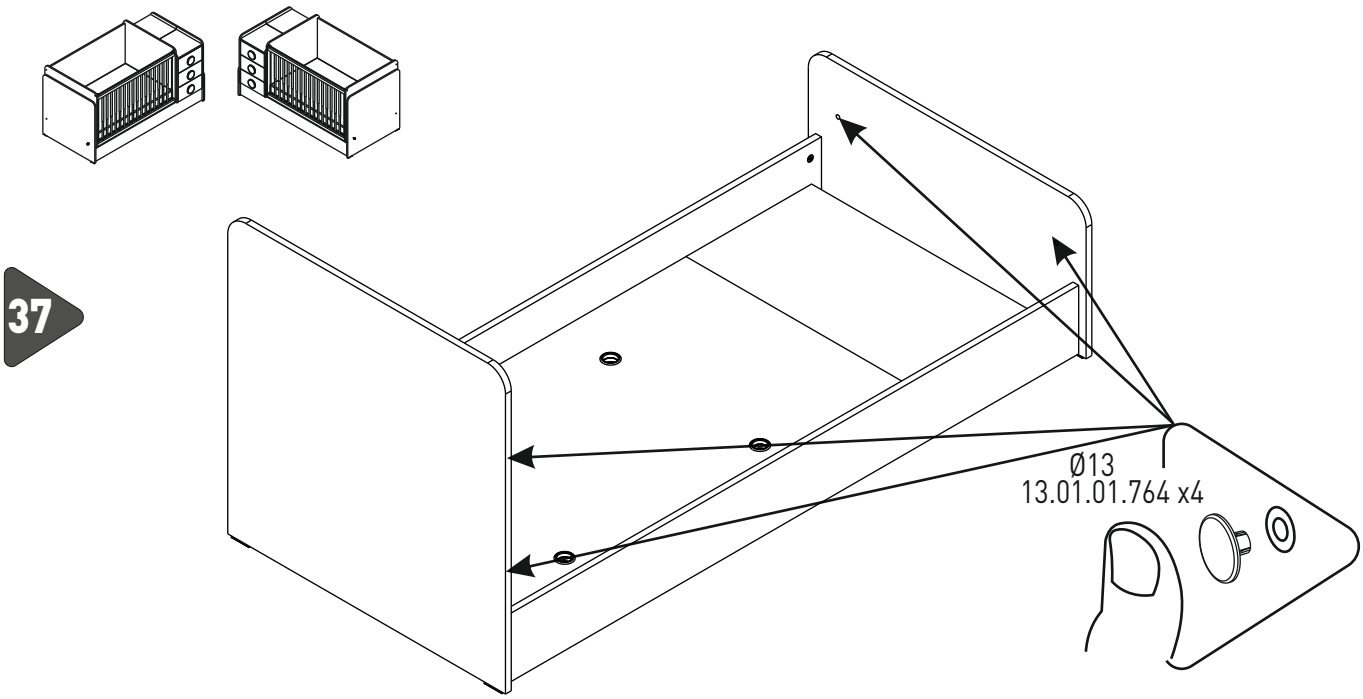
37
Ø13
13.01.01.764 x4

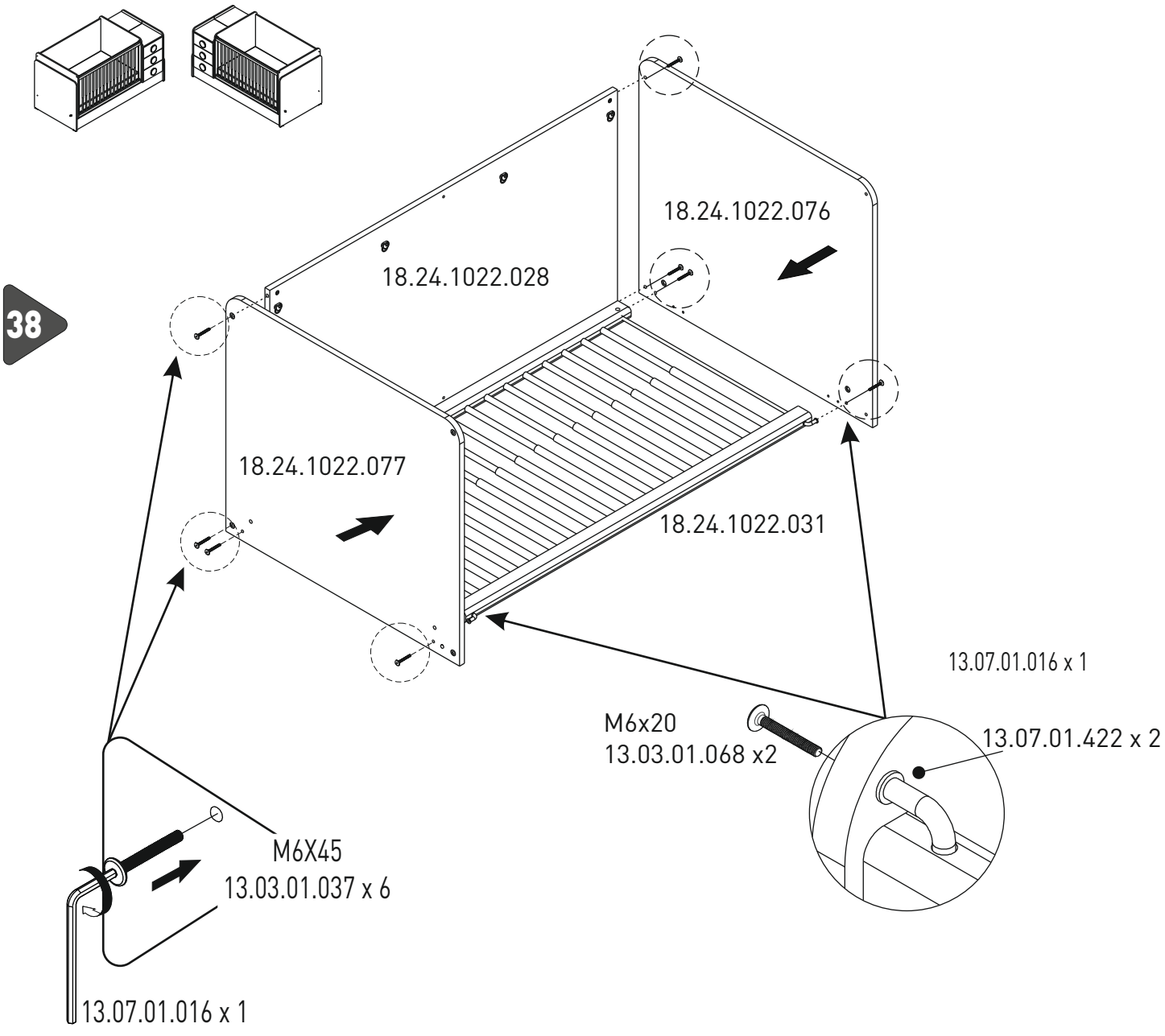
38
18.24.1022.076
18.24.1022.028
18.24.1022.077
18.24.1022.031
13.07.01.016 x 1
M6x20
13.03.01.068 x2
13.07.01.422 x 2
M6X45
13.03.01.037 x 6
13.07.01.016 x 1

39

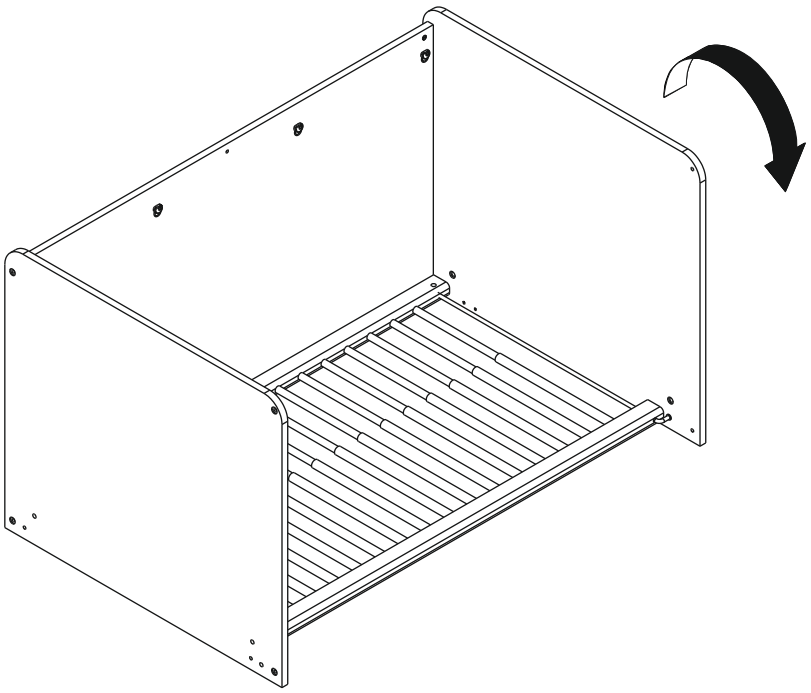

40

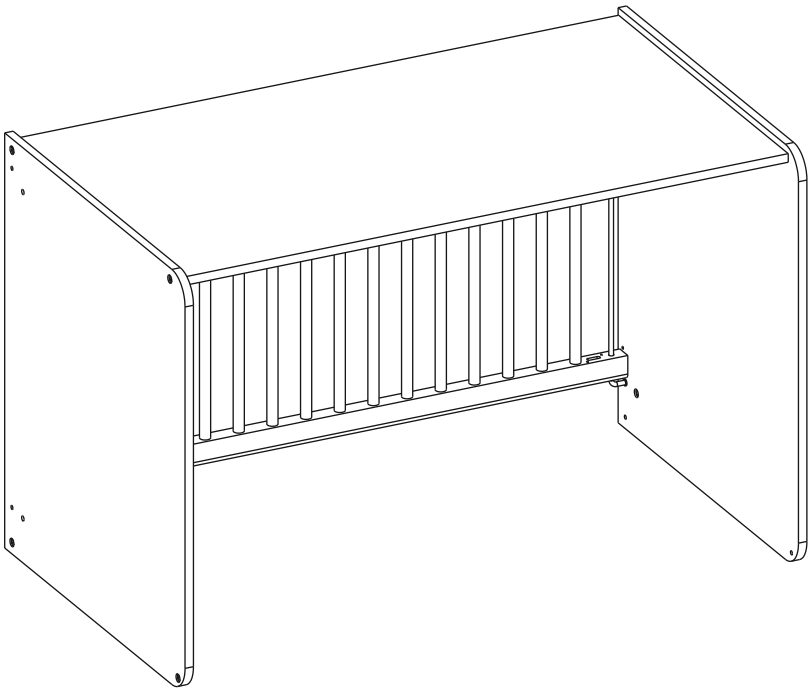

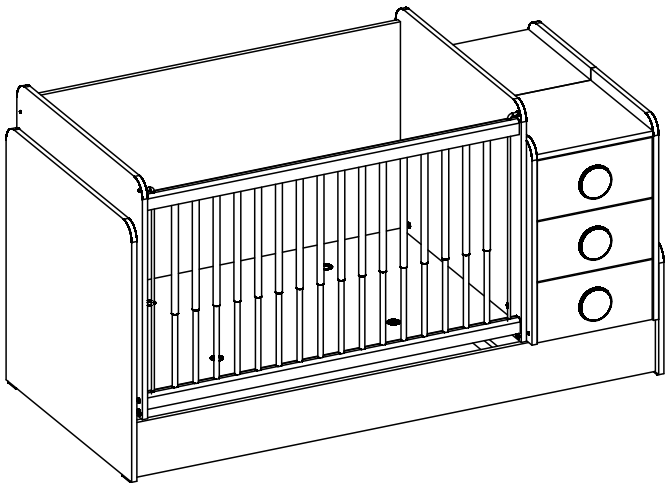

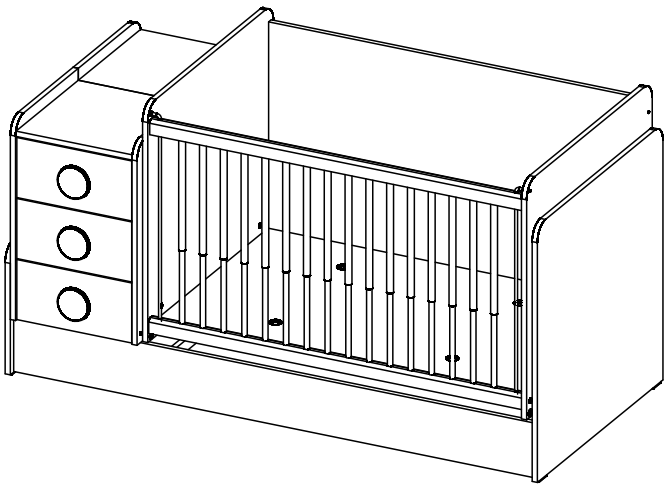

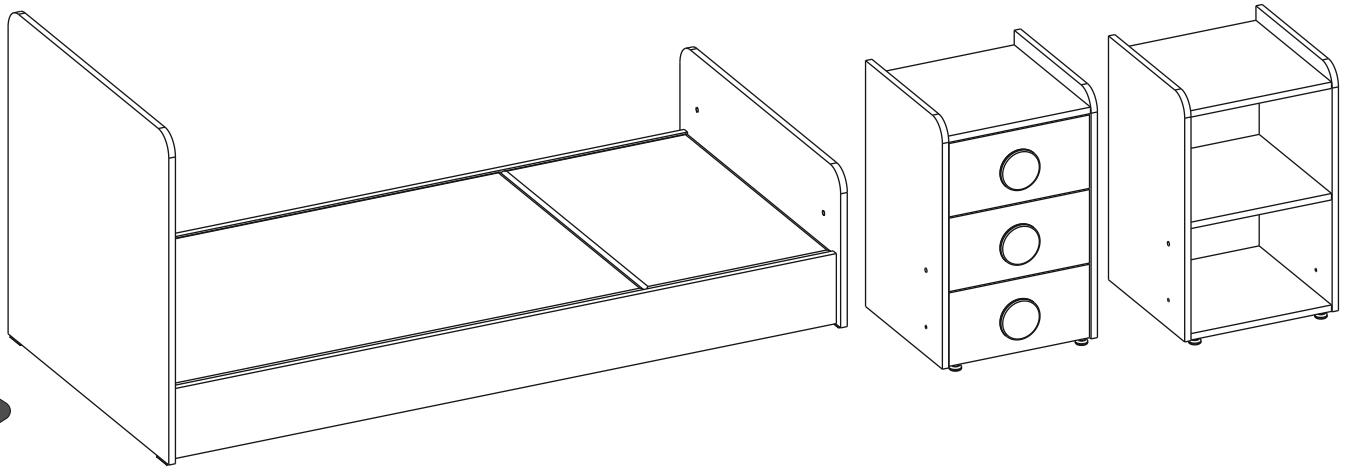

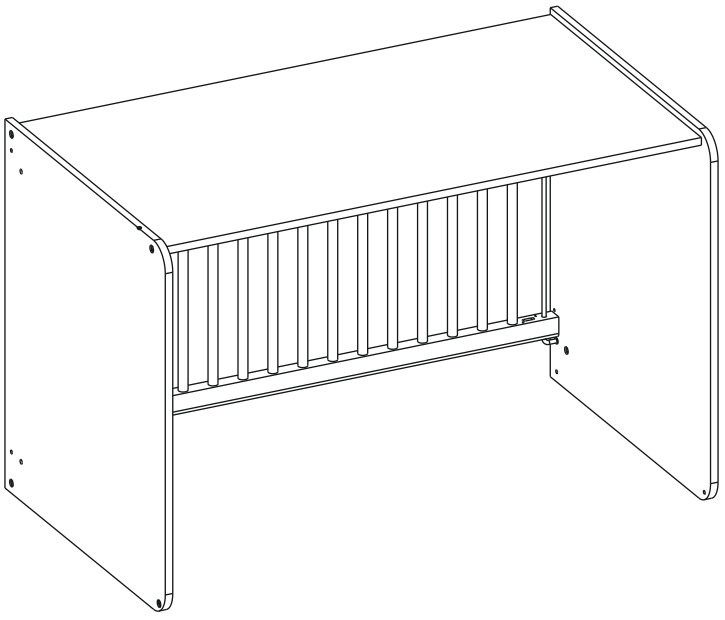

Ø7
13.01.02.140 x14

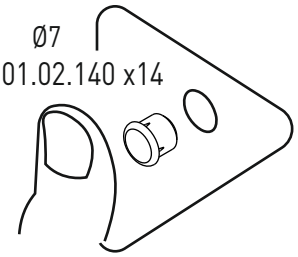

Ø13
13.01.01.764 x8

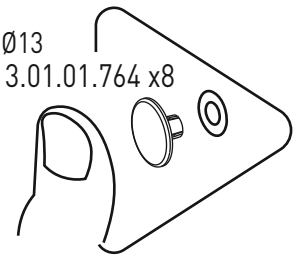

Ø20
13.01.01.703 x16

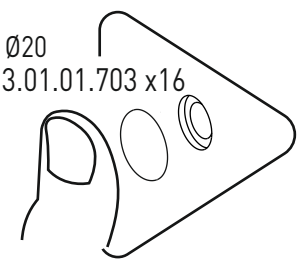

Ø5
13.01.01.774 x8

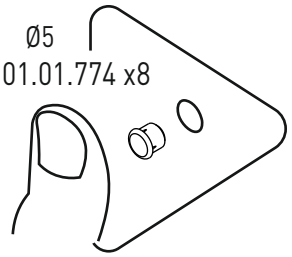

1

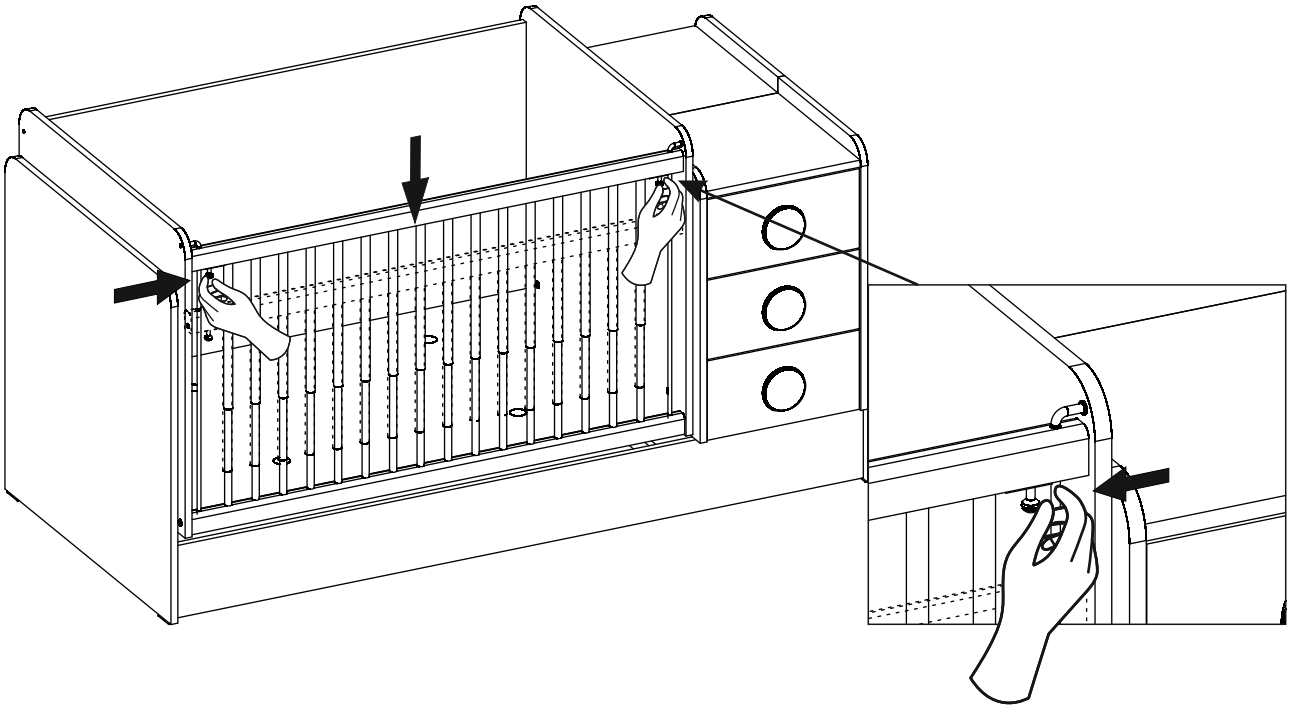
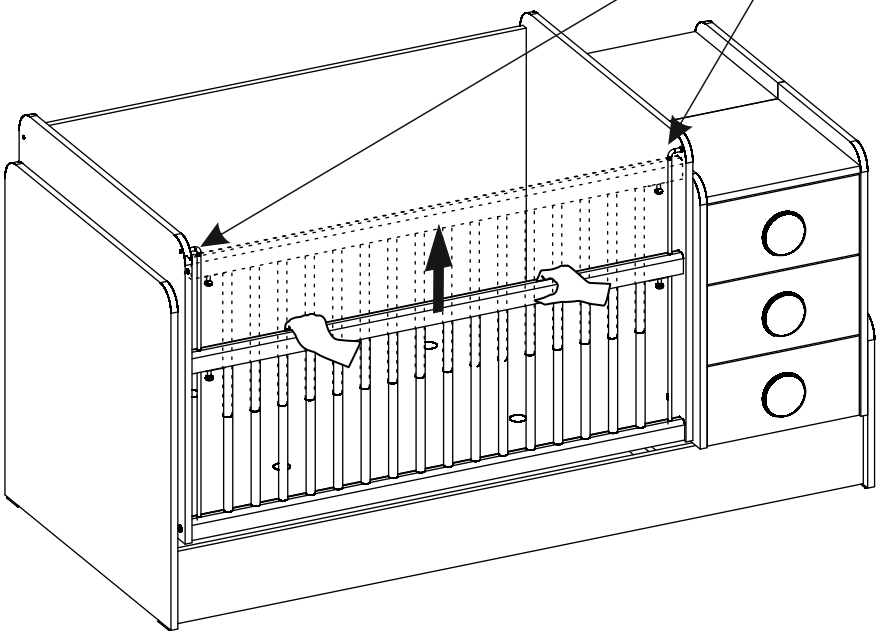
2