20.08.1601.01

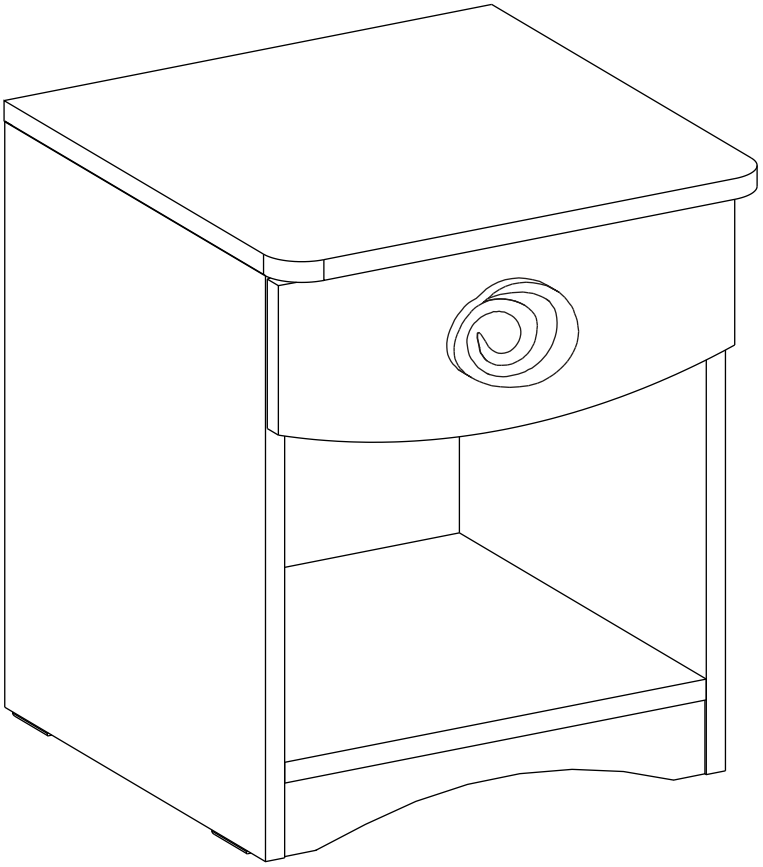

ÇİLEK

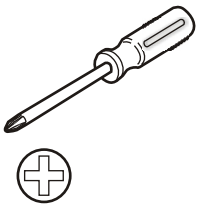

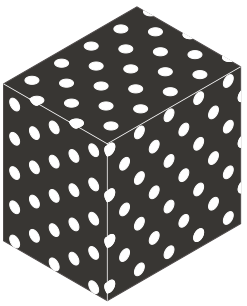

1 / 1

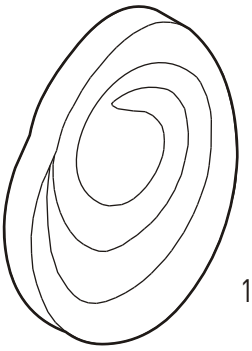

13.03.01.003 x 1

13.06.01.035 x 1

1 / 1

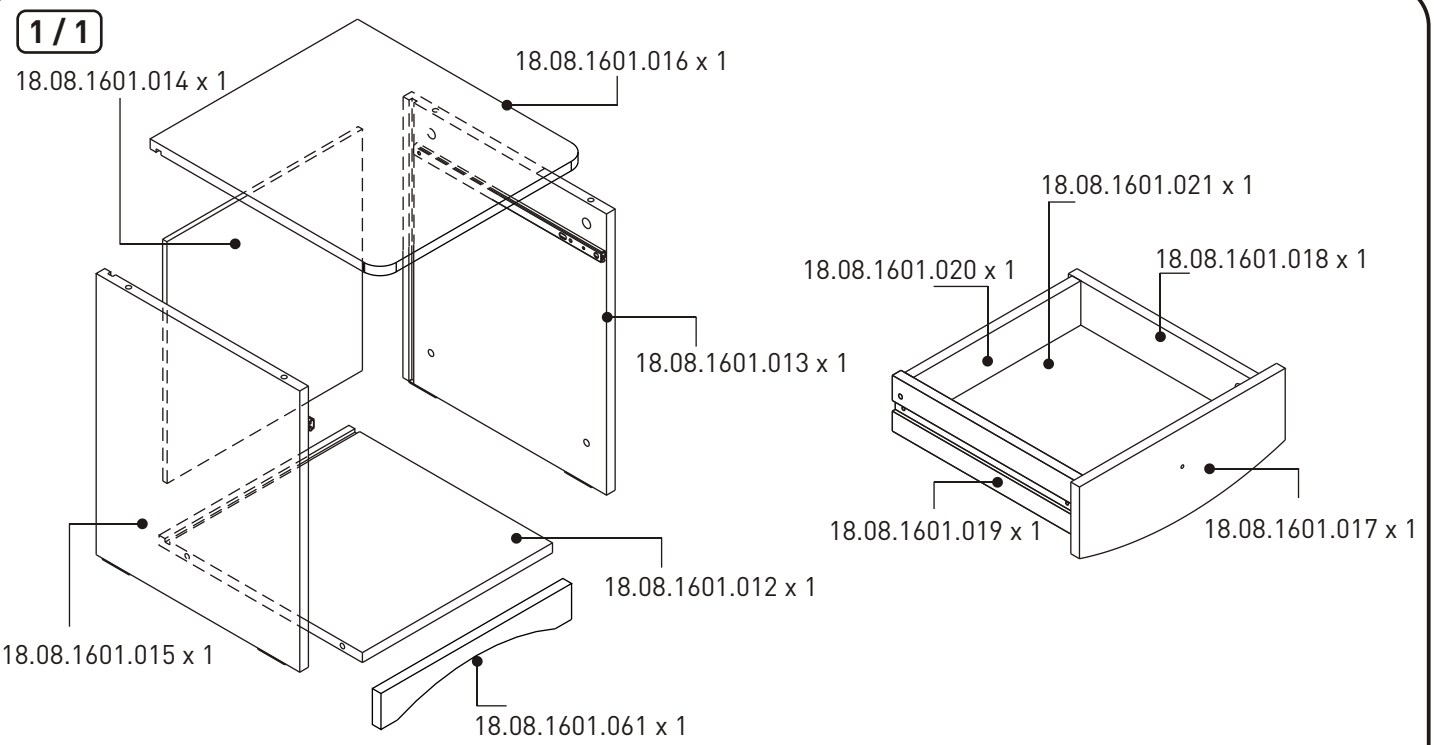

18.08.1601.051 x 1

18.08.1601.002 x 1
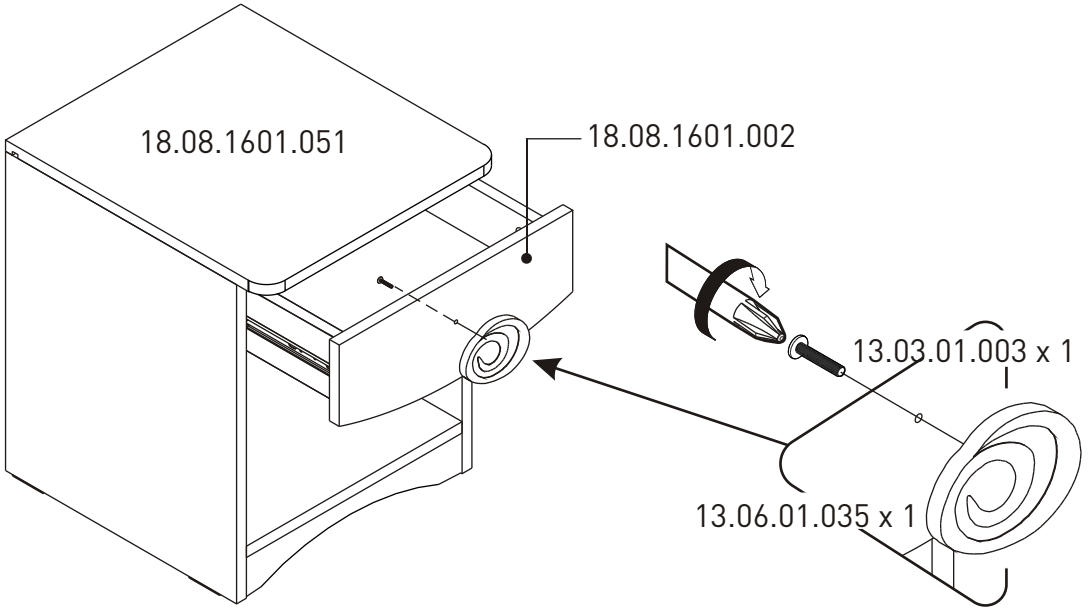
1