20.03.1310.00

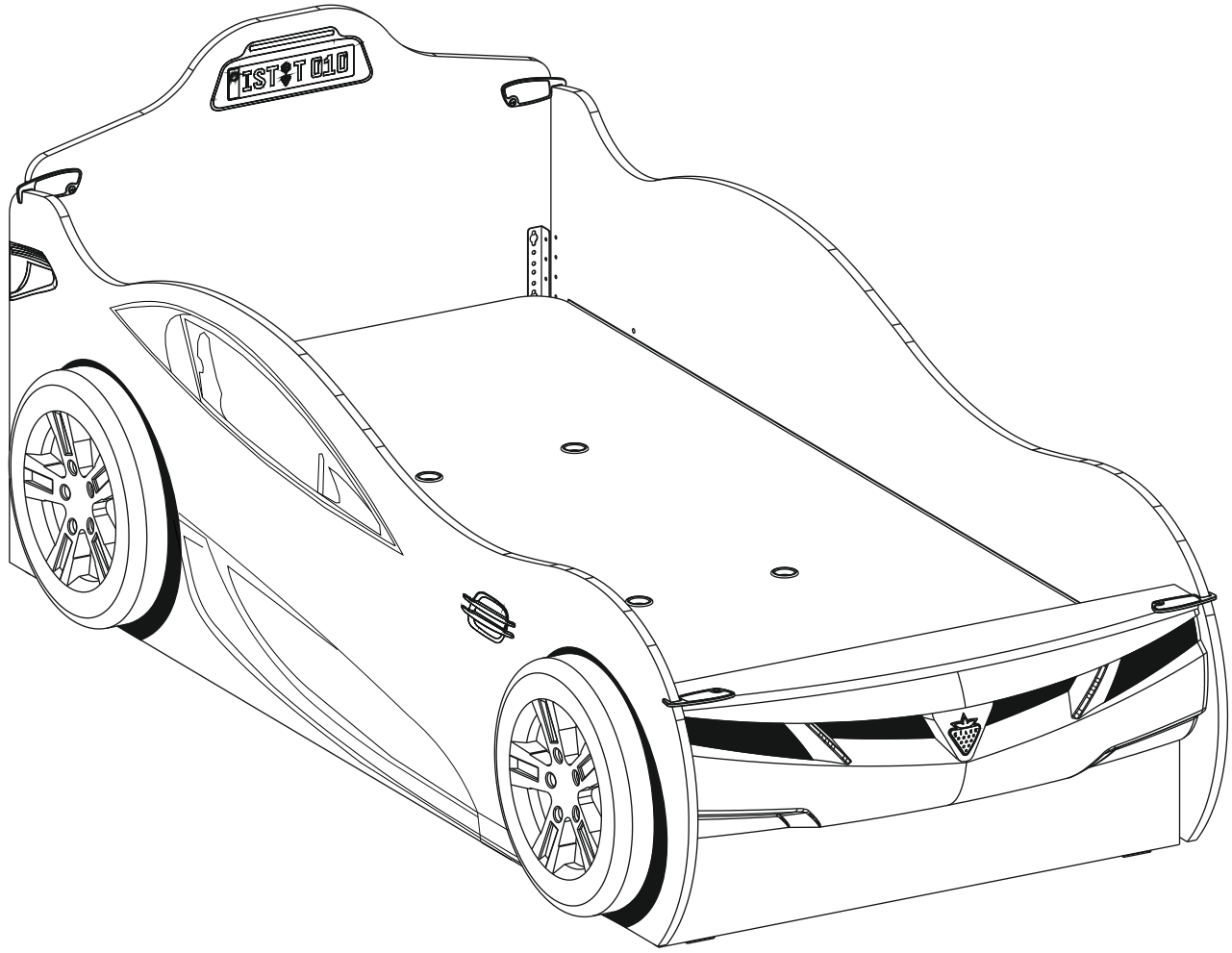

GARANTİ BELGESİ VE KULLANMA KILAVUZU

WARRANTY CERTIFICATE AND USER MANUAL

شهادة الضمان ودليل المستخدم

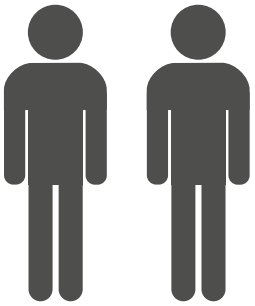

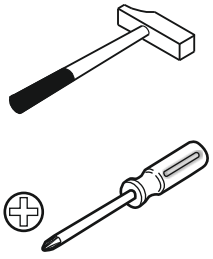

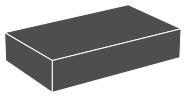

4 / 1

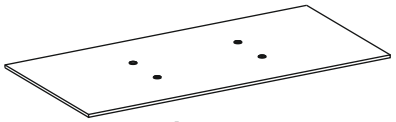

4 / 3

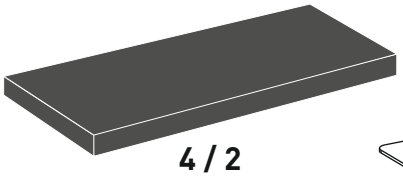

4 / 2

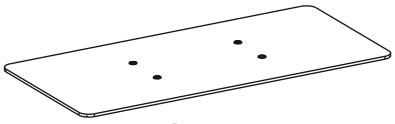

4 / 4

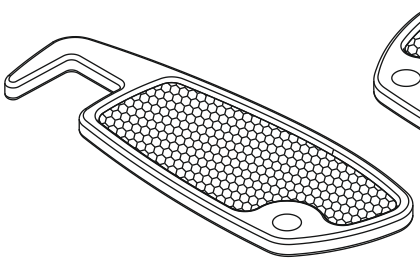

13.01.01.250 x 2

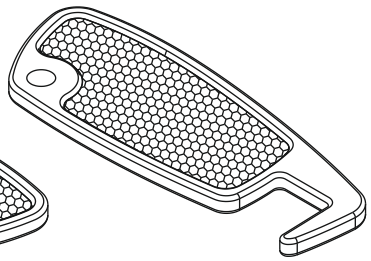

13.01.01.251 x 2

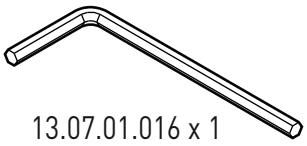

13.07.01.016 x 1

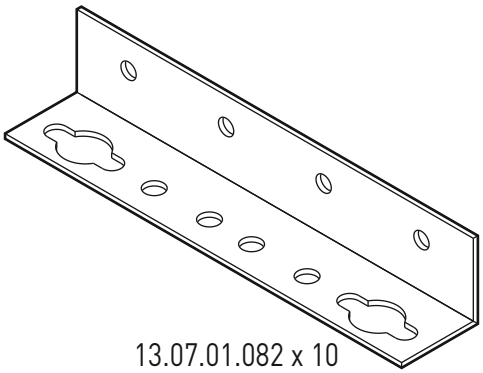

13.07.01.082 x 10

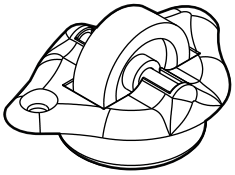

13.01.01.005 x 4

13.02.01.004 x 12

13.02.01.015 x 40

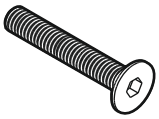

13.03.01.030 x 8

13.03.01.021 x 40

13.03.01.057 x 4

13.02.01.017 x 48

4 / 2

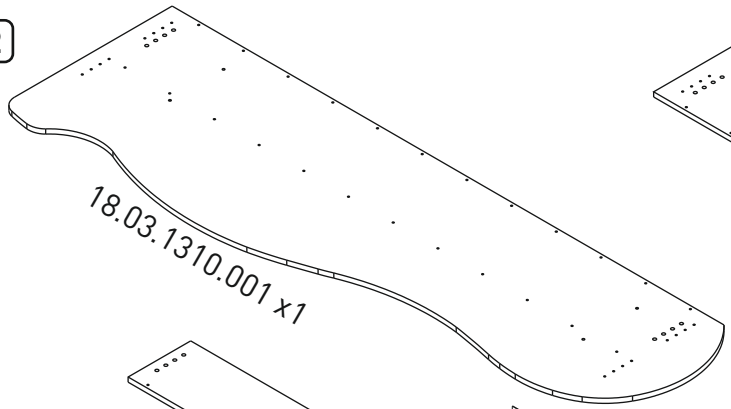

18.03.1310.001 x1

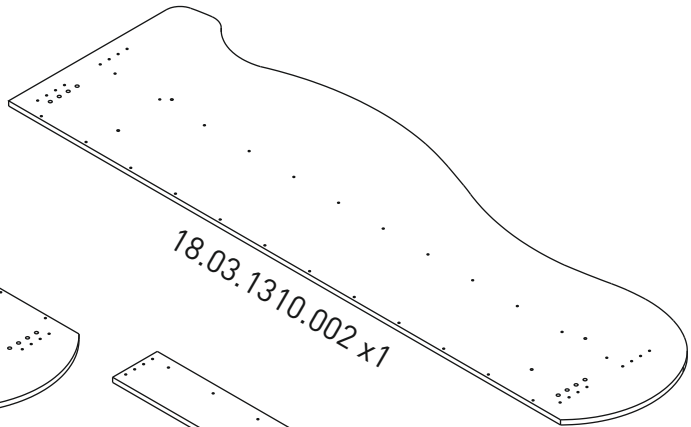

18.03.1310.002 x1

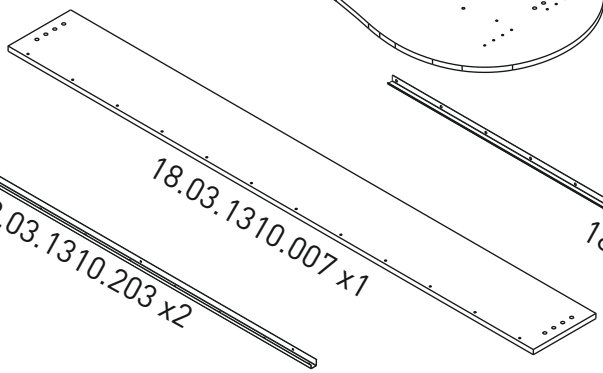

18.03.1310.007 x1

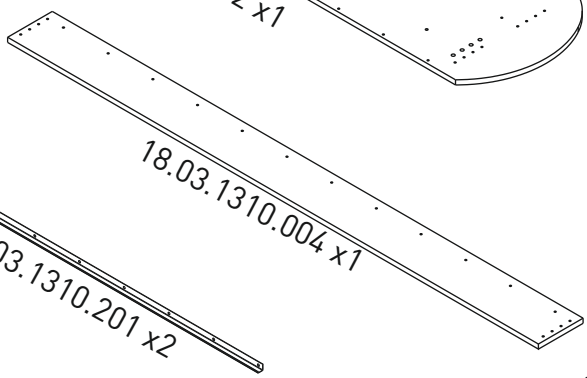

18.03.1310.004 x1

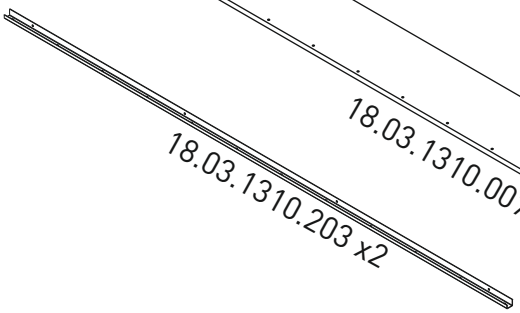

18.03.1310.203 x2

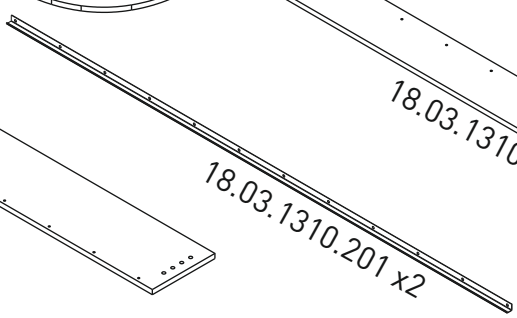

18.03.1310.201 x2

4 / 1

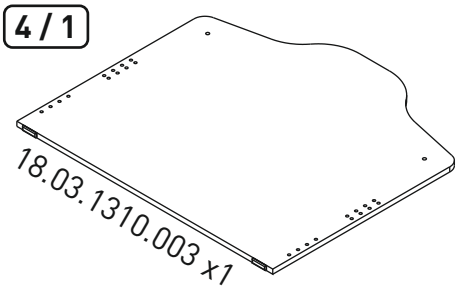

18.03.1310.003 x1

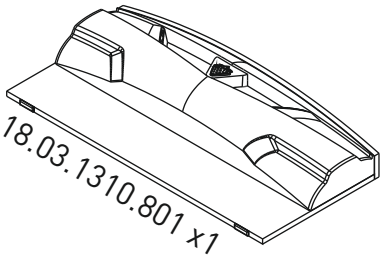

18.03.1310.801 x1

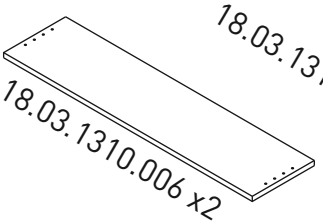

18.03.1310.006 x2

18.03.1310.803 x4

4 / 3

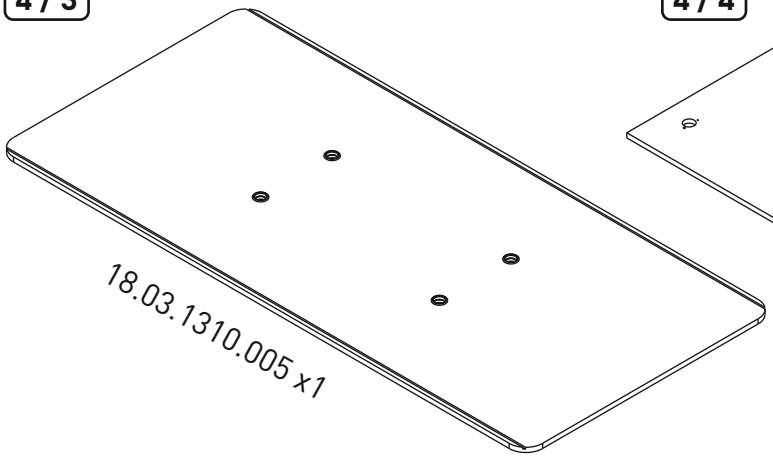

18.03.1310.005 x1

4 / 4

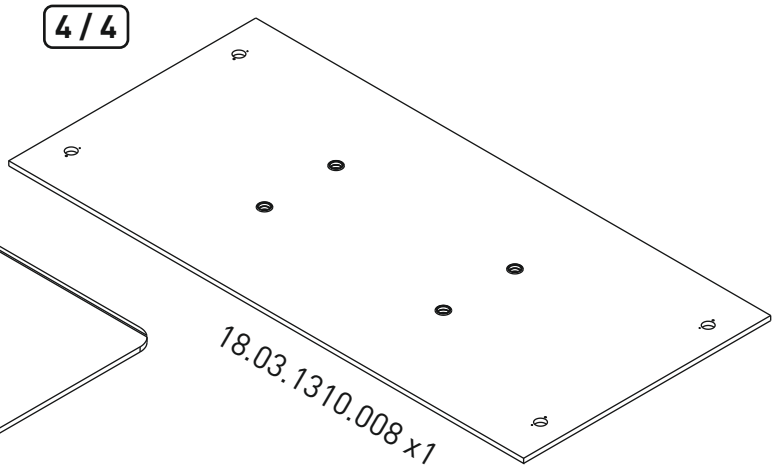

18.03.1310.008 x1

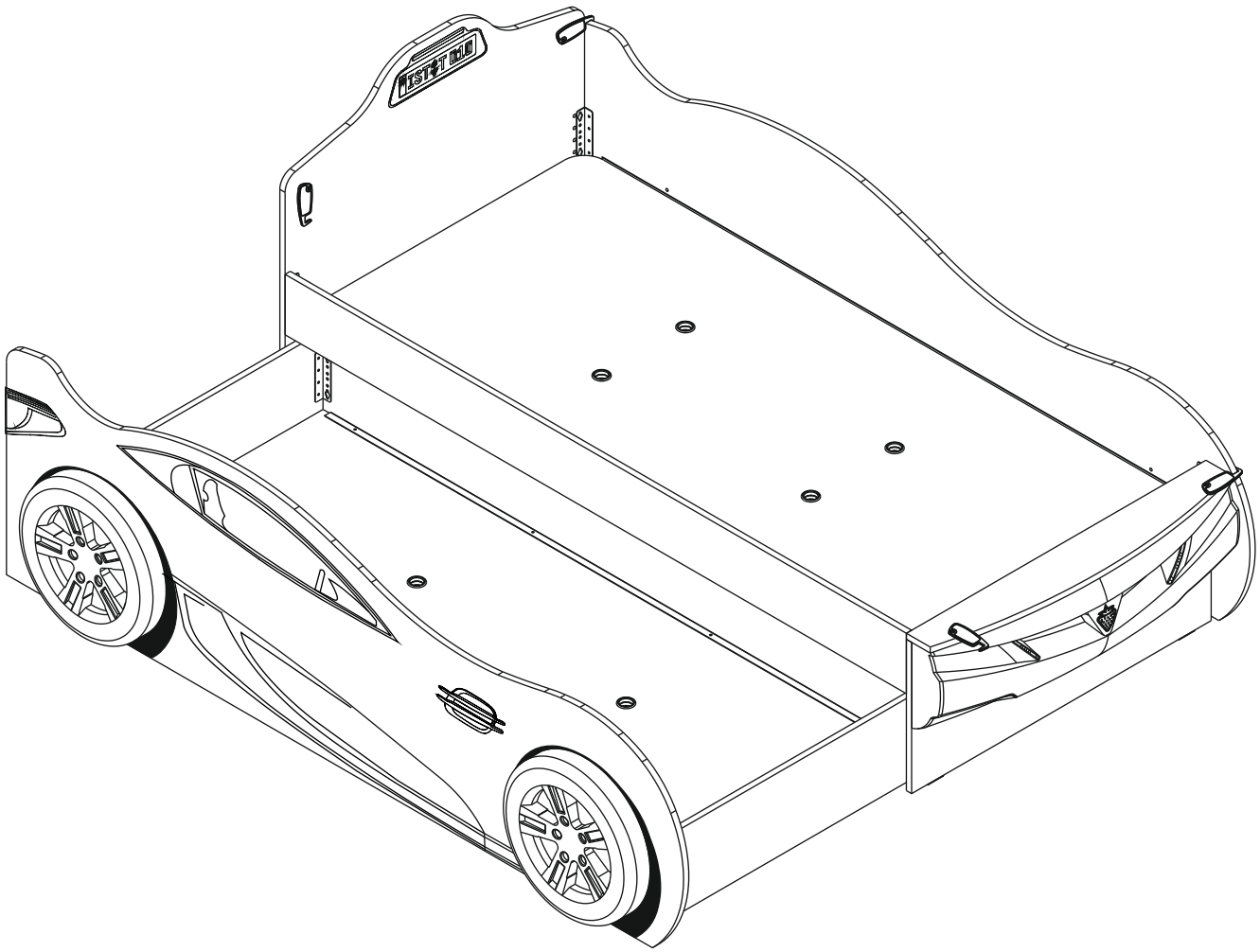

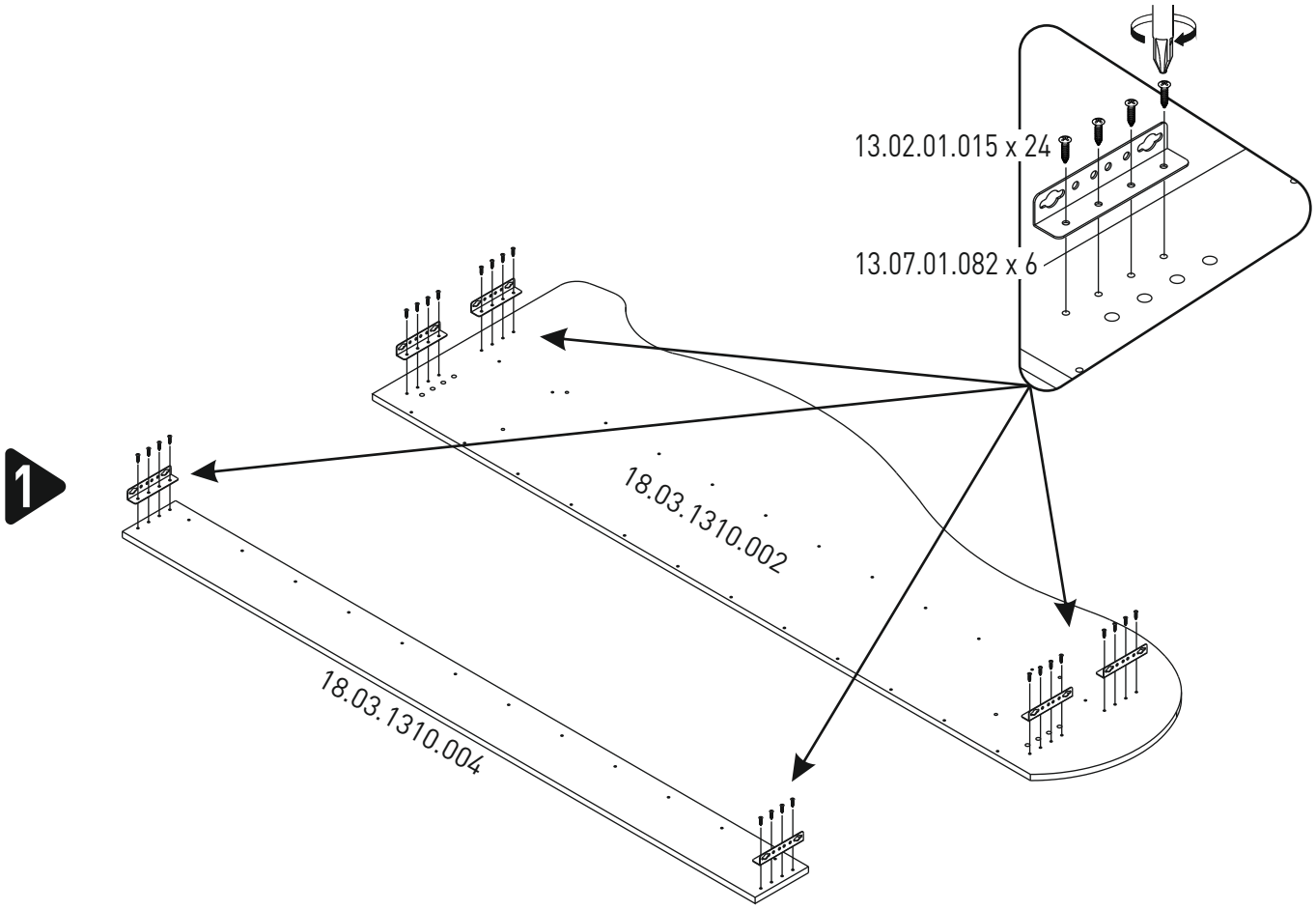
1
13.02.01.015 x 24
13.07.01.082 x 6
18.03.1310.002
18.03.1310.004

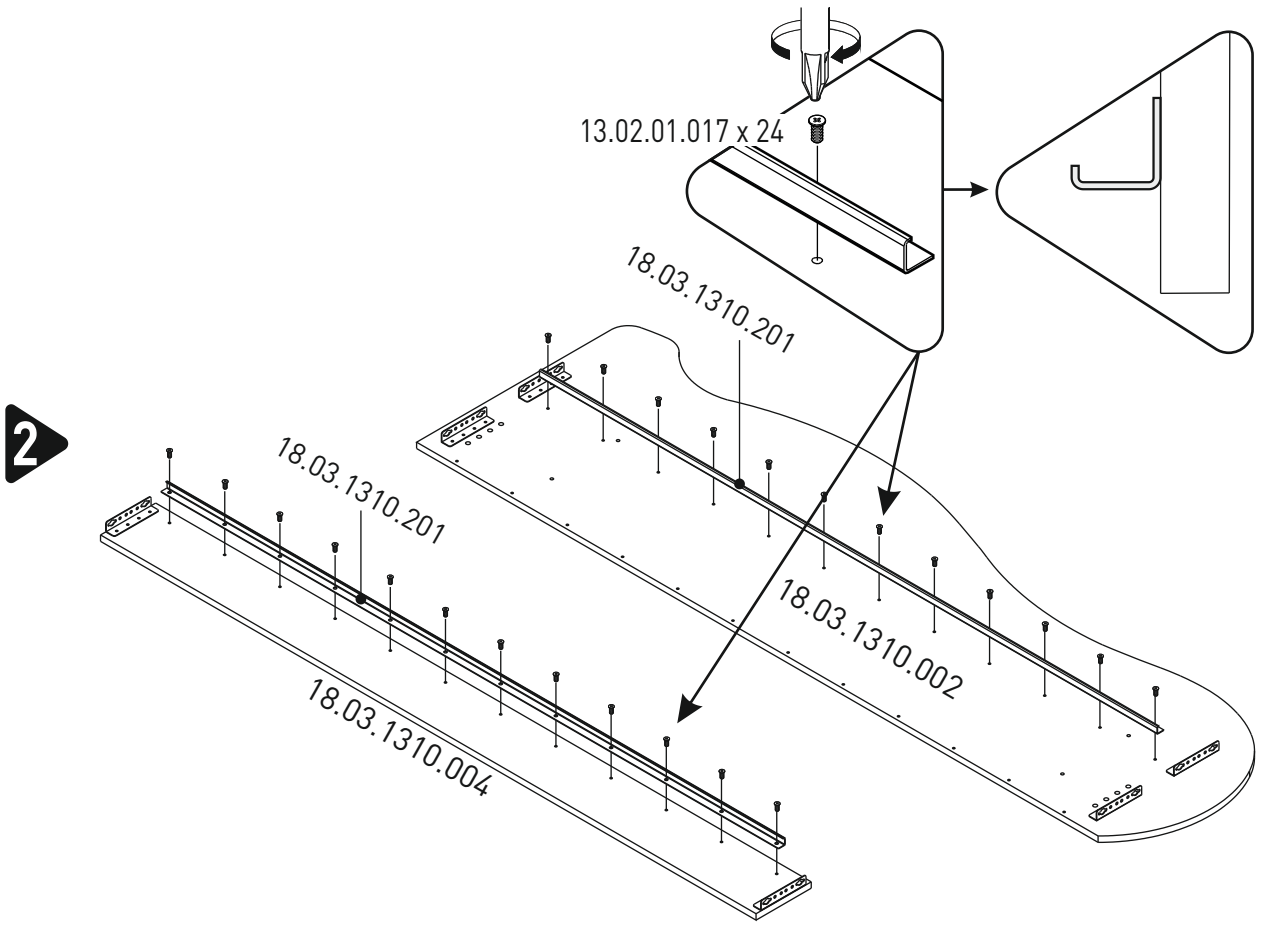
2
13.02.01.017 x 24
18.03.1310.201
18.03.1310.201
18.03.1310.002
18.03.1310.004

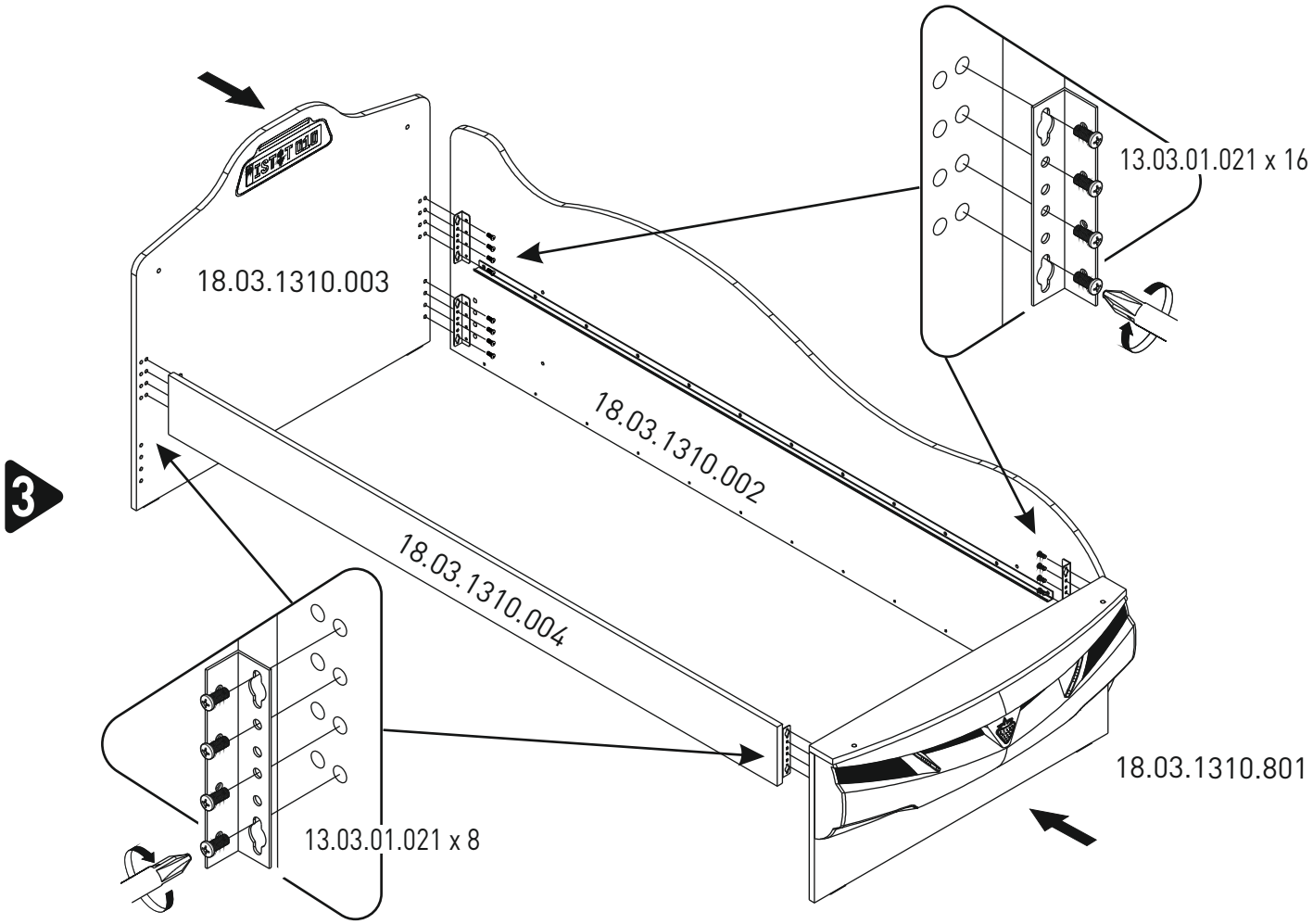
3
18.03.1310.003
13.03.01.021 x 16
18.03.1310.002
18.03.1310.004
18.03.1310.801
13.03.01.021 x 8

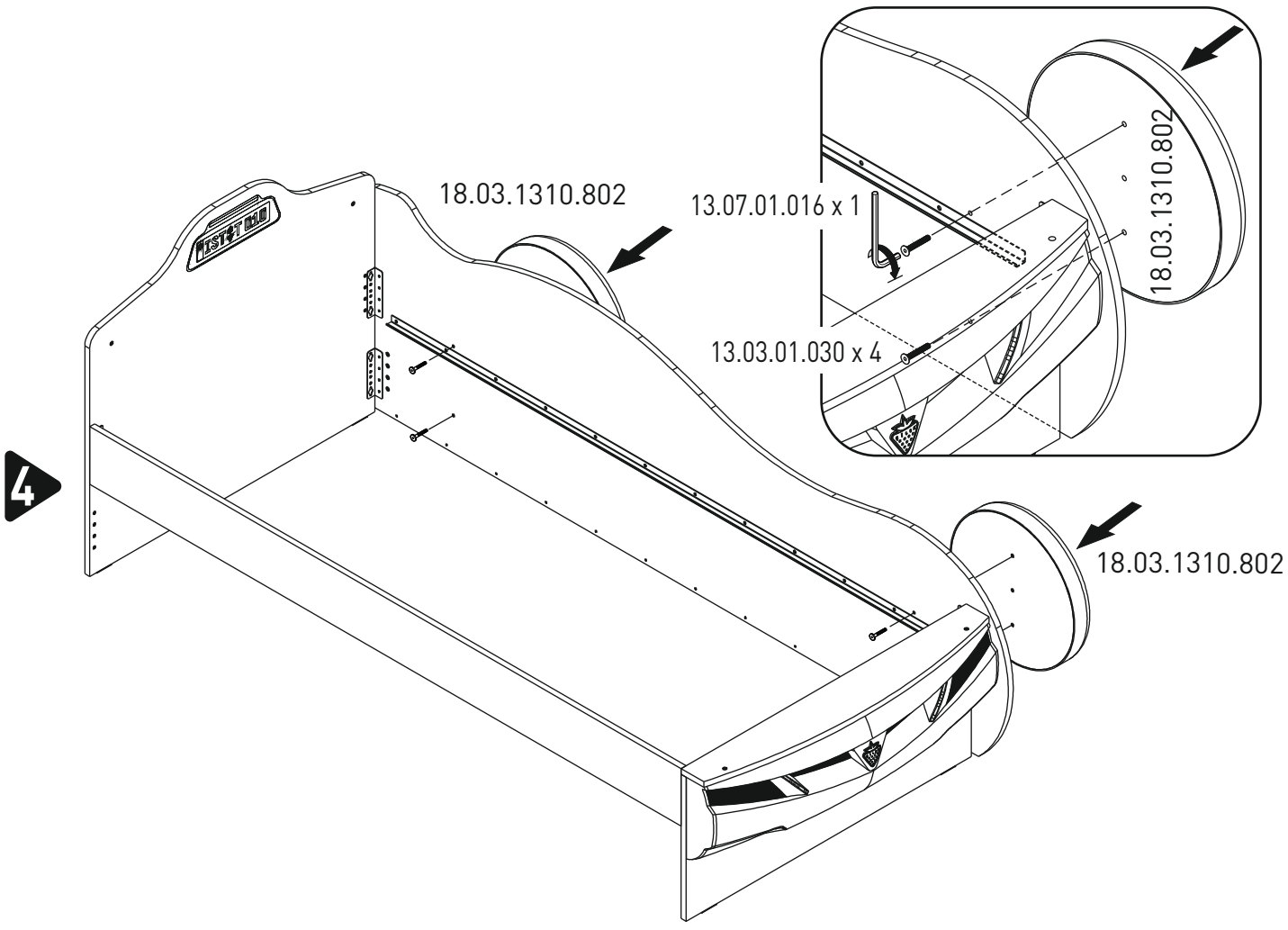
4
18.03.1310.802
13.07.01.016 x 1
18.03.1310.802
13.03.01.030 x 4
18.03.1310.802

5

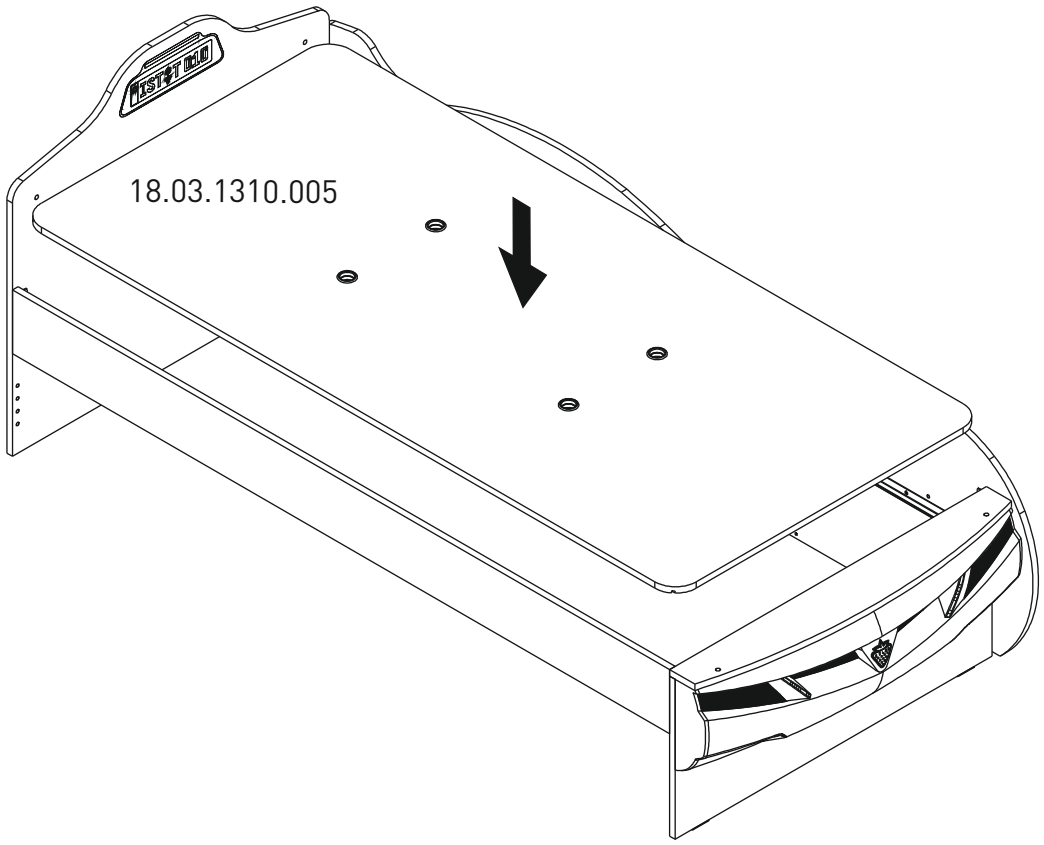
18.03.1310.005

6

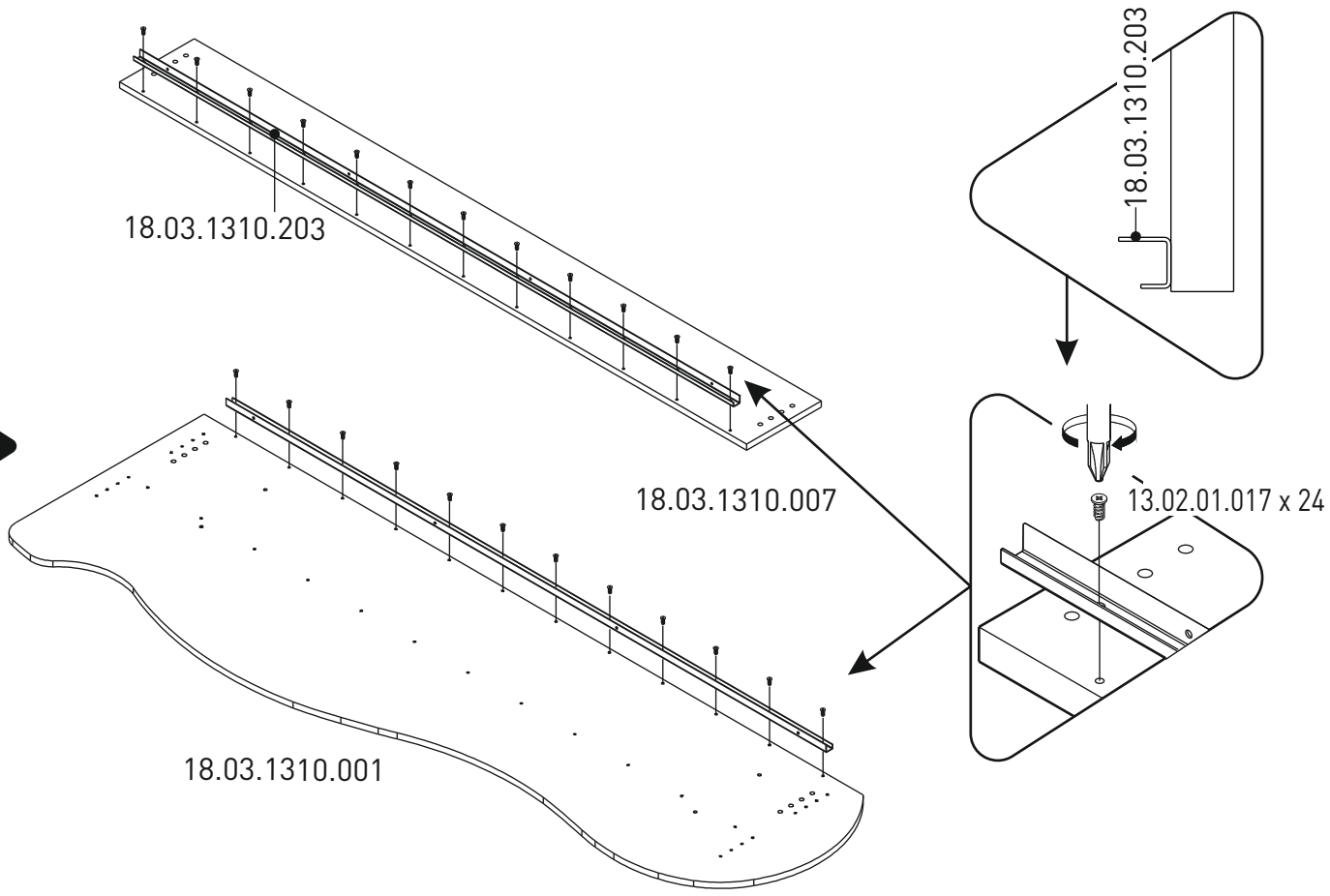
18.03.1310.203
18.03.1310.203
18.03.1310.007
13.02.01.017 x 24
18.03.1310.001

7

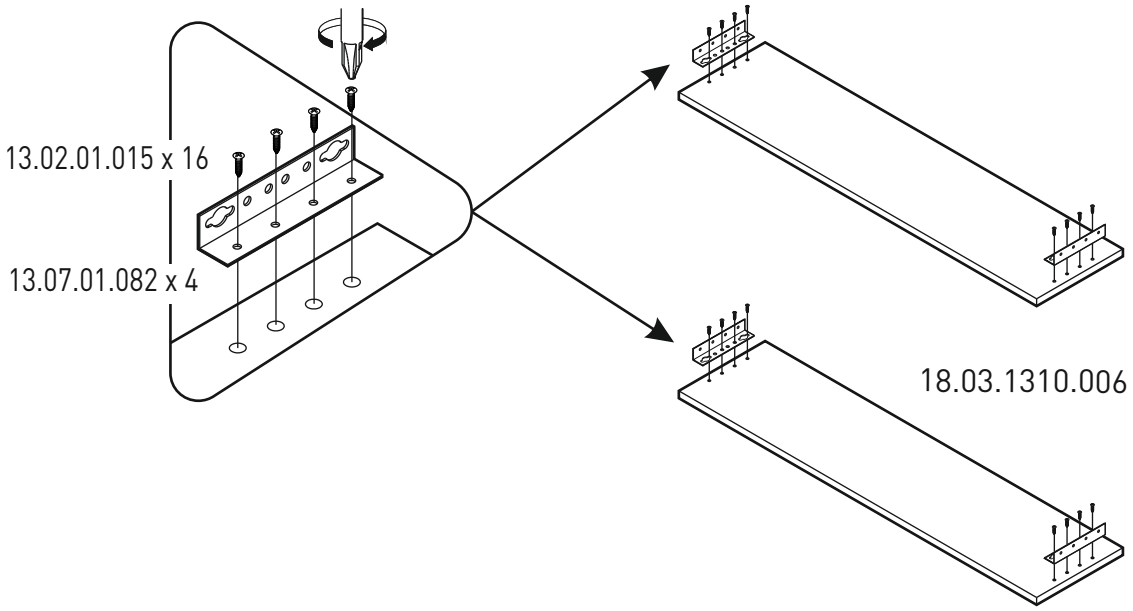
13.02.01.015 x 16
13.07.01.082 x 4
18.03.1310.006

8

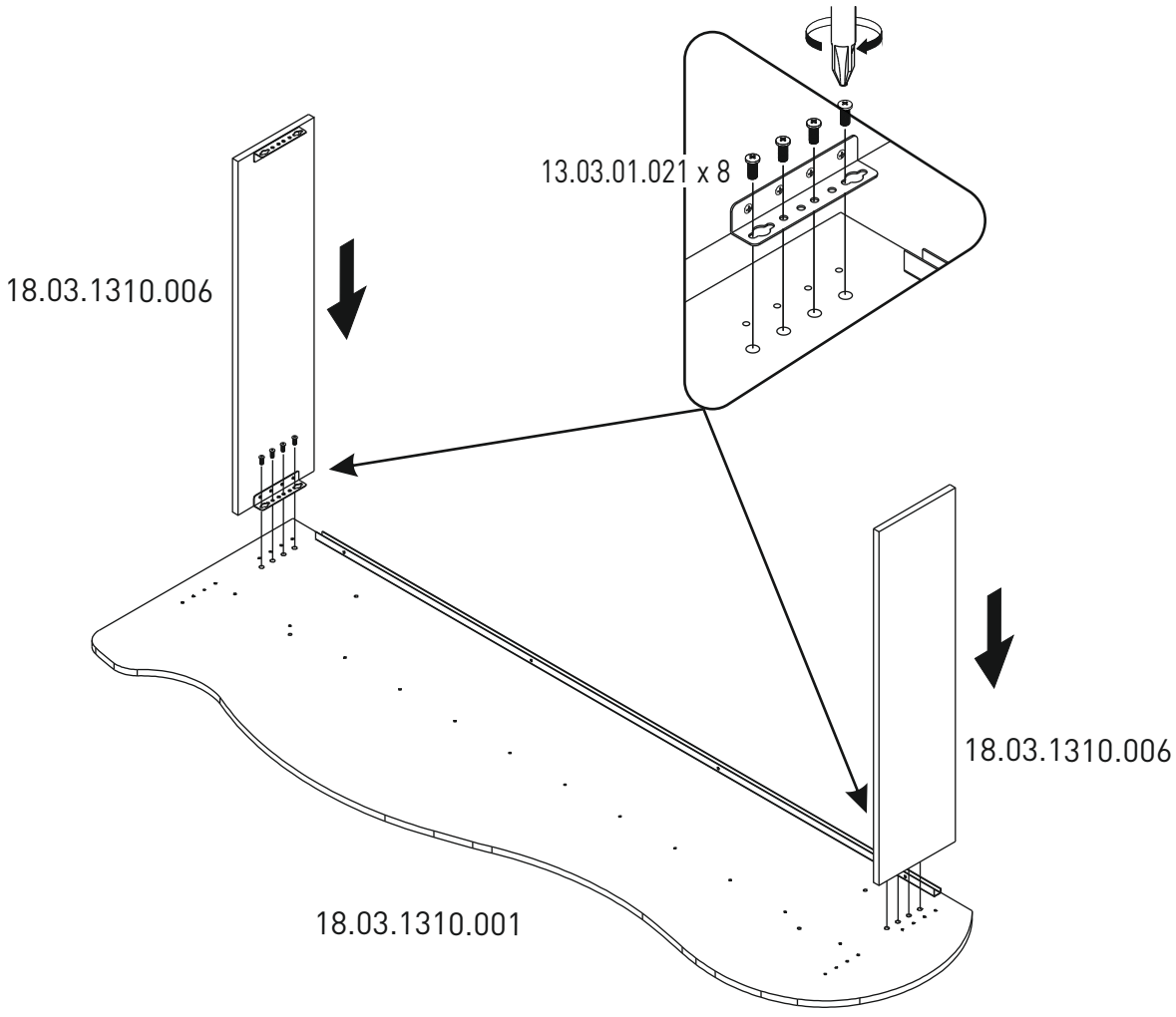
13.03.01.021 x 8
18.03.1310.006
18.03.1310.006
18.03.1310.001

9

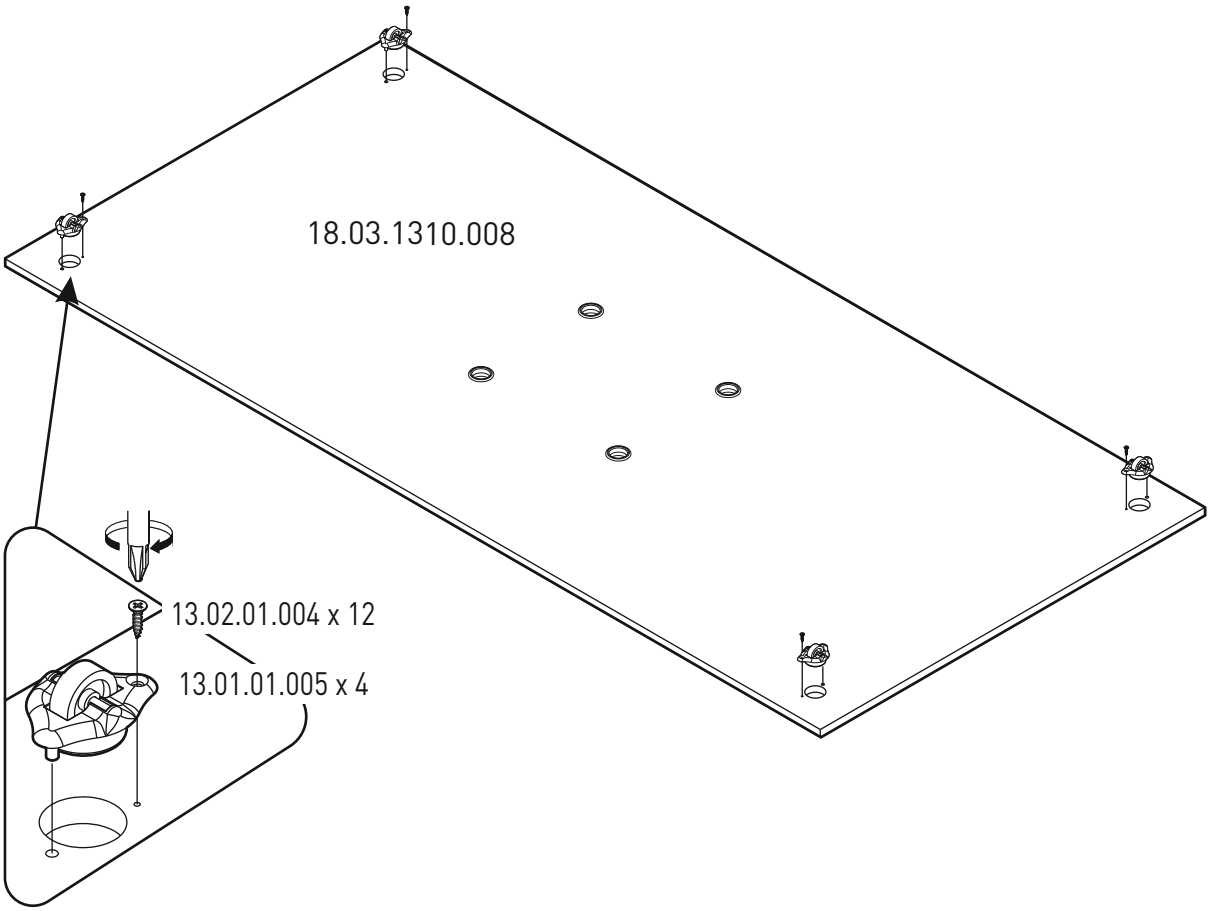

10

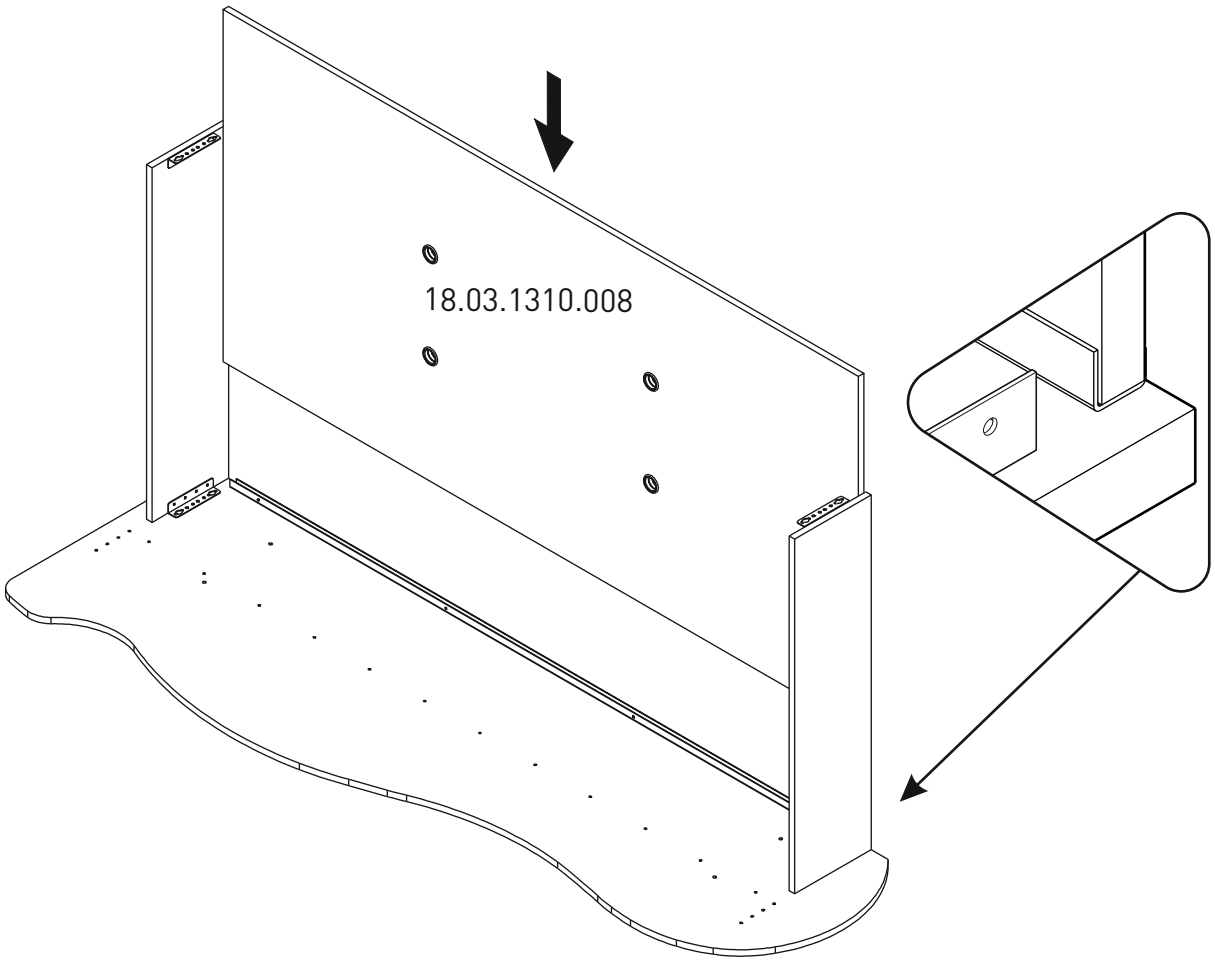

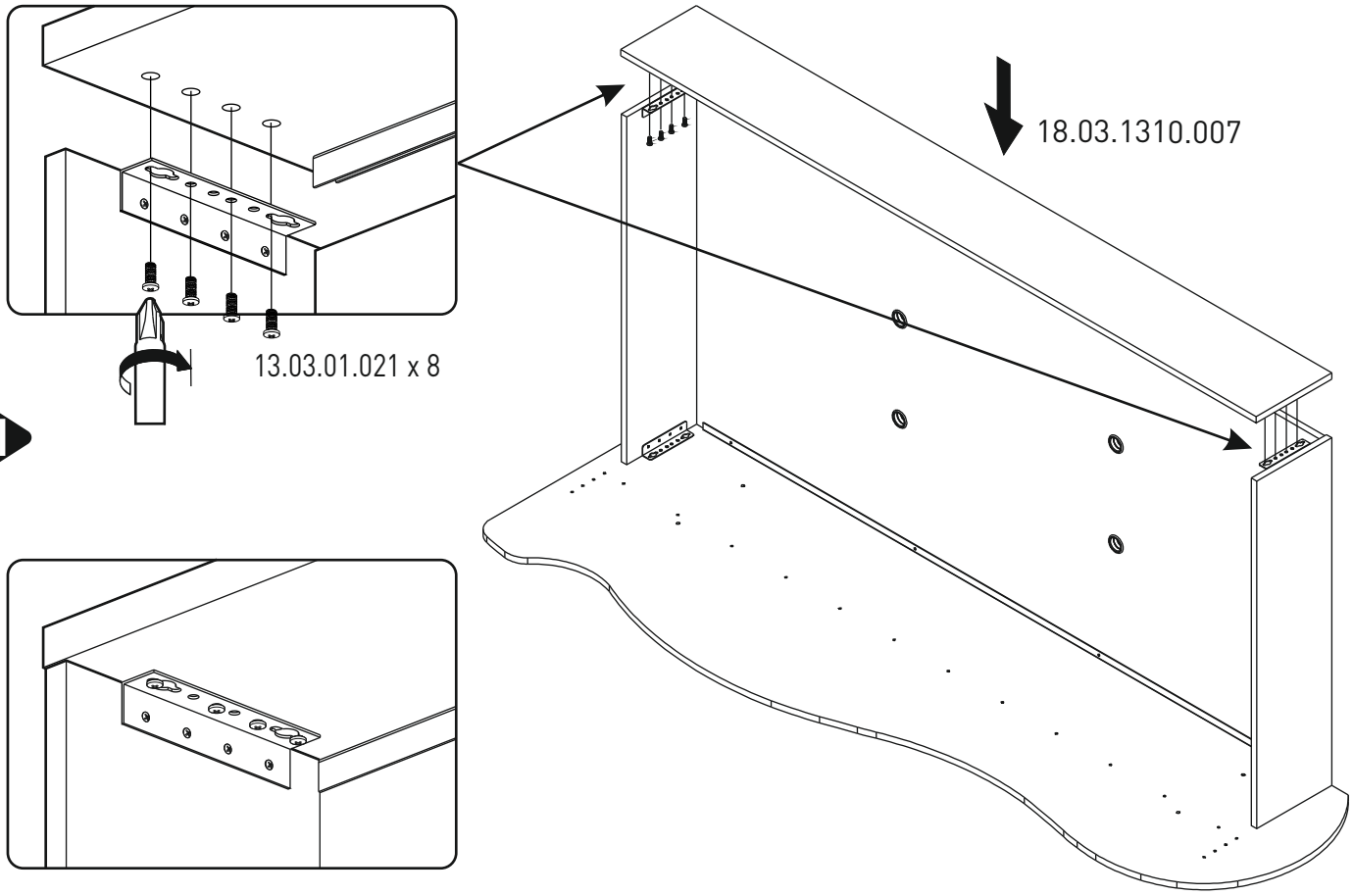

11

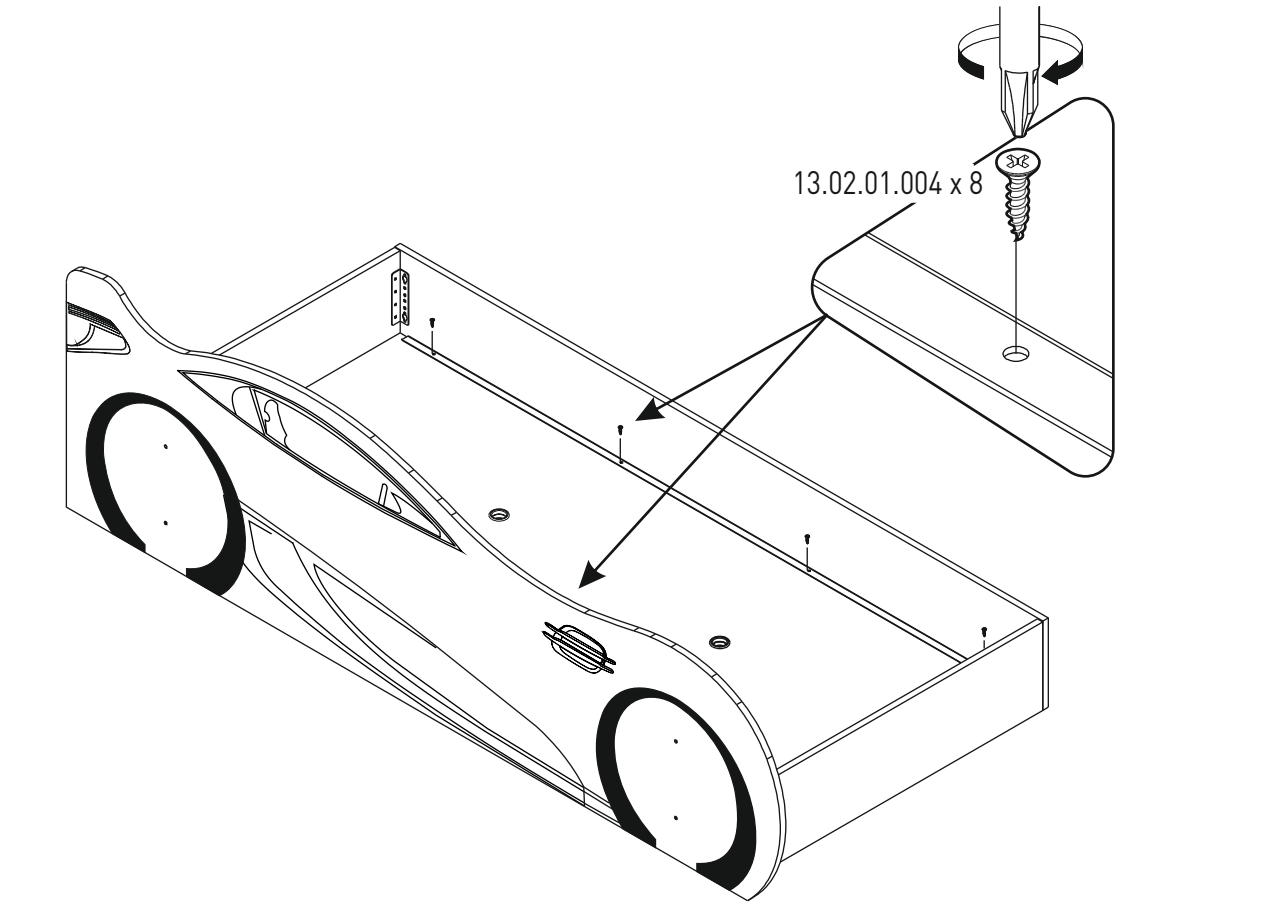

12

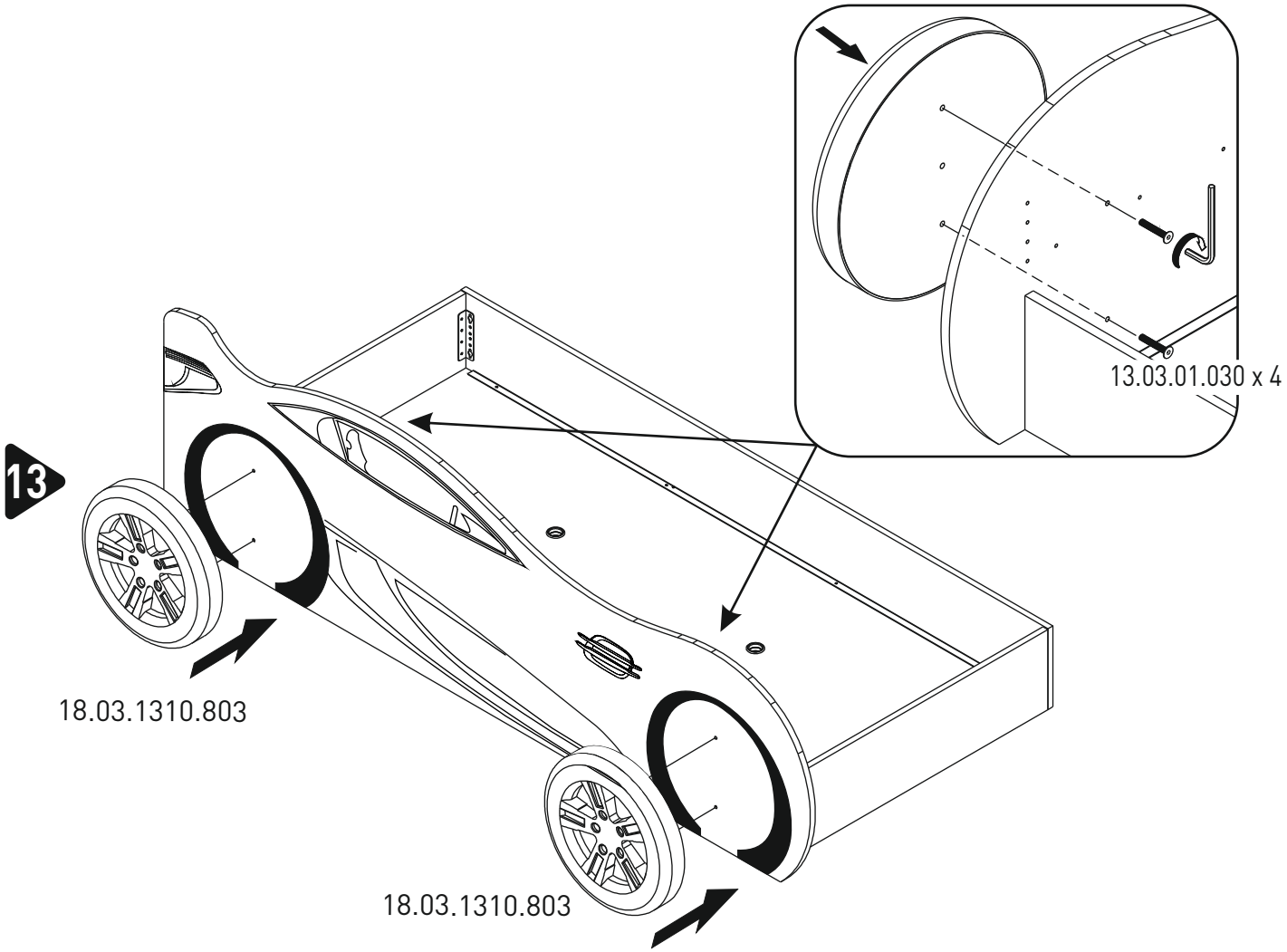
13
13.03.01.030 x 4
18.03.1310.803
18.03.1310.803

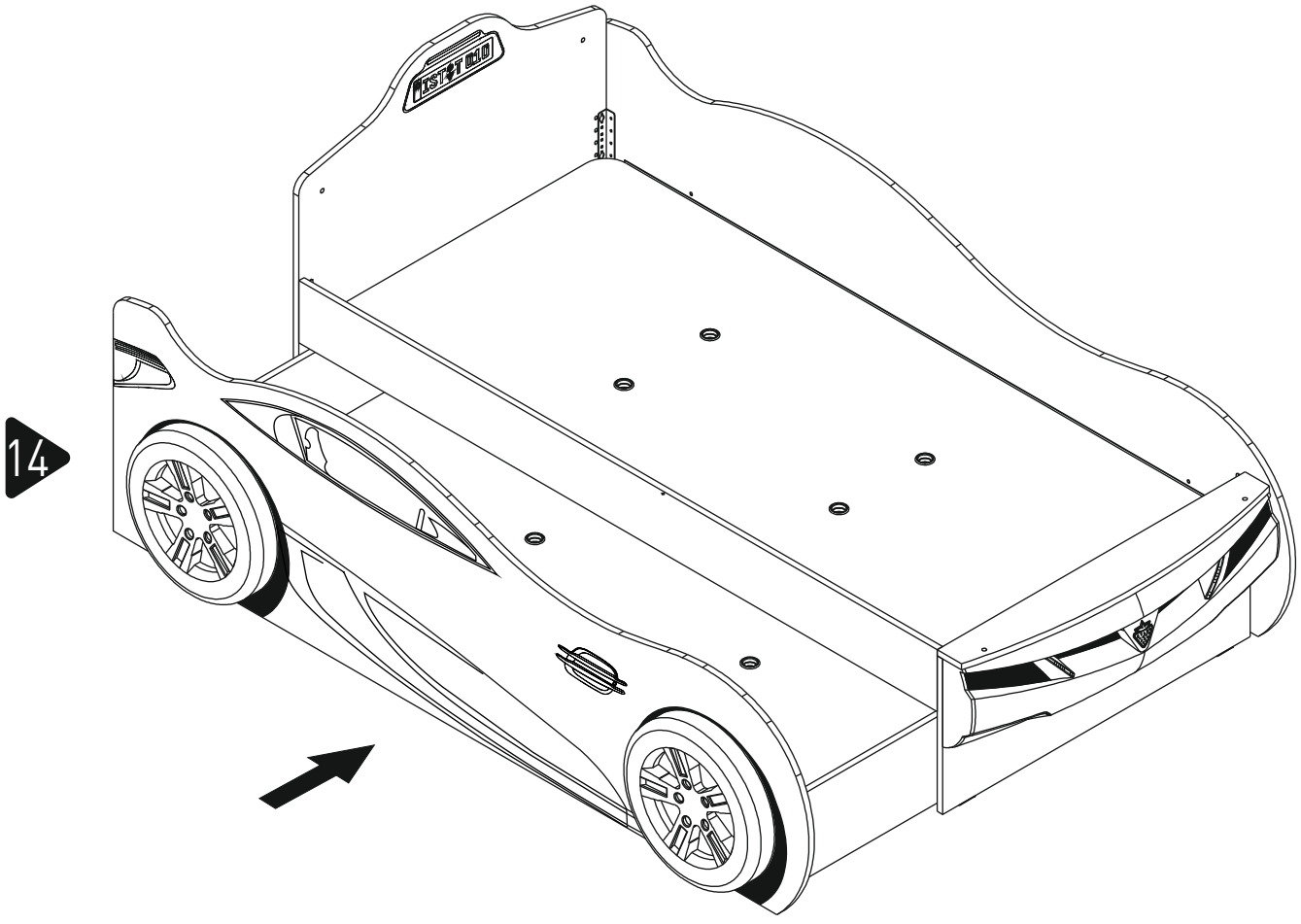
14

15

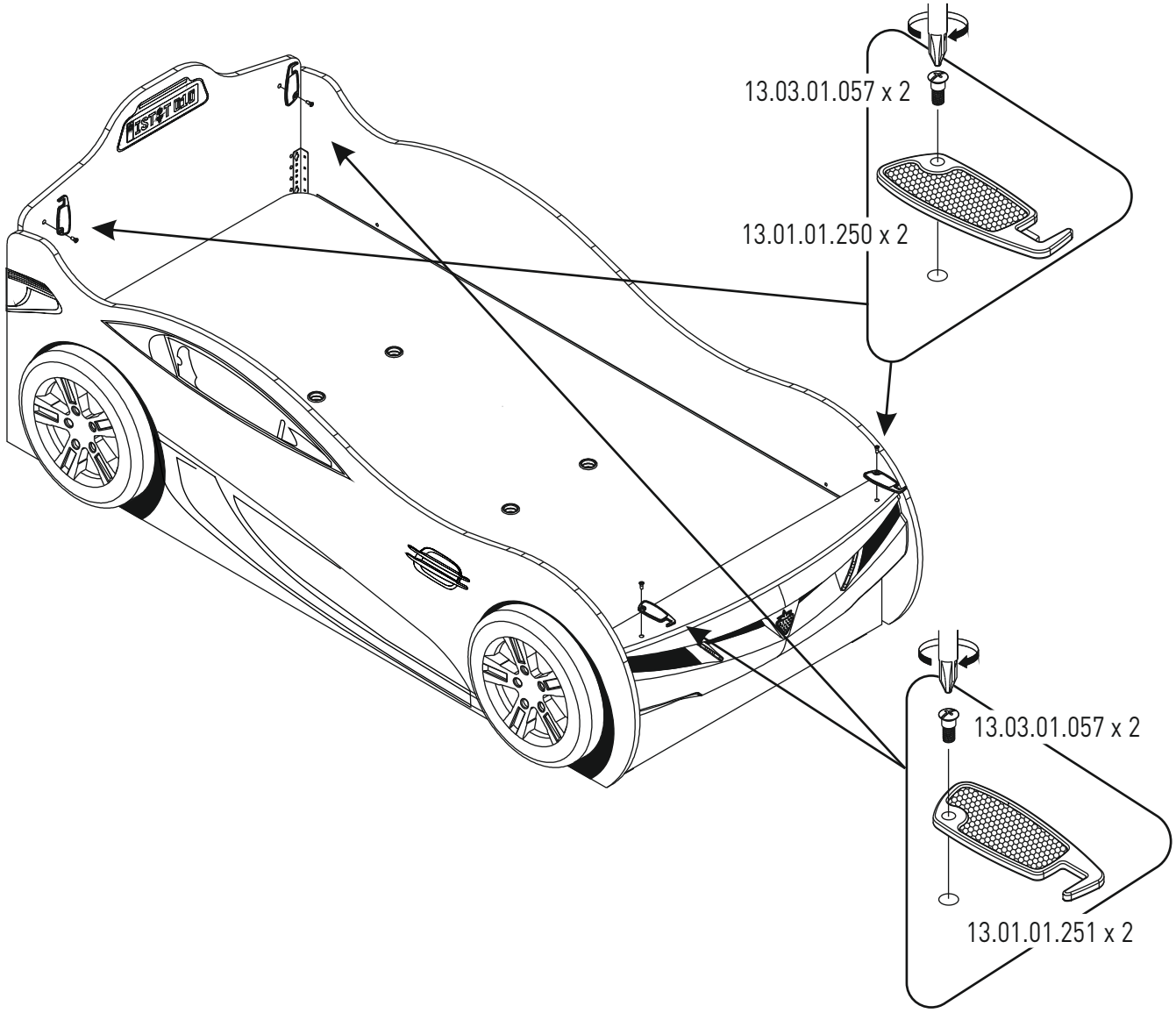

16

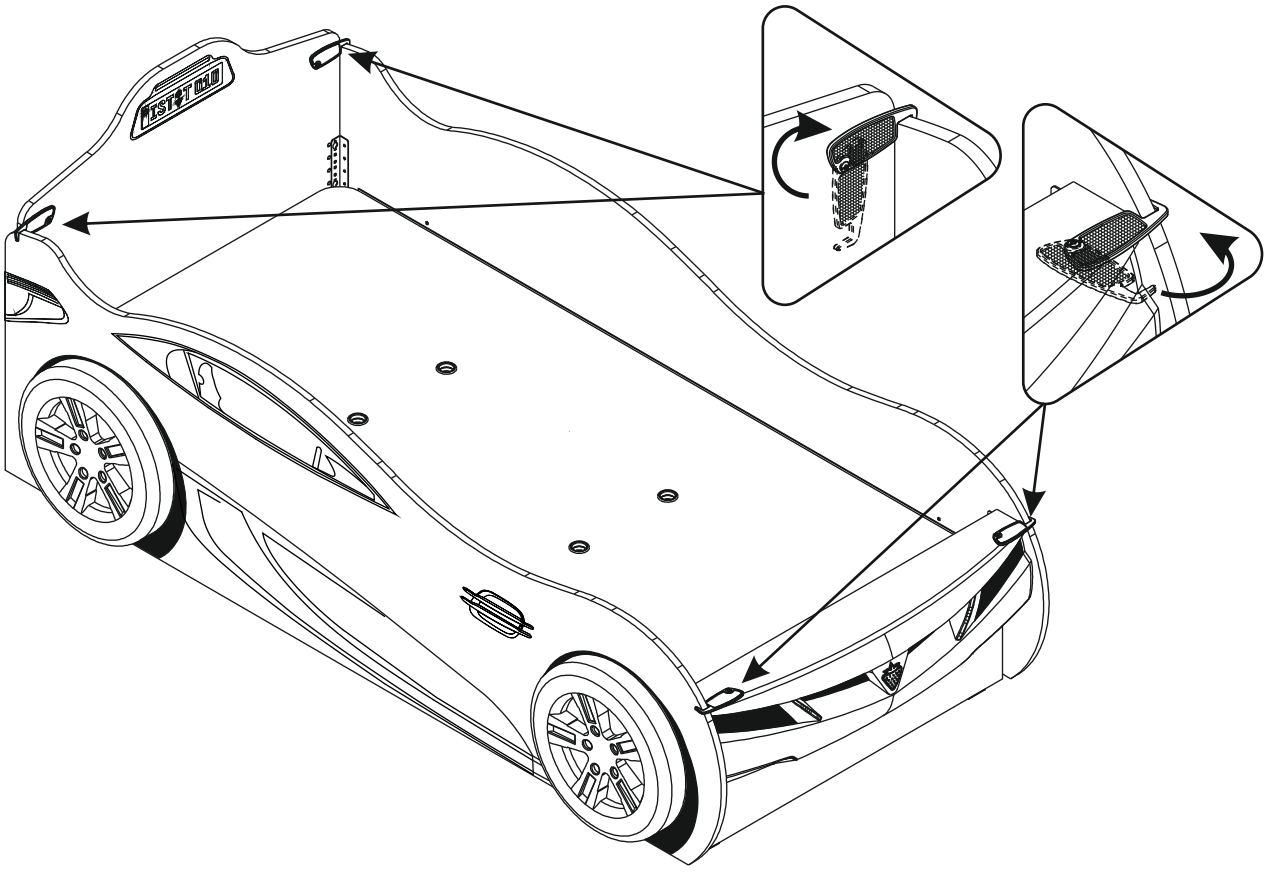

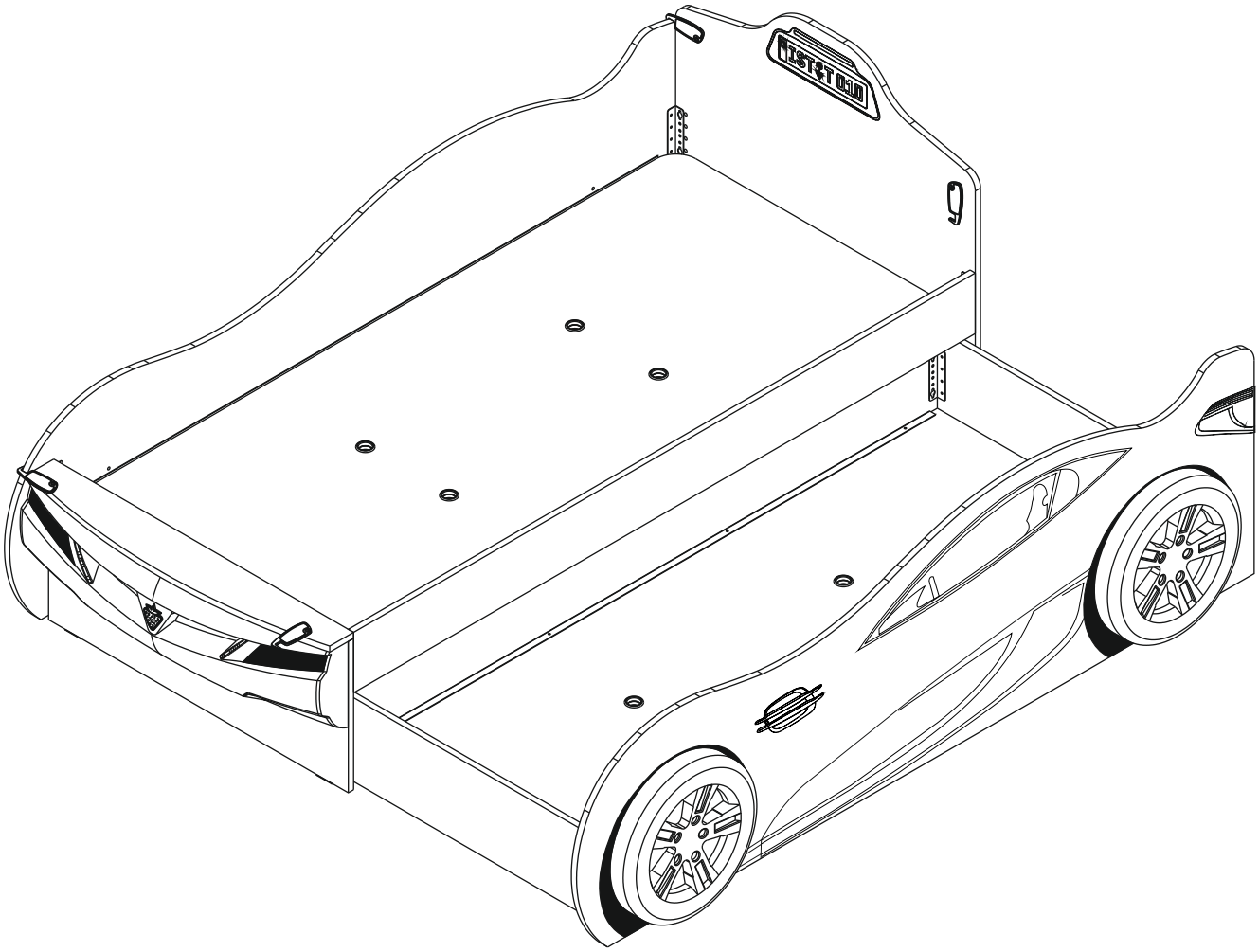

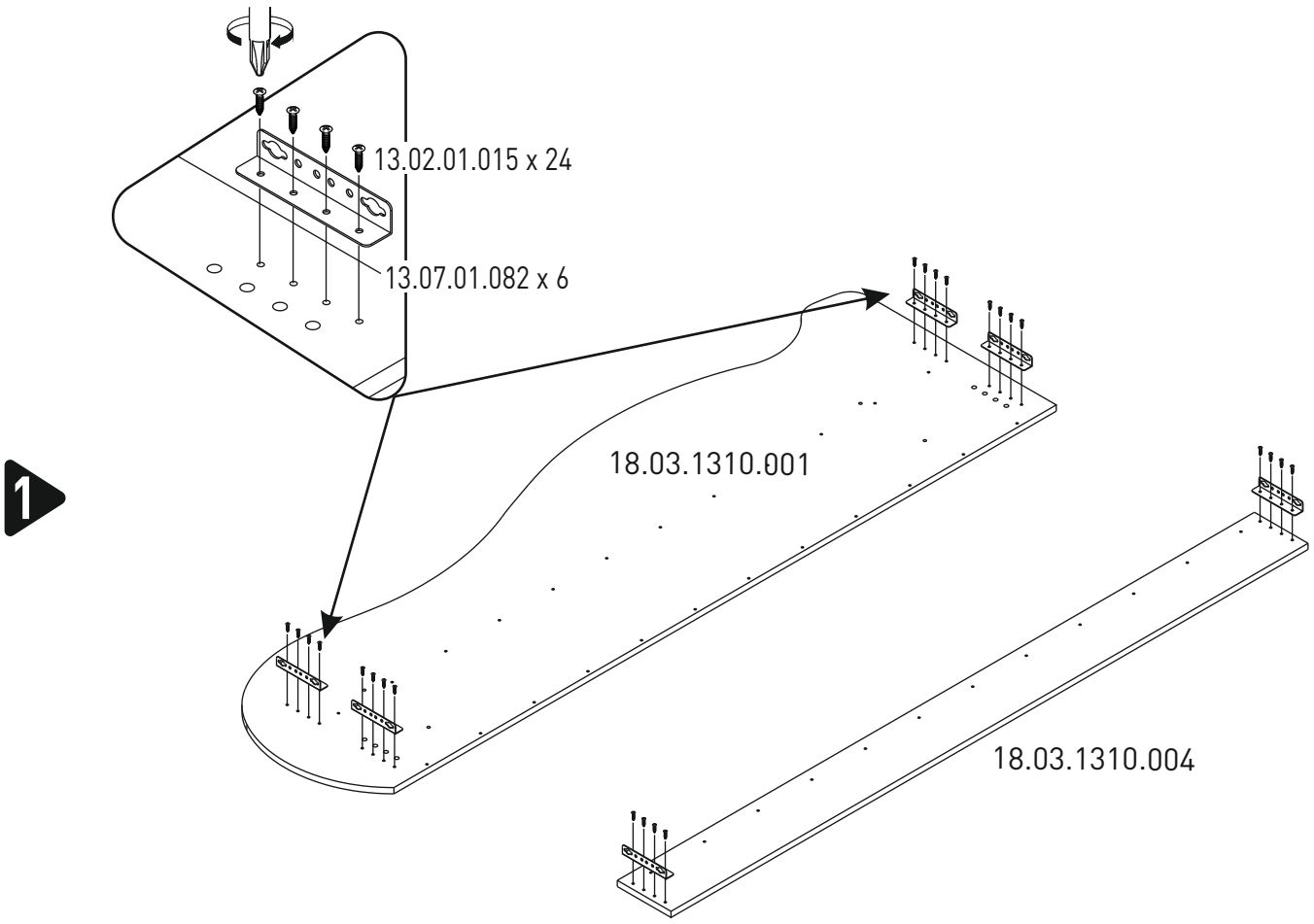
1
13.02.01.015 x 24
13.07.01.082 x 6
18.03.1310.001
18.03.1310.004

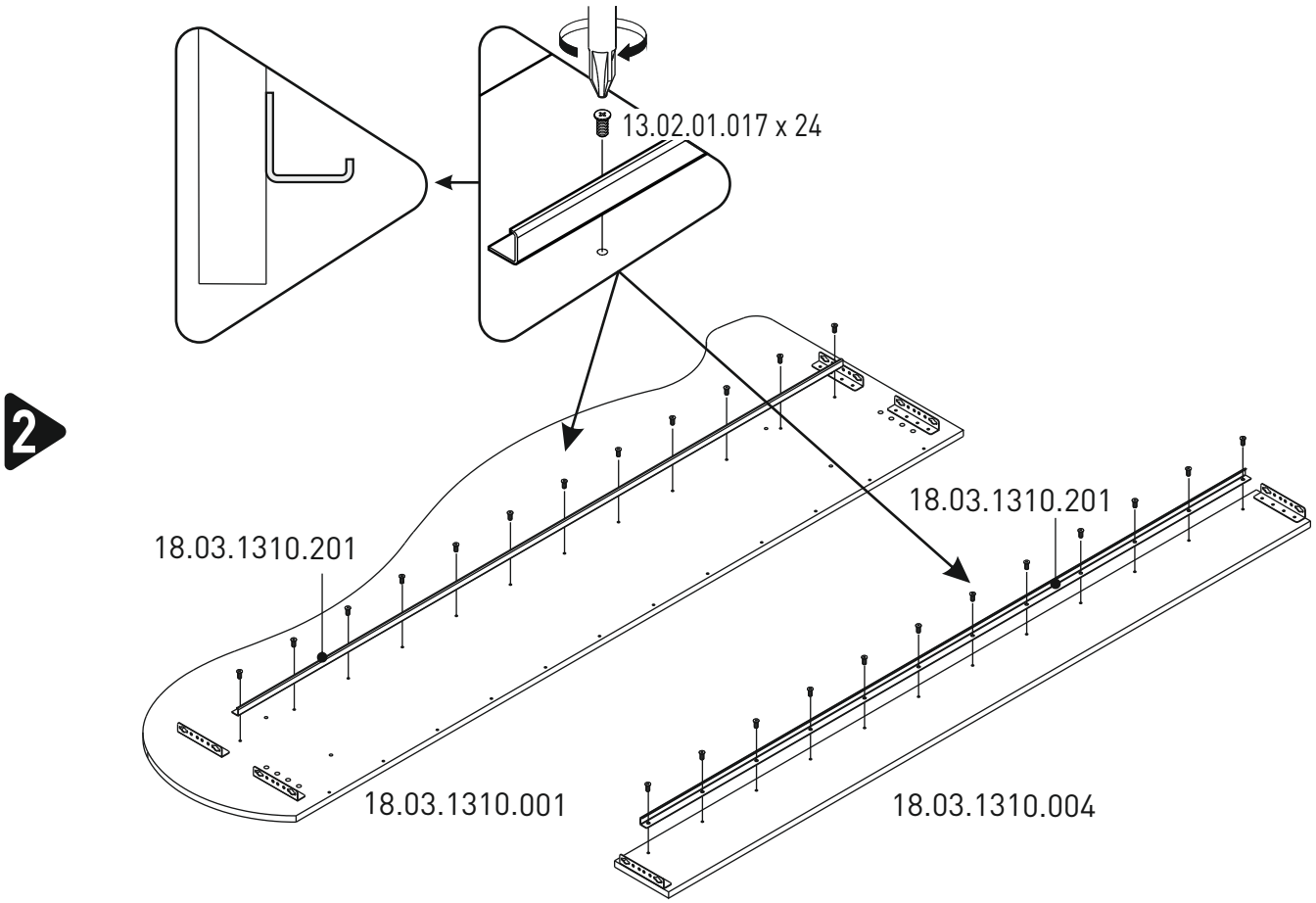
2
13.02.01.017 x 24
18.03.1310.201
18.03.1310.201
18.03.1310.001
18.03.1310.004

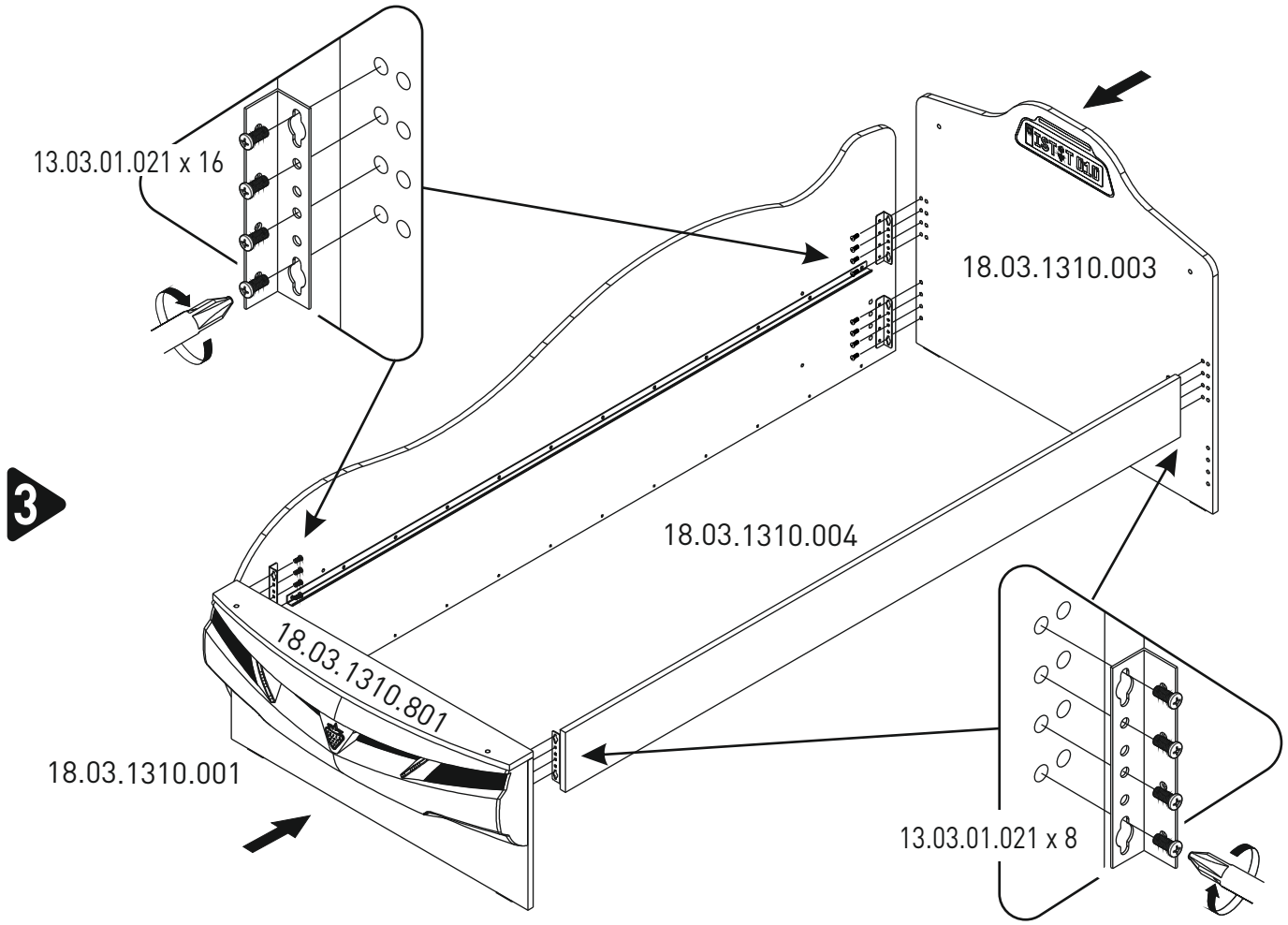
13.03.01.021 x 16
18.03.1310.003
3
18.03.1310.004
18.03.1310.801
18.03.1310.001
13.03.01.021 x 8

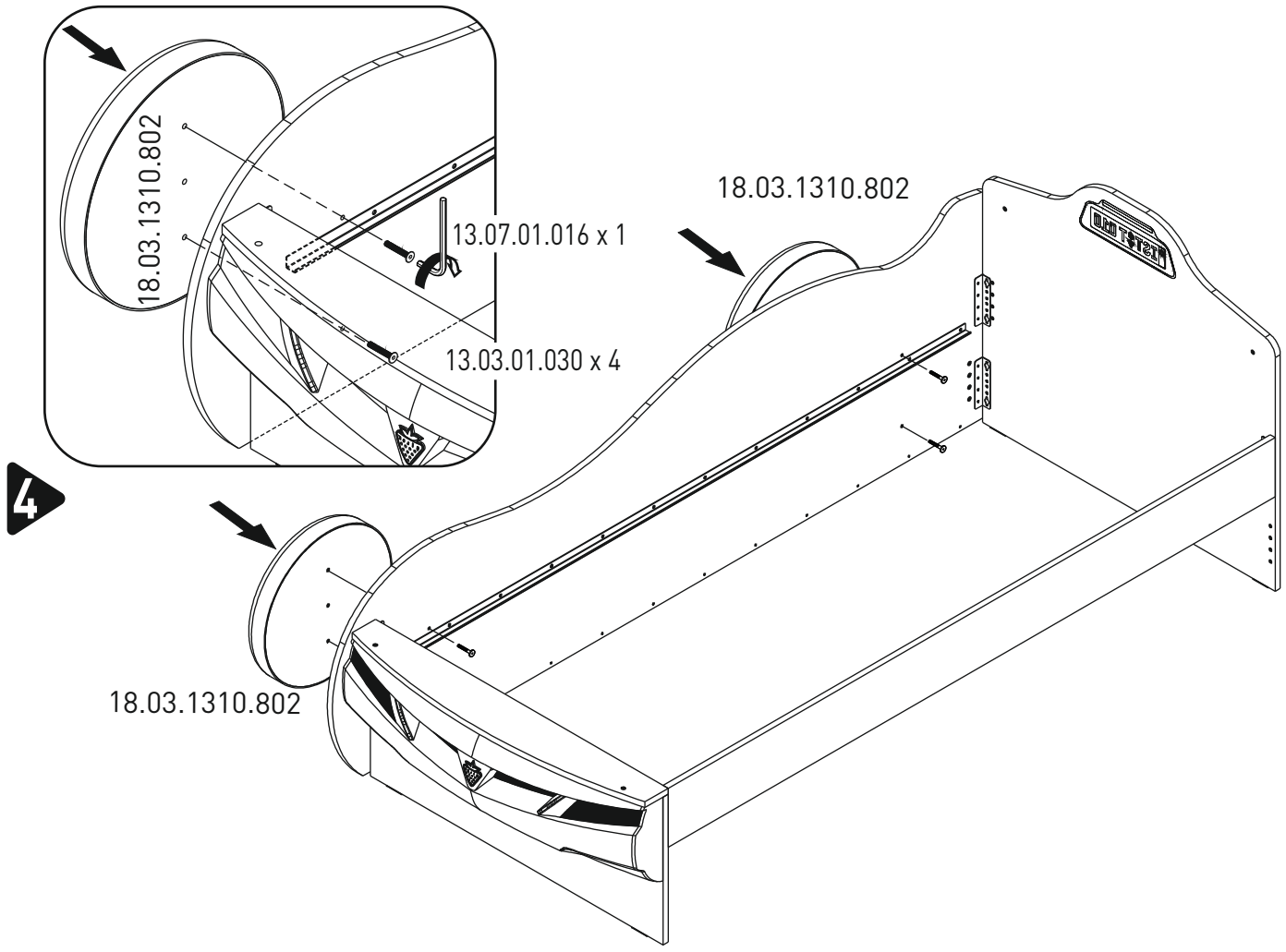
18.03.1310.802
13.07.01.016 x 1
13.03.01.030 x 4
18.03.1310.802
4
18.03.1310.802

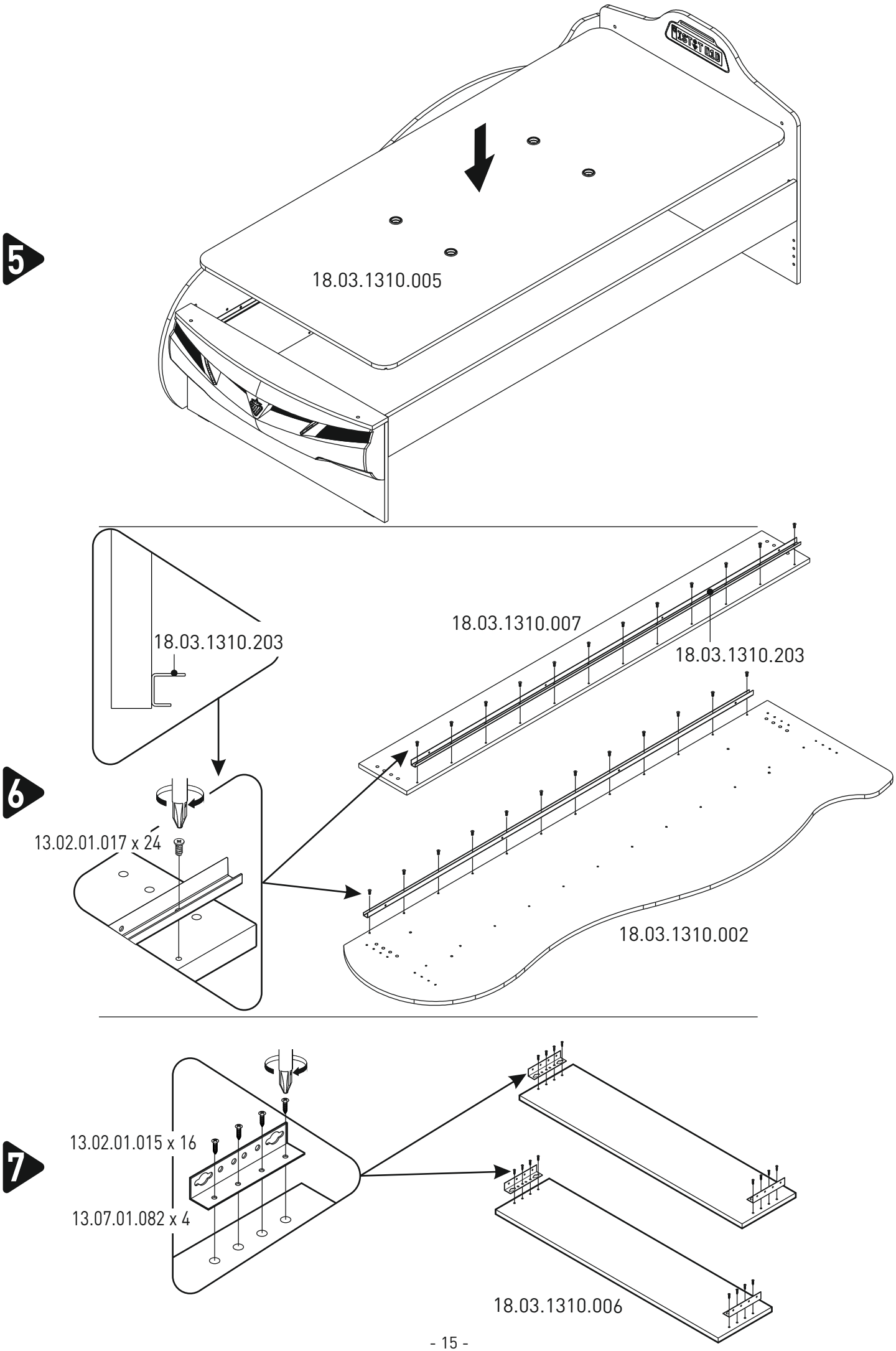
5
18.03.1310.005
18.03.1310.203
18.03.1310.007
18.03.1310.203
6
13.02.01.017 x 24
18.03.1310.002
7
13.02.01.015 x 16
13.07.01.082 x 4
18.03.1310.006

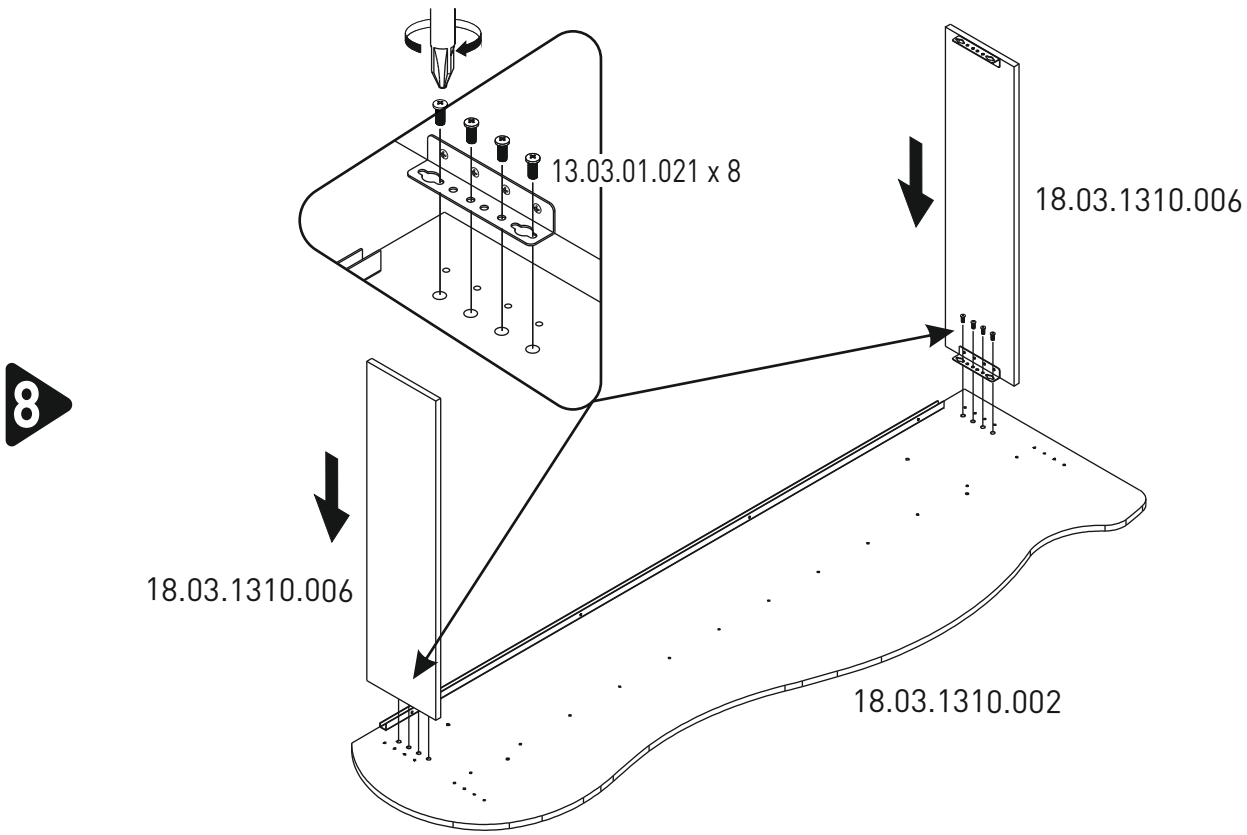
8
13.03.01.021 x 8
18.03.1310.006
18.03.1310.006
18.03.1310.002

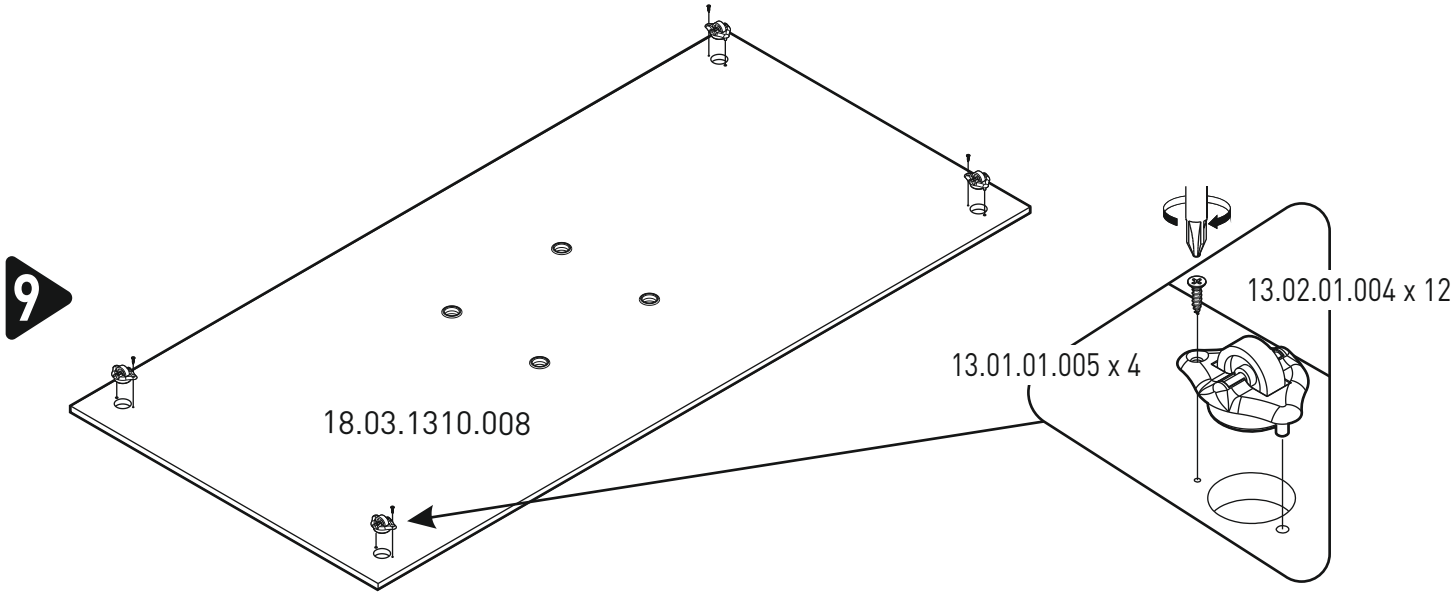
9
18.03.1310.008
13.02.01.004 x 12
13.01.01.005 x 4

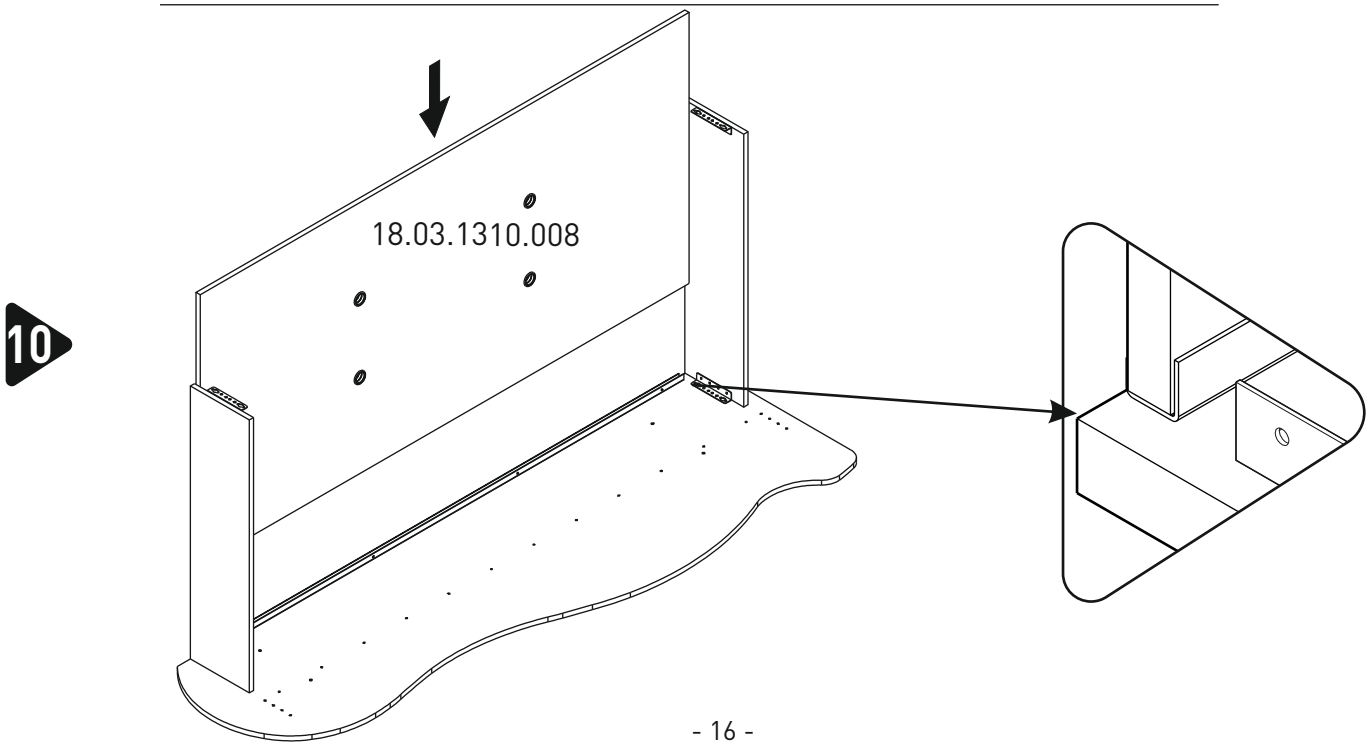
10
18.03.1310.008

11

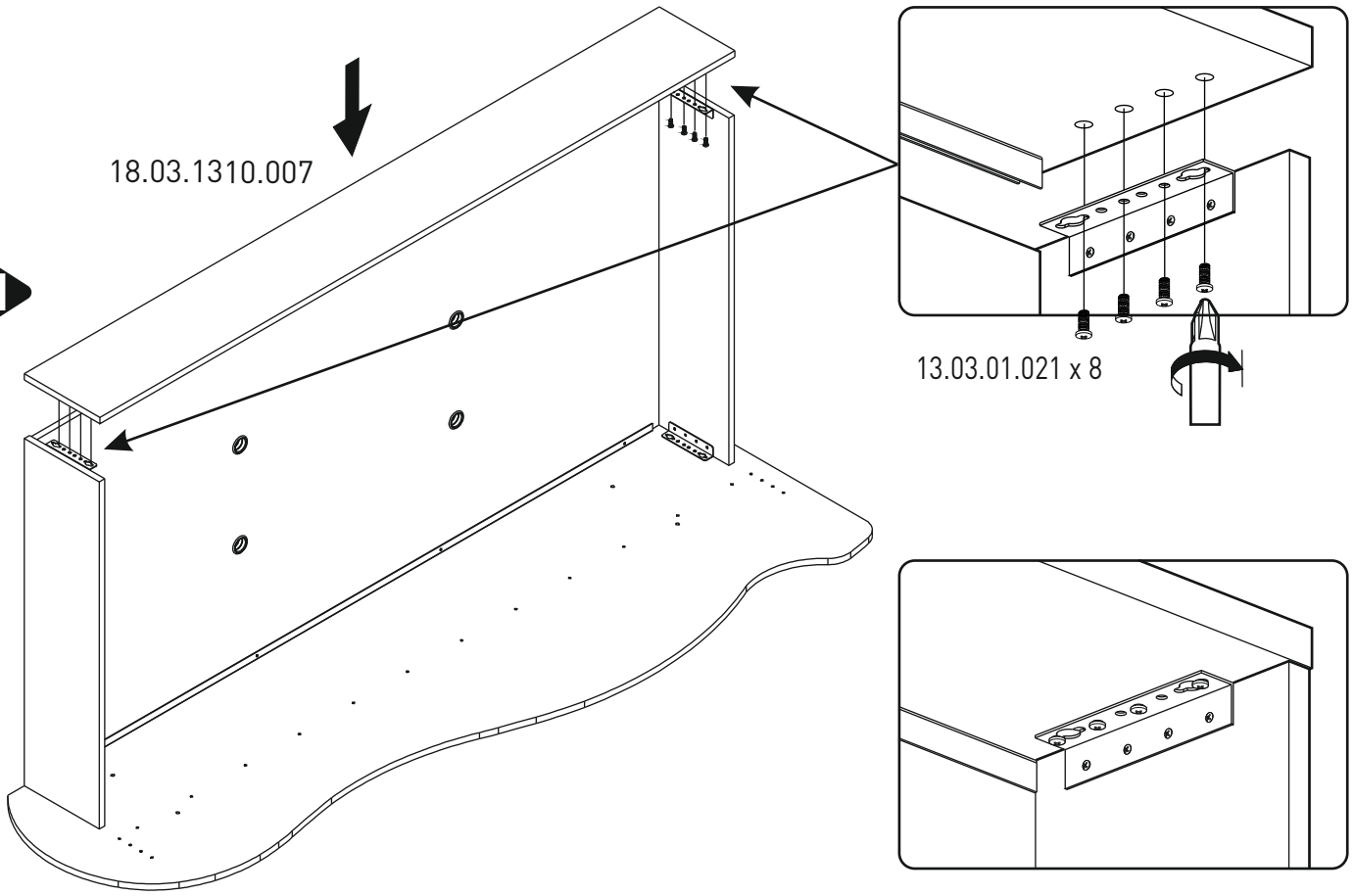

12

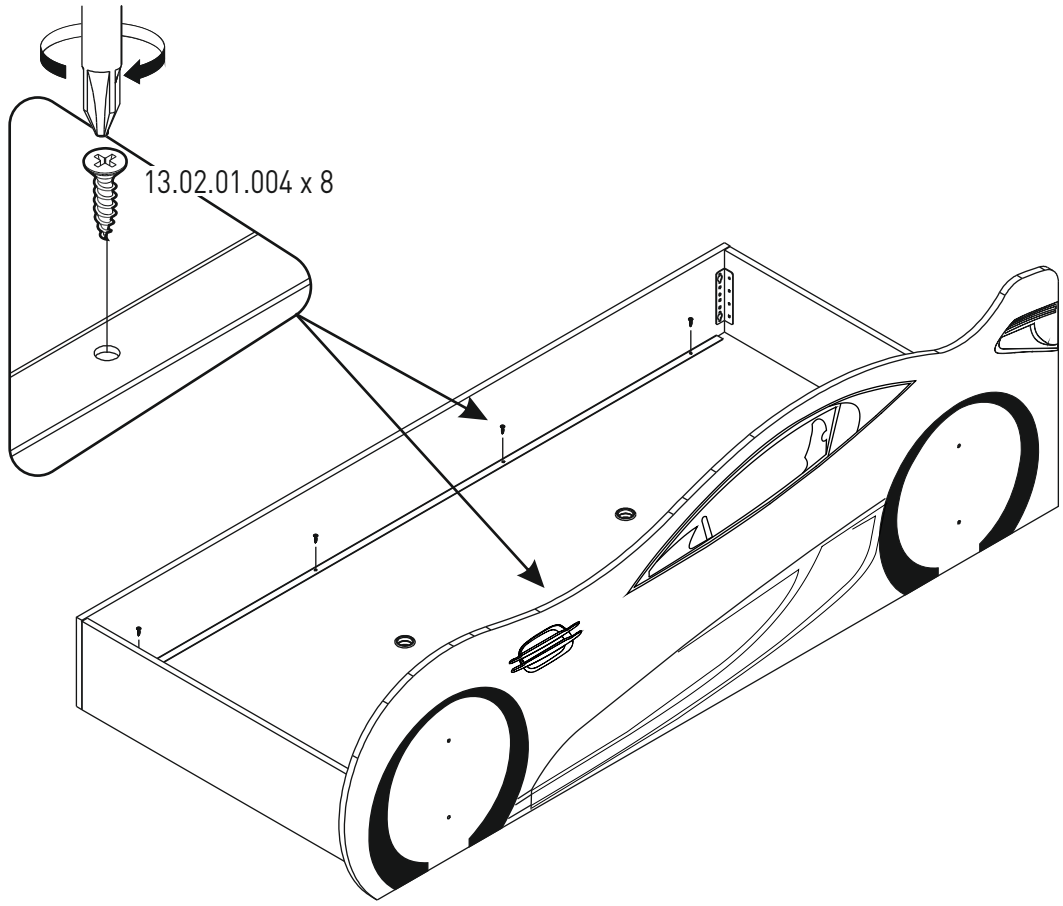

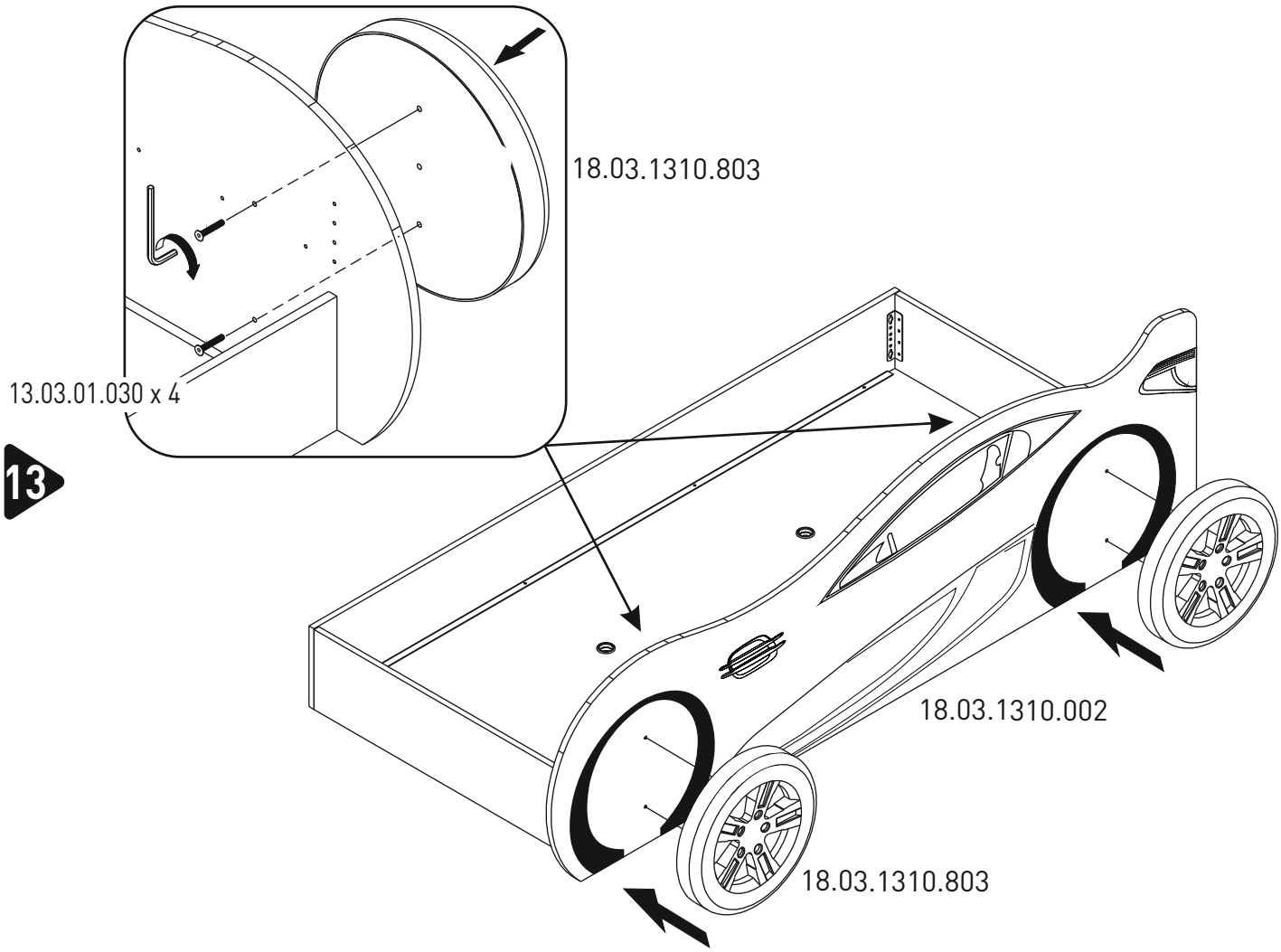

13

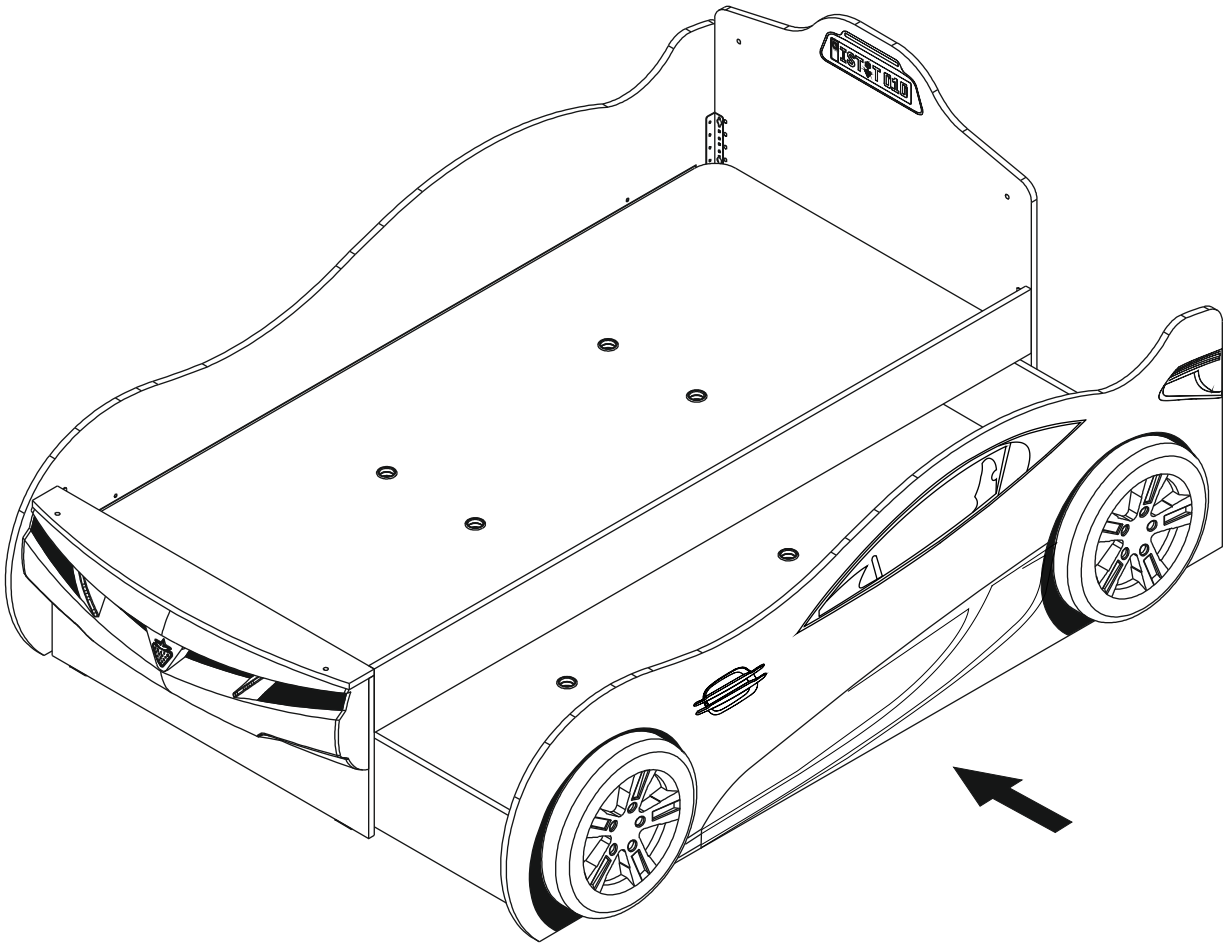

14

15

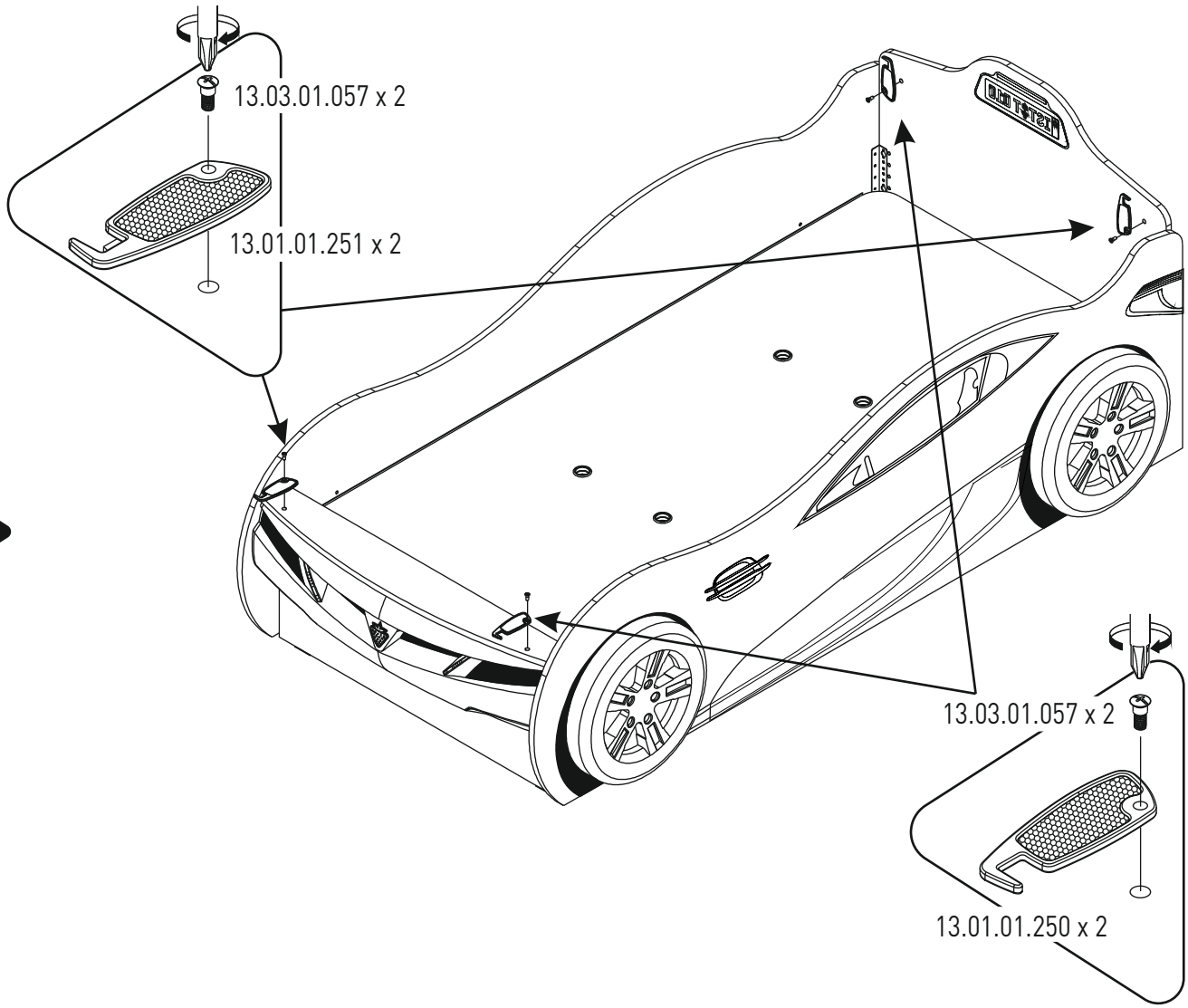
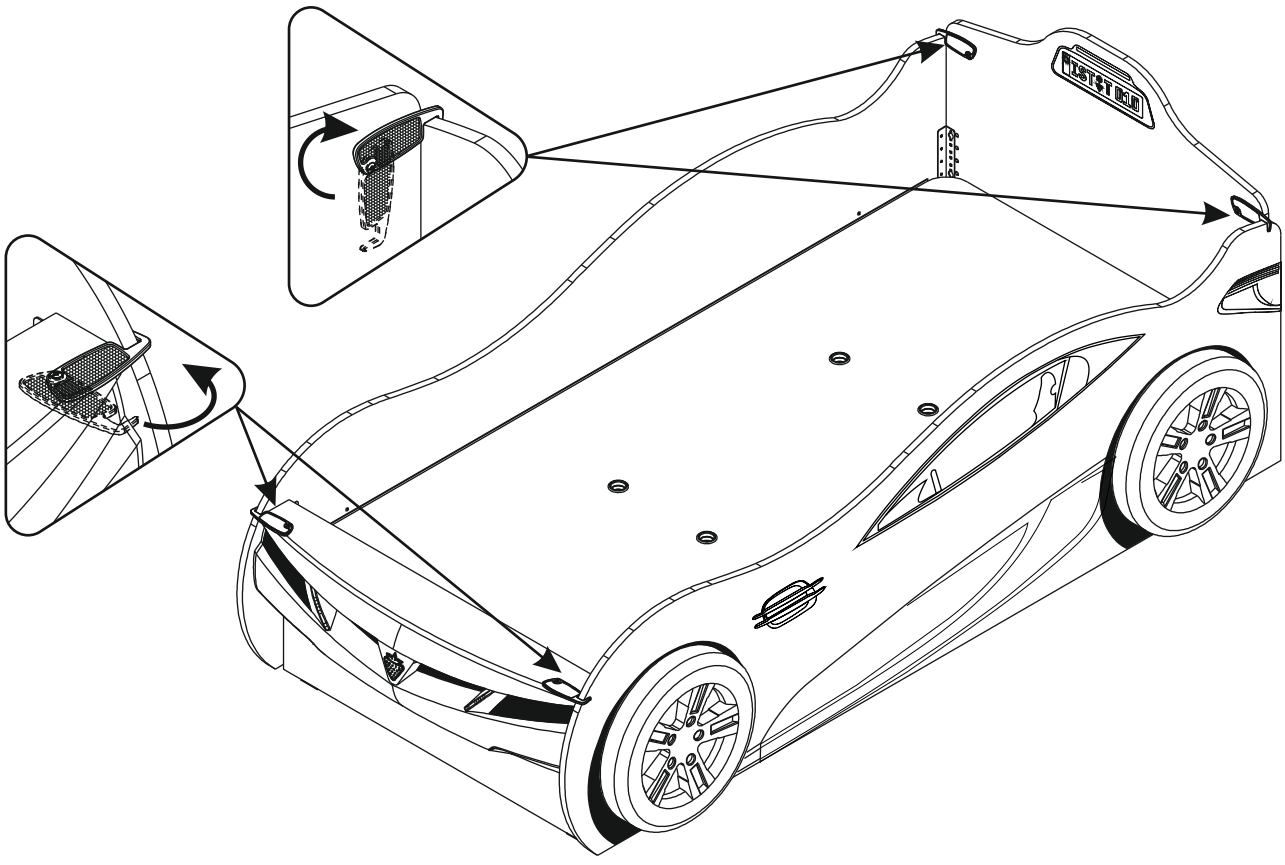
16